SUBARU FORESTER

מדריך תפעול רכב

SUBARU

סמלת
תמיד בתנועה

מבוא

לקוח יקר,

ברכותינו לרגל בחירתך ברכב **סובארו**.

במדריך זה ניתן למצוא מידע חיוני לנסיעה בטוחה, לטיפול ולתחזוקה לאורך זמן, עצות ואזהרות חשובות, וכיצד להגיע לביצועים הטובים ביותר על סמך המאפיינים הטכניים המיוחדים של הרכב.

המדריך כולל את כל המידע הדרוש על מנת לשמור את רכבך במצב מעולה, ולתחזק בצורה מיטבית את כל מערכות הרכב.

אנו ממליצים לקרוא אותו בעיון כדי להכיר את רכבך ואת דרכי פעולתו. לקבלת מידע אשר אינו נכלל במדריך זה, כגון פירוט תיקונים וכוונונים, ניתן לפנות למרכז שירות. האגף הטכני של סמלת ממליץ לפנות למרכז שירות מורשה **סובארו** מטעם היבואן לשם קבלת המידע.

בנוסף, מדריך זה מתייחס לכל הדגמים, ומכיל את כל הציוד, כולל הציוד האופציונלי, המותקן בבית החרושת. משום כך, ייתכן כי חלק מההסברים מתייחסים לציוד אשר אינו מותקן ברכבך.

המידע, המפרטים והאיורים הנמצאים במדריך תקפים בעת ההדפסה. יצרן הרכב שומר לעצמו את הזכות לשנות מפרטים ותכנונים בכל עת, ללא התראה מראש, וללא מחויבות כלשהי לבצע שינויים זהים או דומים בכלי רכב שנמכרו בעבר.

אנו בטוחים שהספרות ומרכזי השירות שלנו יעזרו לך ליהנות מרכבך החדש, ומהשירות שמספקת חברת סמלת במרכזי השירות שלה.

נא להשאיר מדריך זה ברכב בעת מכירתו. בעל הרכב הבא יהיה זקוק למידע הכלול בו.

אנו מאחלים לך קריאה מהנה נסיעה בטוחה.

סמלת - היבואנית הרשמית של סובארו, ג'יפ
אלפא רומיאו, פיאט, אבארט, מזראטי,
קרייזלר, דודג', ראם ואיווקו

"SUBARU" ועיצוב צבר ששת הכוכבים הם סימנים מסחריים רשומים של SUBARU CORPORATION.
© Copyright 2018 SUBARU CORPORATION

סוגי הרכב

מדריך זה מתאר את סוגי הרכב הבאים.

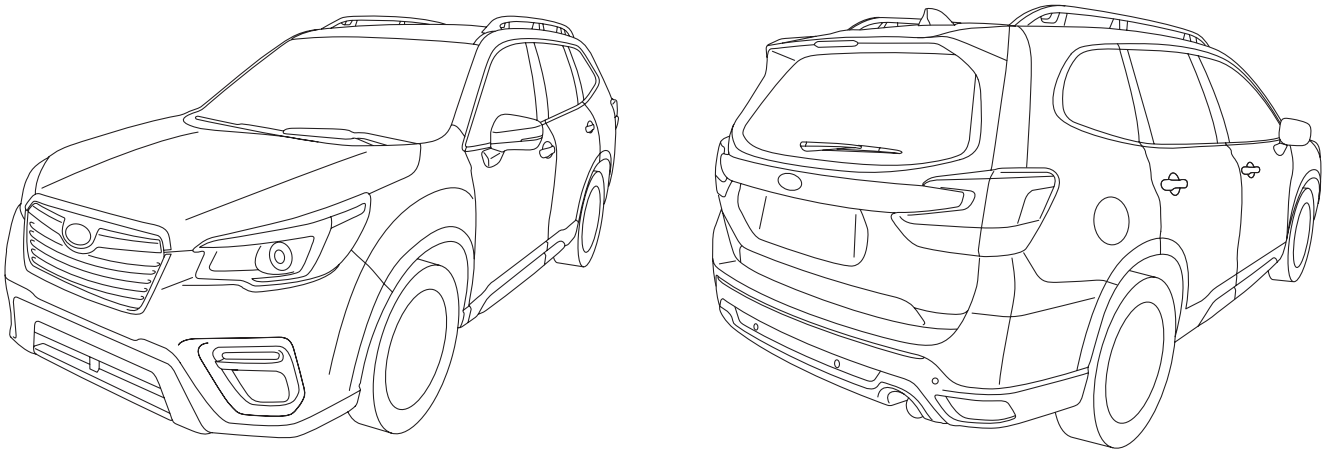

001691

אחריות

כל המידע לגבי האחריות, כולל פרטי הכיסויים וההחרגות, מפורט ב"חוברת אחריות". נא לקרוא את המידע לגבי האחריות בעיון.

כיצד להשתמש במדריך זה

■ השימוש במדריך לנהג

לפני שתפעיל את רכבך, קרא בעיון מדריך זה. מלא אחר ההוראות שבמדריך על מנת להגן על עצמך ולהאריך את חיי השרות של רכבך. אי-מילוי אחר ההוראות עלול לגרום לפגיעה גופנית קשה ולנזק לרכבך.

מדריך זה מורכב מארבעה עשר פרקים. כל פרק מתחיל בתוכן עניינים קצר, כך שתוכל לגלות במבט קצר אם הפרק מכיל את המידע אותו אתה מחפש.

פרק 1: מושבים, חגורות בטיחות וכריות אוויר

פרק זה מסביר כיצד להשתמש במושבים ובחגורות הבטיחות, כולל אזהרות לגבי כריות האוויר.

פרק 2: מפתחות ודלתות

פרק זה מסביר איך להפעיל את המפתחות, המנעולים והחלונות.

פרק 3: מכשירים ובקרות

פרק זה מסביר את פעולתם של מחווני לוח המכשירים וכיצד להשתמש במכשירים ובמתגים אחרים.

פרק 4: בקרת אקלים

פרק זה מסביר כיצד מפעילים את בקרת האקלים.

פרק 5: מערכת השמע

פרק זה מסביר על מערכת השמע.

פרק 6: ציוד פנימי

פרק זה מסביר כיצד מפעילים את הציוד הפנימי.

פרק 7: התנעה והפעלה

פרק זה מסביר כיצד מתניעים ומפעילים את הסובארו שלך.

פרק 8: עצות לנהיגה

פרק זה מסביר איך לנהוג ברכבך במצבים שונים וגם מכיל המלצות לנהיגה בטוחה.

פרק 9: במקרה חירום

פרק זה מסביר מה לעשות במקרה של תקלה במהלך הנסיעה, כגון נקר או התחממות מנוע.

פרק 10: טיפוח הרכב

פרק זה מסביר איך לשמור על המראה הנאה של הסובארו שלך לאורך זמן.

פרק 11: תחזוקה ושירות

פרק זה מנחה מתי עליך לקחת את רכבך למוסך לשם תחזוקה שוטפת וכן כיצד לשמור על הפעולה התקינה של רכבך.

פרק 12: מפרטים

בפרק זה רשומות המידות והקיבולות של הסובארו שלך.

פרק 13: אינדקס

פרק זה מכיל רשימה אלפבית של כל המושגים במדריך זה. ניתן להשתמש בו כדי לאתר במהירות נושאים עליהם תרצה לקרוא.

בדגמים עם מערכת EyeSight:

לפרטים על מערכת EyeSight, עיין בנספח למדריך לנהג העוסק במערכת EyeSight.

■ אזהרות בטיחות

במדריך זה תמצא מספר קטעים הנושאים כותרת "אזהרה", "זהירות" או "הערה". קטעים אלה מזהירים אותך מפני סיכונים אפשריים היכולים לגרום לפציעה לך או לאחרים.

אנא קרא אזהרות בטיחות אלו וגם חלקים אחרים של מדריך זה בעיון כדי להבין טוב יותר כיצד להשתמש ברכב הסובארו שלך בבטחה.

⚠ אזהרה

אזהרה מציינת מצב בו עלולות להיגרם פציעה קשה או מוות במקרה של התעלמות מהאזהרה.

⚠ זהירות

זהירות מציינת מצב בו עלולים להיגרם פציעה או נזק לרכב, או שניהם, במקרה של התעלמות מהאזהרה.

הערה

הערה נותנת מידע או מציעה כיצד להשתמש טוב יותר ברכבך.

■ סימן בטיחות

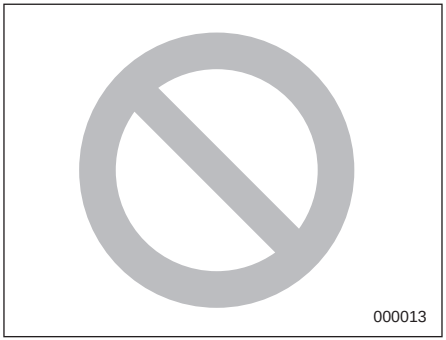

במדריך זה יופיע ליד טקסטים מסוימים סמל של עיגול עם לוכסן. המשמעות של סמל זה היא "אסור", "אל תעשה זאת", או "אל תאפשר לזה לקרות", בהתאם להקשר.

■ רשימת קיצורים

מדריך זה עשוי להכיל קיצורים לועזיים. משמעותם של קיצורים אלה מופיעה ברשימה הבאה.

קיצור	משמעות
A/C	Air conditioner (מזגן)
ABS	Anti-lock Brake System (מערכת למניעת נעילת גלגלים)
AKI	Anti knock index (ערך מניעת נקישות [צלצולים])
ALR	Automatic locking retractor (מערכת איסוף ונעילה אוטומטית)
ALR/ELR	Automatic locking retractor/ Emergency locking retractor (מערכת איסוף ונעילה אוטומטית/מערכת איסוף ונעילה במקרה חירום)
AWD	All-Wheel Drive (הנעה לכל הגלגלים)
BSD/SRVD	Blind Spot Detection/Subaru Rear Vehicle Detection (גילוי רכב בנקודות מתות בשדה הראייה/מערכת של סובארו לגילוי רכב מאחור)
CVT	Continuously variable transmission (תיבת הילוכים רציפה)
DRL	Daytime running light (תאורת נסיעה ביום)

קיצור	משמעות
EBD	Electronic Brake force Distribution (חלוקה אלקטרונית של כוחות הבלימה)
ELR	Emergency Locking Retractor (מערכת איסוף ונעילה במצב חירום)
GAW	Gross axle weight (משקל כולל על הסרן)
GAWR	Gross axle weight rating (ערך משקל כולל מרבי מותר על הסרן)
GPS	Global positioning system (מערכת GPS)
GVW	Gross vehicle weight (משקל כולל של הרכב)
GVWR	Gross vehicle weight rating (ערך משקל כולל מרבי מותר של הרכב)
INT	Intermittent (פעולה לסירוגין)
LATCH	Lower anchors and tethers for children (עוגנים תחתונים ורצועות לאבטחת מושבי בטיחות לילדים)
LED	Light Emitting Diode (דיודה פולטת אור) (נורית LED)
MIL	Malfunction indicator light (נורית חיווי תקלה)

קיצור	משמעות
MMT	Methylcyclopentadienyl manganese tricarbonyl
OBD	On-Board Diagnostics (מערכת דיאגנוסטיקה ברכב)
RAB	Reverse Automatic Braking (בלימה אוטומטית בנסיעה לאחור)
RON	Research Octane Number (מספר אוקטן מחקר)
SI-DRIVE	SUBARU Intelligent Drive (מערכת לנהיגה חכמה של סובארו)
SRH	Steering Responsive Headlight (פנסים ראשיים המגיבים לסיבוב ההגה)
SRS	Supplemental restraint system (מערכת כריות אוויר)
TIN	Tire identification number (מספר זיהוי הצמיג)
TPMS	Tire pressure monitoring system (מערכת לניטור לחץ האוויר בצמיגים)

סמלים ברכב

להלן חלק מן הסמלים שעשויים להופיע ברכבך.

למידע על אודות נוריות האזהרה והחיווי, עיין בנושא "נוריות אזהרה וחיווי" ☜ 22.

סימן	שם
	אזהרה
	זהירות
	קרא הוראות אלה בעיון
	הרכב משקפי הגנה
	נוזל המצבר מכיל חומצה גופרתית
	הרחק ילדים
	הרחק אש
	מנע פיצוצים

אמצעי זהירות בזמן נהיגה

■ חגורות בטיחות וכריות אוויר

⚠ אזהרה

- **על כל נוסעי הרכב לחגור חגורות בטיחות לפני תחילת הנסיעה. אחרת, תגדל סכנת הפגיעה הקשה בעת עצירה פתאומית או תאונה.**
- **כדי להבטיח הגנה מרבית במקרה של תאונה, על הנהג וכל הנוסעים ברכב לחגור חגורת בטיחות כל זמן שהרכב בתנועה. כרית האוויר SRS (Supplemental Restraint System) אינה מבטלת את הצורך בחגירת חגורות הבטיחות. ביחד עם חגורות הבטיחות, היא מספקת את ההגנה המשולבת הטובה ביותר במקרה של תאונה קשה. אי-חגירת חגורת בטיחות מגדילה את הסיכון לפציעה חמורה או למוות, אפילו אם מותקנת ברכב כרית אוויר.**

כריות האוויר מתנפחות במהירות ובכוח רב. נוסעים שאינם יושבים כראוי כאשר כרית האוויר מתנפחת עלולים להיפצע קשות. מכיוון שכרית האוויר תופסת חלל רב כאשר היא מתנפחת, על הנהג לשבת תמיד זקוף במושב ורחוק ככל האפשר מגלגל ההגה תוך שמירה על שליטה מלאה ברכב, ועל הנוסע במושב הקדמי להזיז את המושב לאחור ככל שניתן ולשבת זקוף בתוך המושב.

קרא בעיון את הקטעים הבאים לגבי הוראות ואמצעי זהירות.

- לגבי מערכת חגורות הבטיחות, עיין בנושא "חגורות בטיחות" ☜ 45.
- לגבי מערכת כריות האוויר, עיין בנושא "כריות אוויר SRS (מערכת ריסון נוספת)" ☜ 71.

■ אמצעי בטיחות לילדים

⚠ אזהרה

- **אין להושיב ילד על הברכיים או להחזיקו בזרועות הנוסעים כאשר הרכב בתנועה. במקרה של התנגשות הנוסע לא יוכל להגן על הילד מפגיעה כי הילד יילכד בין הנוסע לבין עצמים בתוך הרכב.**
- **כאשר הרכב בתנועה, חובה להושיב תינוקות וילדים קטנים במושב האחורי כשהם רתומים במושב בטיחות לתינוק או לילד, המתאים לגיל הילד, לגובהו ולמשקלו. אם הילד גדול מדי עבור מערכת ריסון לילדים, יש להושיבו במושב האחורי ולרתום אותו באמצעות חגורת בטיחות. לפי הסטטיסטיקה של תאונות דרכים, ילדים בטוחים יותר כאשר הם רתומים בצורה נכונה במקומות ישיבה אחוריים מאשר במקומות ישיבה קדמיים. אסור בהחלט להרשות לילד לעמוד או לכרוע על המושב בזמן נסיעה.**
- **חובה להושיב ילדים במושב האחורי כשהם רתומים כהלכה במושב בטיחות לילדים או בחגורת בטיחות. כרית האוויר מתנפחת במהירות ובעצמה גבוהה ויכולה לפצוע או אפילו להרוג ילדים, במיוחד אם אינם רתומים או אם הם רתומים בצורה לא נכונה. מכיוון שילדים קלי-משקל וחלשים יחסית למבוגרים, הסיכון שלהם להיפצע מניפוח כרית האוויר גדול יותר.**
- **אסור בהחלט להתקין מושב בטיחות לילדים במושב הקדמי. התקנה כזו עלולה לגרום לפציעה קשה או מוות לילד בזמן תאונה כיוון שראשו יהיה קרוב מדי לכרית האוויר.**
- **בכל נסיעה שבה ילד יושב במושב האחורי חובה להפעיל את נעילת הבטיחות בדלתות האחוריות. נעילה זו תמנע פגיעה חמורה העלולה להיגרם אם הילד יפתח את הדלת בטעות וייפול החוצה. עיין בנושא "נעילת בטיחות לילדים" ☜ 127.**
- **חובה לנעול את חלונות הנוסעים באמצעות מתג הנעילה כאשר ילדים נוסעים ברכב. אי-מילוי הנחיה זו עלול לגרום לפגיעה בילד שיפעיל את החלון החשמלי. עיין בנושא "חלונות" ☜ 128.**
- **אסור בהחלט להשאיר ילדים, מבוגרים, או בעלי חיים ללא השגחה ברכב. הם עלולים לפגוע בעצמם או באחרים בטעות בגלל הפעלה מקרית של הרכב. כמו כן, במזג אוויר חם או בימי שמש עלולה הטמפרטורה ברכב סגור לעלות במהירות עד כדי פגיעה חמורה או מוות.**
- **לפני עזיבת הרכב הקפד לסגור את כל החלונות ולנעול את כל הדלתות.**

קרא בעיון את הקטעים הבאים לגבי הוראות ואמצעי זהירות.

- לגבי מערכת חגורות הבטיחות, עיין בנושא "חגורות בטיחות" ☜ 45.
- לגבי מערכת הריסון לילדים, עיין בנושא "מערכות ריסון לילדים" ☜ 57.
- לגבי מערכת כריות האוויר, עיין בנושא "כריות אוויר SRS (מערכת ריסון נוספת)" ☜ 71.

■ גזי הפליטה של המנוע (פחמן חד-חמצני)

⚠ אזהרה

- **אסור בהחלט לשאוף את גזי הפליטה של המנוע. גזים אלה מכילים פחמן חד-חמצני (CO) שהינו גז חסר צבע וחסר ריח, המסוכן עד כדי גרימת מוות כאשר נשאף.**
- **הקפד לשמור על מערכת פליטה מתוחזקת כיאות, על מנת למנוע כניסת גזי פליטה אל תא הנוסעים.**
- **לעולם אל תפעיל את המנוע בתוך מקום סגור, כגון מוסך, פרט לזמן הקצר הדרוש על מנת להיכנס לתוכו או לצאת ממנו עם הרכב.**
- **הימנע מישיבה ברכב חונה לזמן ממושך עם מנוע פועל. אם אין להימנע מכך, השתמש במניפת האוורור על מנת להזרים אוויר טרי לתוך הרכב.**
- **הקפד לשמור על סבכת כניסת האוויר הקדמית נקייה משלג, עלים, לכלוך או גופים זרים על מנת לאפשר פעולה תקינה של מערכת האוורור.**
- **אם אתה חושד שגזי פליטה נכנסים לתוך הרכב, יש לבדוק ולתקן זאת בהקדם האפשרי. אם אתה חייב לנהוג במצב זה, עשה זאת כאשר כל החלונות פתוחים לגמרי.**
- **הקפד שהדלת האחורית המתרוממת תהיה סגורה במהלך הנסיעה, על מנת למנוע חדירה של גזי פליטה אל תא הנוסעים.**

■ שתיית אלכוהול ונהיגה

⚠ אזהרה

נהיגה לאחר שתיית אלכוהול היא מאוד מסוכנת. אלכוהול במערכת הדם מאט את זמן התגובה שלך ומגביל את תפיסתך, את שיפוטך ואת תשומת לבך. אם תנהג אחרי שתייה – אפילו אם שתית רק מעט – הדבר יגדיל את סכנת מעורבותך בתאונה קשה או קטלנית העלולה להסתיים בפציעה קשה או מוות שלך, של נוסעיך, או של אחרים. בנוסף, אם תיפצע בתאונה, האלכוהול עלול להחמיר את הפציעה.

אנא אל תשתה אלכוהול ותנהג.

נהיגה בעת שכרות היא אחת הסיבות השכיחות ביותר לתאונות. מאחר שאלכוהול משפיע בצורה שונה על אנשים שונים, ייתכן שצרכת יותר מדי אלכוהול מכדי לנהוג בצורה בטוחה אפילו אם רמת האלכוהול בדמך מתחת לגבול החוקי. הדבר הבטוח ביותר שתוכל לעשות הוא לעולם לא לנהוג אחרי שתיית אלכוהול. אם אין שום ברירה אחרת ואתה חייב לנהוג, הפסק לשתות והמתן עד שתתפכח לחלוטין לפני שתתחיל בנהיגה.

■ תרופות ונהיגה

⚠ אזהרה

יש תרופות (הן שחייבות מרשם רופא והן שאינן חייבות) העלולות להאט את זמן התגובה שלך ולפגום בכושר התפיסה, השיפוט ותשומת הלב שלך. אם תנהג לאחר לקיחתן, הדבר עלול להגדיל את הסכנה שאתה, נוסעיך או אחרים יהיו מעורבים בתאונה חמורה או קטלנית.

אם הנך צורך תרופות כלשהן, בדוק עם הרופא או הרוקח או קרא את ההוראות המצורפות לתרופה על מנת לקבוע אם התרופה שאתה צורך יכולה לפגום בכושר הנהיגה שלך. אל תנהג לאחר לקיחת תרופה העלולה לגרום לנמנום או להשפיע בצורה אחרת על יכולתך להפעיל רכב מנועי בצורה בטוחה. אם מצבך הרפואי מחייב אותך לקחת תרופות, אנא התייעץ עם רופא.

אסור בהחלט לנהוג תחת ההשפעה של סמים אסורים. למען בריאותך ושלומך, אנו מבקשים שלא תצרוך סמים לא-חוקיים בכלל ולפנות לטיפול אם הנך מכור לסמים אלו.

■ נהיגה בזמן עייפות או נמנום

⚠ אזהרה

אם הנך עייף או מנומנם, זמן התגובה שלך יהיה איטי יותר וייפגמו כושר התפיסה, השיפוט ותשומת הלב שלך. אם תנהג כאשר אתה עייף או מנומנם, הדבר עלול להגדיל את הסכנה שאתה, נוסעיך או אחרים יהיו מעורבים בתאונה חמורה או קטלנית.

אם הנך עייף או מנומנם, אנא אל תמשיך לנהוג אלא מצא מקום בטוח למנוחה. בנסיעות ארוכות עליך לעשות הפסקות מנוחה מדי פעם כדי להתרענן לפני שתמשיך בנסיעה. אם ניתן, התחלף בנהיגה עם אחרים.

■ ביצוע שינויים ברכבך

⚠ זהירות

אסור בהחלט לבצע ברכב שינויים כלשהם שלא באמצעות חלקים ואביזרים מקוריים של סובארו או חלקים שאושרו לשימוש על ידי חברת יפנאוטו. שינויים מסוגים אחרים עלולים להשפיע לרעה על הביצועים, רמת הבטיחות והעמידות של הרכב ועלולים אפילו להפר את חוקי התעבורה. בנוסף לכך, נזק או בעיות בביצועי הרכב שנגרמו בעקבות השינויים עלולים שלא להיות מכוסים במסגרת האחריות.

■ שימוש בטלפונים סלולריים/ התכתבות בזמן הנהיגה

⚠ זהירות

בזמן נהיגה אסור לאחוז בטלפון קבוע או נייד ולא להשתמש בהם ברכב אלא באמצעות דיבורית וכמו כן, אסור לשלוח ו/ או לקרוא מסרונים.

שימוש כזה עלול להסב את תשומת ליבך מהנהיגה ולגרום לתאונה. באחריותך להקפיד להכיר את כל החוקים הישימים העשויים להשפיע על השימוש בטלפון ובמכשירים אלקטרוניים אחרים בזמן הנהיגה.

■ נהיגה ברכב המצויד במערכת ניווט

⚠ אזהרה

אין להסיח את הדעת מהנהיגה בשל צפייה בצג. בנוסף, אל תפעיל את בקרות מערכת הניווט בעת הנהיגה. אבדן תשומת הלב לנהיגה עלול לגרום לתאונה. אם ברצונך להפעיל את הבקרות של מערכת הניווט, ראשית עליך לעצור בצד הדרך ולחנות במקום בטוח.

■ נהיגה עם חיות מחמד

חיות מחמד שאינן רתומות כהלכה עלולות להפריע לנהיגה ולהסיט את תשומת לבך מהנהיגה. במקרה של תאונה או עצירה פתאומית, חיות או כלובים שאינם רתומים עלולים להיזרק בתוך הרכב ולפגוע בך או בנוסעים. בנוסף לכך, עלולות חיות המחמד להיפגע במצבים כאלה. למען הבטיחות עדיף שחיות המחמד תהיינה רתומות כהלכה ברכבך. רתום את חיית המחמד בעזרת רתמה מיוחדת שיכולה להיות מעוגנת למושב האחורי באמצעות חגורת בטיחות, או השתמש במנשא לחיות מחמד שניתן לעגן אותו למושב האחורי על-ידי העברת חגורת בטיחות דרך הידית שלו.

לעולם אל תרתום חיות מחמד או מנשאי חיות מחמד במושב הקדמי שליד הנהג. למידע נוסף התייעץ עם וטרינר, ארגון מקומי להגנת חיות או חנות לחיות מחמד.

■ לחץ אוויר בצמיגים

בדוק את לחץ האוויר בכל צמיג (כולל בצמיג של גלגל החילוף) לפחות פעם בחודש ולפני כל נסיעה ארוכה, וכוונן את הלחץ אם צריך.

בדוק את הלחץ כאשר הצמיגים קרים. השתמש במד לחץ אוויר כדי לכוונן את הלחצים לערכים המוגדרים בתווית הצמיגים. לפרטים עיין בנושא "צמיגים וגלגלים" ☜ 431.

⚠ אזהרה

נהיגה במהירויות גבוהות עם לחץ אוויר נמוך מאוד עלולה לגרום לעיוותים קשים בצמיגים ולהתחממותם המהירה. עלייה חדה בטמפרטורה עלולה לגרום להפרדת שכבות המבנה והריסת הצמיגים. איבוד השליטה ברכב כתוצאה מכך עלול לגרום תאונה.

■ התקנת אביזרים

⚠ אזהרה

- **אסור להתקין על השמשה הקדמית אביזרים כלשהם, תוויות או מדבקות (מלבד מדבקת מבחן רישוי שנתי ותו חניה המודבקים במקום המתאים). פריטים כאלה עלולים לפגוע בראות.**
- **אם חייבים להתקין על השמשה הקדמית אביזר כלשהו (דוגמת התקן לתשלום אלקטרוני בכבישי אגרה או למעבר בעמדות אבטחה), יש לפנות למוסך לקבלת פרטים על המקום המתאים להתקנה. מומלץ לפנות למרכז שירות מורשה סובארו מטעם היבואן.**

מידע כללי

■ רעש מגחון הרכב

הערה

ייתכן שניתן יהיה לשמוע רעש מגחון הרכב במשך 5 עד 10 דקות מרגע שמערכת ההצתה הועברה למצב "LOCK"/"OFF". זו תופעה רגילה שאינה מעידה על תקלה. מקור הרעש הוא בפעולתה התקינה של המערכת לבדיקת דליפות של אדי דלק. הרעש ייפסק לאחר כ-15 דקות.

■ תיעוד נתוני אירועים

הרכב מצויד במערכת לתיעוד נתוני אירועים (EDR). המטרה העיקרית של מערכת EDR היא לתעד, במצבים מסוימים של התנגשות, כמעט-התנגשות או כמו-התנגשות, למשל כשכרית אוויר מתנפחת או כשהרכב פוגע במכשול בדרך, נתונים שיעזרו להבין כיצד פעלו מערכות הרכב. מערכת EDR תוכננה לתעד נתונים שקשורים לדינמיקה של הרכב ולמערכות הבטיחות שלו, במשך פרק זמן קצר - בדרך כלל עד 30 שניות. מערכת EDR המותקנת ברכב תוכננה לתעד נתונים דוגמת:

- אופן הפעולה של מערכות שונות ברכב;
- אם הנהג והנוסע חגרו את חגורות הבטיחות;
- עד כמה (אם בכלל) לחץ הנהג על דוושת ההאצה ו/או על דוושת הבלם; וגם,
- מה הייתה מהירות הנסיעה.

נתונים אלה מסייעים להבין טוב יותר את הנסיבות של התאונה והפציעה. הערה: נתוני EDR מתועדים ברכב רק במקרה של התנגשות, ולא במצבים רגילים; מערכת EDR אינה מתעדת נתונים בתנאי נהיגה רגילים, ונתונים אישיים (דוגמת שם, מגדר, גיל ומיקום ההתנגשות) אינם מתועדים. אולם, גורמים אחרים, דוגמת רשויות החוק, יכולים להצליב בין נתוני EDR לבין נתונים אישיים מזהים מסוגים אחרים, שנאספים באופן שגרתי על ידי חוקרי התנגשויות.

כדי לקרוא את הנתונים שתועדו על ידי מערכת EDR, נחוצים ציוד מיוחד וגישה לרכב או למערכת EDR. בנוסף ליצרן הרכב, גם גורמים אחרים שהציוד המיוחד נמצא ברשותם, דוגמת רשויות החוק, יוכלו לקרוא את המידע אם הם יגשו לרכב או למערכת EDR.

תוכן העניינים

1	מושבים, חגורות בטיחות וכריות אוויר
2	מפתחות ודלתות
3	מכשירים ובקרות
4	בקרת אקלים
5	מערכת השמע
6	ציוד פנימי
7	התנעה והפעלה
8	עצות לנהיגה
9	במקרה חירום
10	טיפוח הרכב
11	תחזוקה ושירות
12	מפרטים
13	אינדקס

אינדקס מאויר

■ חוץ

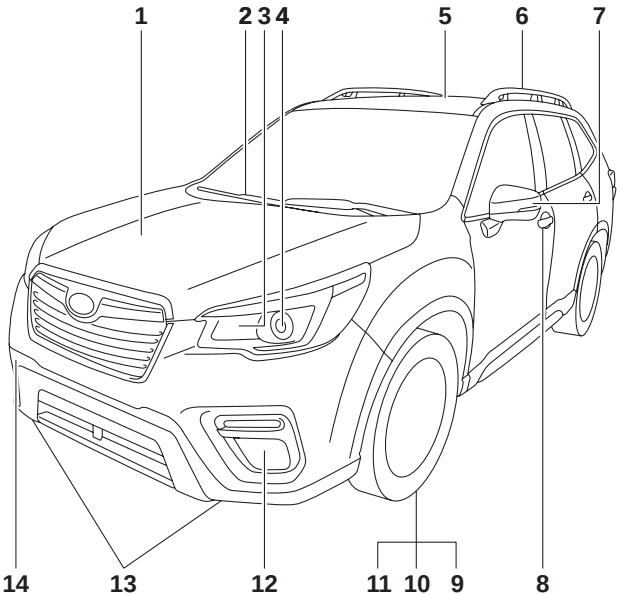

001689

1) מכסה תא המנוע (עמוד 419)
2) מגבי השמשה הקדמית (עמוד 229)
3) החלפת נורות (עמוד 447)
4) פנסים ראשיים (עמוד 219)
5) גגון שמש (עמוד 139)
6) מסילות לגגון מטען (עמוד 368)
7) מראה חיצונית (עמוד 231)
8) מנעולי דלתות (עמוד 124)
9) לחצי אוויר בצמיגים (עמוד 434)
10) נקר בגלגל (עמוד 383)
11) צמיגי שלג (עמוד 364)
12) פנסי ערפל (עמוד 226)
13) טבעות עיגון (עמוד 391)
14) וו גרירה (עמוד 391)

1) מפשיר אדים לחלון האחורי (עמוד 233)
2) דלת פתח מילוי הדלק והמכסה (עמוד 274)
3) נעילת בטיחות לילדים (עמוד 127)
4) פתח עיגון (עמוד 391)
5) החלפת נורות (עמוד 447)
6) מגב החלון האחורי (עמוד 230)
7) דלת אחורית מתרוממת (עמוד 131)
8) וו גרירה (עמוד 391)

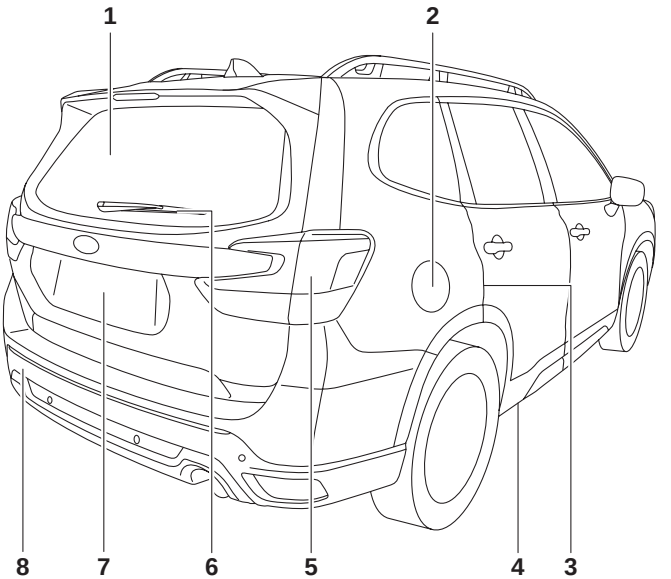

001534

■ פנים הרכב

▼ אזור תא הנוסעים

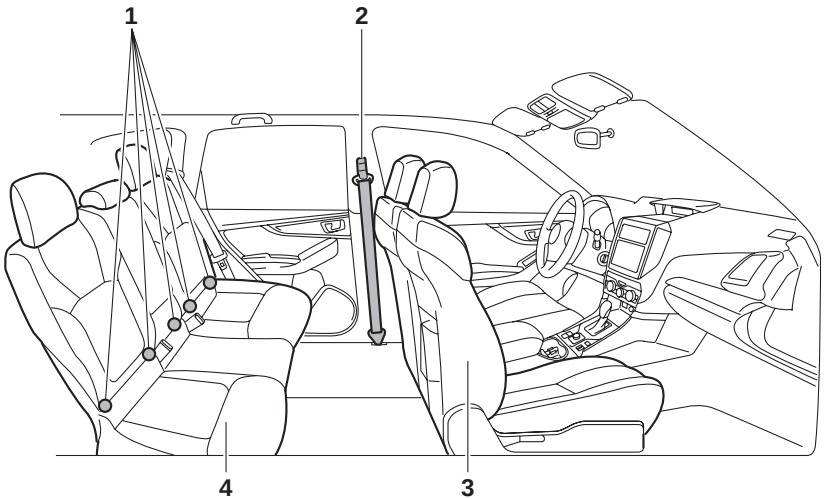

001690

1) נקודות עיגון תחתונות למערכות ריסון לילדים (עמוד 66)
2) חגורת בטיחות (עמוד 45)
3) מושב קדמי (עמוד 30)
4) מושב אחורי (עמוד 37)

1) חלונות חשמליים (עמוד 128)
2) מנעולי דלתות (עמוד 124)
3) ידית בורר הילוכים (עמוד 282)
4) שקע כוח USB (עמוד 264)
5) שקע כוח קדמי (עמוד 262)
6) תא כפפות (עמוד 260)
7) מחזיקי כוסות (עמוד 260)
8) קונסולה מרכזית (עמוד 260)

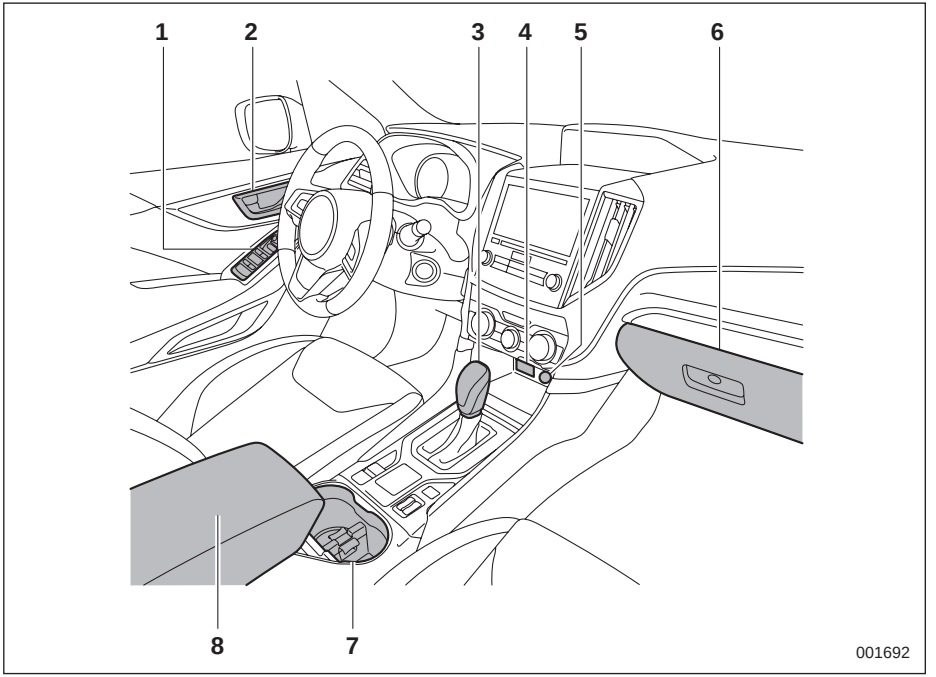

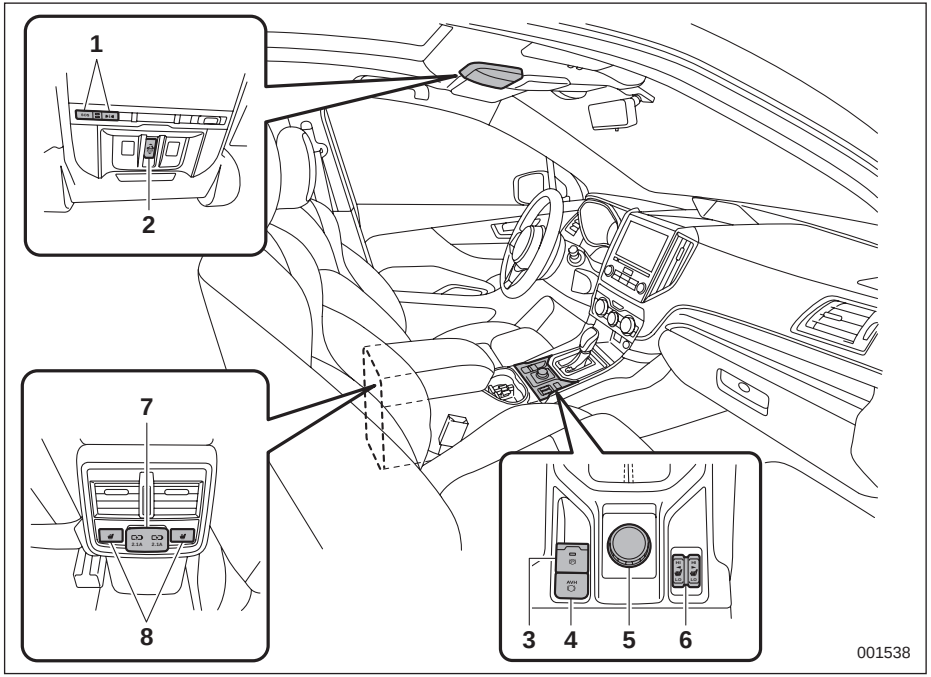

1) לא ישים לישראל
2) מתג גגון שמש (עמוד 140)
3) מתג בלם חנייה חשמלי (עמוד 304)
4) מתג תפקוד החזקה אוטומטית של הרכב (עמוד 306)
5) מתג X-Mode (עמוד 298)
6) מתגי חימום המושבים הקדמיים (עמוד 44)
7) שקע כוח USB (עמוד 264)
8) מתגי חימום המושבים האחוריים (עמוד 44)

הערה

בדגמים עם מערכת EyeSight: עיין בנספח למדריך לנהג העוסק במערכת EyeSight.

■ לוח המכשירים

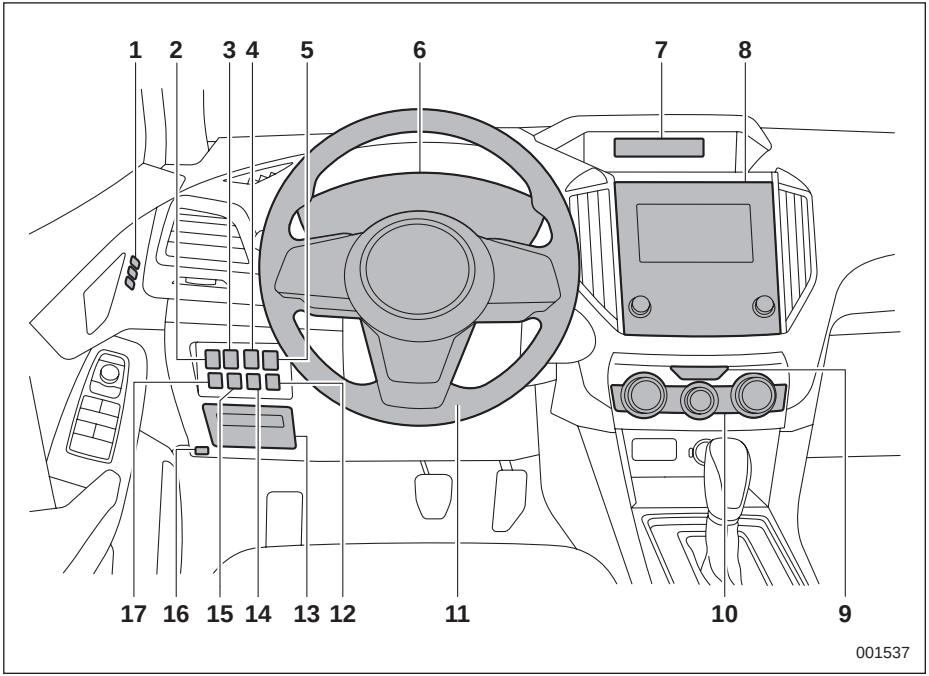

1) מתג זיכרון מצב המושב (עמוד 35)
2) לחצן פתיחת דלת אחורית מתרוממת חשמלית (עמוד 132)
3) מתג לניתוק המערכת של הפנסים הראשיים המגיבים לסיבוב ההגה (עמוד 225)
4) לחצן זיכרון (עמוד 132)
5) כפתור בקרת עצמת התאורה (עמוד 153)
6) לוח מחוונים (עמוד 150)
7) צג רב-תכליתי מסוג A (שחור-לבן) (עמוד 187)/צג רב-תכליתי מסוג B (LCD צבעוני) (עמוד 193)
8) מערכת השמע*
9) מתג מהבהבי חירום (עמוד 150)
10) לוח בקרת האקלים (עמוד 239)
11) גלגל הגה מתכוונן לגובה ולמרחק (עמוד 234)
12) מתג הניתוק של המערכת לניטור הנהג (עמוד 352)
13) תיבת נתיכים (עמוד 446)
14) מתג לניתוק מערכת BSD/SRVD (עמוד 323)
15) מתג לניתוק מערכת Auto Start Stop (עמוד 311)
16) ידית שחרור מכסה תא המנוע (עמוד 419)
17) מתג לניתוק מערכת הבקרה הדינמית של הרכב (עמוד 297)

*: לפרטים על השימוש במערכת השמע והניווט (אם קיימת), עיין בחוברת הנפרדת של מערכת הניווט/שמע.

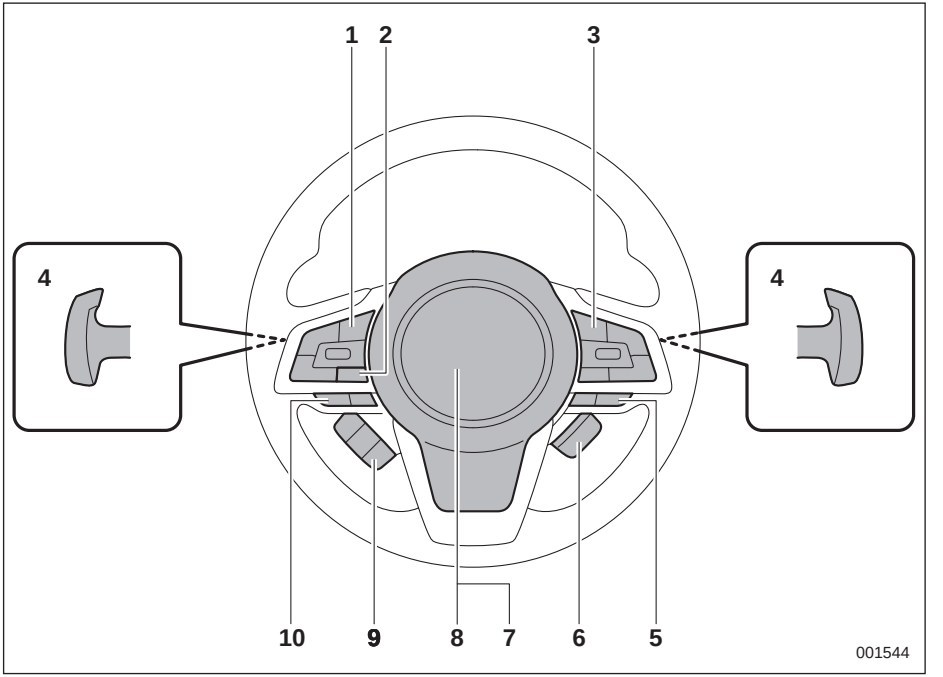

1) מתגי בקרת האקלים*
2) לחצן INFO לצג רב-תכליתי מסוג A (שחור-לבן) (עמוד 188)/ לחצן INFO לצג רב-תכליתי מסוג B (LCD צבעוני) (עמוד 195)
3) מתגים לבקרת שיוט (עמוד 318)
4) ידיות שילוב הילוכים (עמוד 285)
5) מתגים של מערכת SI-DRIVE (עמוד 290)
6) מתג מחמם גלגל ההגה (עמוד 235)
7) כרית אוויר (עמוד 71)
8) צופר (עמוד 236)
9) מתגי בקרת צג בלוח המחוונים (עמוד 179)
10) מתג דיבור למערכת הפיקוד הקולי*/ מתגי דיבורית לטלפון*

*: לפרטים על השימוש במתגים אלה, עיין בחוברת הנפרדת של מערכת הניווט/שמע.

הערה

בדגמים עם מערכת EyeSight: עיין בנספח למדריך לנהג העוסק במערכת EyeSight.

■ ידיות/מתגים לבקרת פנסים ומגבים

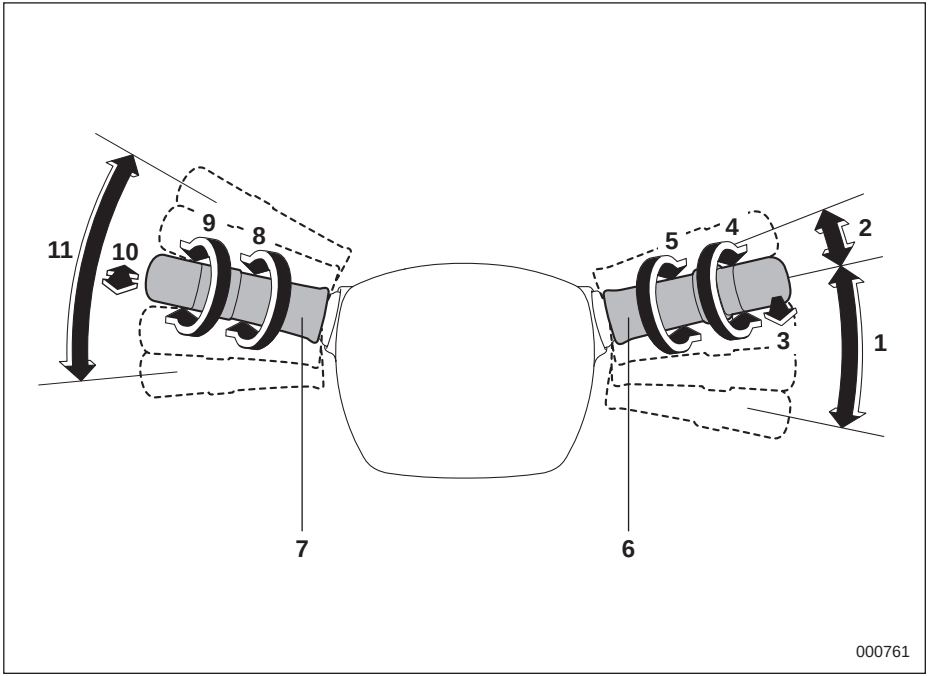

1) מגבי השמשה הקדמית (עמוד 228)
2) פעולת ניגוב יחידה (עמוד 229)
3) מתז השטיפה של השמשה הקדמית (עמוד 230)
4) מתג המגב והמתז של החלון האחורי (עמוד 230)
5) בקרת זמן הניגוב לסירוגין (עמוד 229)
6) המתגים של מגבי השמשה הקדמית והמתזים (עמוד 229)
7) מתג בקרת התאורה (עמוד 219)
8) מתג פנסי ערפל (עמוד 226)
9) הדלקה/כיבוי/מצב AUTO של הפנסים הראשיים (עמוד 219)
10) הבהוב בפנסים הראשיים/החלפת אלומות של אור גבוה/נמוך (עמוד 221)
11) ידית מאותתי הפנייה (עמוד 227)

■ לוח מחוונים

▼ (סוג A)

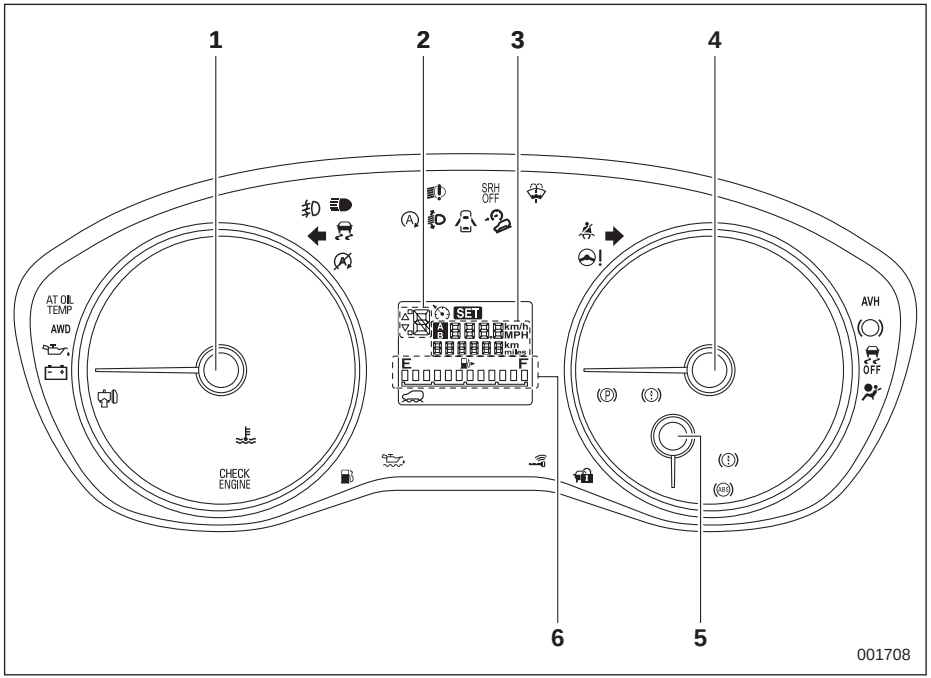

1) מד סל״ד (עמוד 150)
2) חיווי מצב ידית בורר ההילוכים/ההילוך המשולב (עמוד 174)
3) מד מרחק נסיעה ומד מרחק כולל (עמוד 150, עמוד 151)
4) מד מהירות (עמוד 150)
5) מחוון ECO (עמוד 152)
6) מד דלק (עמוד 151)

האיור המופיע לעיל הוא דוגמה אופיינית. בדגמים מסוימים, לוח המחוונים עשוי להיות מעט שונה מזה המופיע באיור.

▼ (סוג B)

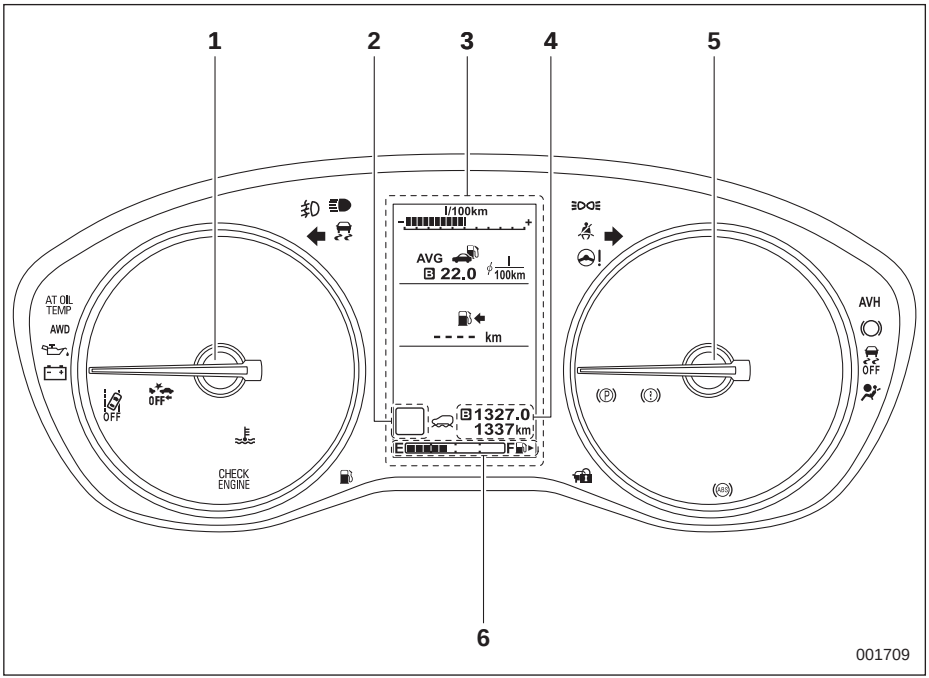

1) מד סל״ד (עמוד 150)
2) חיווי מצב ידית בורר ההילוכים/ההילוך המשולב (עמוד 174)
3) צג בלוח המחוונים (LCD צבעוני) (עמוד 179)
4) מד מרחק נסיעה ומד מרחק כולל (עמוד 150, עמוד 151)
5) מד מהירות (עמוד 150)
6) מד דלק (עמוד 151)

האיור המופיע לעיל הוא דוגמה אופיינית. בדגמים מסוימים, לוח המחוונים עשוי להיות מעט שונה מזה המופיע באיור.

■ נוריות אזהרה וחיווי

סימן	שם	עמוד
	נורית האזהרה של חגורת הבטיחות	155
	נורית האזהרה לחגורת הבטיחות של הנוסע הקדמי	155
	נורית האזהרה של מערכת כריות האוויר	156
ON	נורית חיווי לפעולה של כרית האוויר הקדמית של הנוסע הקדמי	157
OFF	נורית חיווי לניתוק של כרית האוויר הקדמית של הנוסע הקדמי	157
CHECK ENGINE	נורית אזהרה 'בדוק מנוע'/ נורית חיווי תקלה	157
	נורית חיווי טמפרטורת נוזל קירור נמוכה / נורית אזהרת טמפרטורת נוזל קירור גבוהה	158
	נורית אזהרה טעינת מצבר	159
	נורית אזהרה ללחץ שמן	159
	נורית אזהרת מפלס שמן מנוע	159

סימן	שם	עמוד
AT OIL TEMP	נורית אזהרת טמפרטורת שמן תיבת ההילוכים האוטומטית	160
ABS / (ABS)	נורית אזהרה למערכת ABS	162
BRAKE / (!)	נורית אזהרה למערכת הבלמים	163
PARK / (P)	נורית החיווי של בלם החנייה החשמלי	163
	נורית אזהרה לדלת פתוחה	165
	נורית אזהרה 'מכסה תא המנוע פתוח'	165
AWD	נורית אזהרה למערכת AWD	165
	נורית אזהרה להגה כוח	166
AVH	נורית חיווי לפעולת תפקוד החזקה אוטומטית של הרכב	165
	נורית חיווי להחזקת הרכב בפועל על ידי התפקוד להחזקה אוטומטית של הרכב	165
	נורית חיווי ללחיצה על דוושת הבלם	165

סימן	שם	עמוד
	נורית אזהרה למערכת בקרה דינמית של הרכב/נורית חיווי פעולה למערכת בקרה דינמית של הרכב	166
OFF	נורית חיווי לניתוק המערכת לבקרה דינמית של הרכב	168
	נוריות חיווי למאותתי פנייה	175
	נורית חיווי לאורות גבוהים	175
A	נורית חיווי לסייען אלומה גבוהה (אם קיים)	175
	נורית אזהרה לכוונון אוטומטי של גובה אלומת הפנסים הראשיים (אם קיים)	176
SRH OFF	נורית אזהרה לפנסים ראשיים המגיבים לסיבוב ההגה/ נורית חיווי לניתוק הפנסים הראשיים המגיבים לסיבוב ההגה (אם המערכת קיימת)	176
	נורית חיווי לפנסי ערפל קדמיים (אם קיימים)	176
	נורית אזהרת מפתח חכם (אם קיים)	168

סימן	שם	עמוד
	נורית חיווי ביטחון	173
	נורית חיווי פנסים ראשיים (אם קיימת)	176
	נורית חיווי לבקרת שיוט (אם קיימת)	175
SET	נורית חיווי לקביעת מהירות שיוט (אם קיימת)	176
	נורית חיווי של מערכת X-MODE (אם קיימת)	177
	נורית חיווי לבקרת נסיעה במורד (אם קיימת)	177
	נורית אזהרה למפלס דלק נמוך	165
	נורית אזהרת לחץ אוויר נמוך בצמיגים (אם קיימת)	160
	חיווי אזהרה למפלס נוזל השטיפה של השמשה הקדמית	160
	נורית אזהרה של מערכת Auto Start Stop /נורית חיווי לניתוק מערכת Auto Start Stop (צהובה)	176
	נורית חיווי של מערכת Auto Start Stop (ירוקה)	177

סימן	שם	עמוד
	נורית חיווי 'לא התגלתה פעילות' של מערכת Auto Start Stop	177
	נורית אזהרה למערכת BSD/ SRVD (אם קיימת)	178
OFF	נורית חיווי לניתוק מערכת BSD/SRVD (אם קיימת)	178
RAB	נורית אזהרה למערכת RAB (אם קיימת)	178
RAB OFF	נורית חיווי לניתוק מערכת RAB (אם קיימת)	178
	נורית חיווי להחזקת הרכב בפועל על ידי המערכת לניטור הנהג (ירוקה) (אם קיימת)	178
	נורית אזהרה של המערכת לניטור הנהג (צהובה) (אם קיימת)	178
OFF	נורית חיווי לניתוק של המערכת לניטור הנהג (אם קיימת)	178
	נורית חיווי להפסקת פעולה זמנית של המערכת לניטור הנהג (אם קיימת)	178
	נורית אזהרה לקרח על הכביש (אם קיימת)	179

קביעת פונקציות

■ הגדרות וכוונונים של פונקציות בצג שבלוח המחוונים (LCD צבעוני)

אם רכבך מצויד בצג בלוח המחוונים (LCD צבעוני), ניתן לשנות בצג באופן ידני את הכוונונים וההגדרות של הפריטים הבאים, בהתאם לדרישות האישיות.

הערה

- **אם רכבך אינו מצויד בצג בלוח המחוונים (LCD צבעוני), ניתן לשנות את הכוונונים וההגדרות של הפריטים הבאים במוסך. מומלץ לפנות למרכז שירות מורשה סובארו מטעם היבואן. עיין בנושא "כוונונים והגדרות של פונקציות במוסך" ☜ 27.**
- **לצורך ביצוע ההגדרות של הפריטים הבאים, עיין בעמוד המתאים.**

הפריט			הגדרות זמינות	הגדרת ברירת מחדל שנקבעה במפעל	העמוד שבו מוסברת הפעלת המערכת ברכב
תפריט ראשון/מערכת ברכב	תפריט שני/הגדרה וכוונון של המערכת ברכב	תפריט שלישי/בחירת ההגדרה למערכת ברכב			
הגדרות המסך	מסך פתיחה	—	הפעלה/השבתה	פועל	180
	מסך פרידה	—	הפעלה/השבתה	פועל	180
	תנועה ראשונית של המחוונים	—	הפעלה/השבתה	פועל	152
	יחידות	—	ק"מ, קמ"ש, ליטר/מייל, מייל/שעה, גאלון	ק"מ, קמ"ש, ליטר	187 ו-193
	יחידות לחץ האוויר בצמיגים (אם המערכת קיימת)	—	kPa/PSi	PSi	185
	שפות	—	אנגלית/ספרדית/צרפתית	אנגלית	193

	הפריט			הגדרות זמינות	הגדרת ברירת מחדל שנקבעה במפעל	העמוד שבו מוסברת הפעלת המערכת ברכב
	תפריט ראשון/מערכת ברכב	תפריט שני/הגדרה וכוונון של המערכת ברכב	תפריט שלישי/בחירת ההגדרה למערכת ברכב			
עצמת הקול של צלילי ההתראה*	—	—	מקסימלית/בינונית/מינימלית	בינונית	327 ו-339 לפרטים על מערכת EyeSight, עיין בנספח לספר הנהג העוסק במערכת EyeSight.
מערכת EyeSight	צליל גילוי רכב מלפנים	—	הפעלה/השבתה	פועל	עיין בנספח למדריך לנהג העוסק במערכת EyeSight.
	תפקוד מעקב אחר התנועה של הרכב מלפנים	—	הפעלה/השבתה	פועל	
	מאפייני תאוצה של בקרת שיוט*	—	רמה 4 (דינמית)/רמה 3 (רגילה)/רמה 2 (נוחה)/רמה 1 (חסכונית)	רמה 3 (רגילה)	
	בחירת נהיגה בימין הדרך/נהיגה בשמאל הדרך	—	נהיגה בימין הדרך/נהיגה בשמאל הדרך	נהיגה בימין הדרך	
מערכת RAB (אם קיימת)	התראה קולית של סונאר	—	הפעלה/השבתה	פועל	3393

	הפריט				
תפריט ראשון/מערכת ברכב	תפריט שני/הגדרה וכוונון של המערכת ברכב	תפריט שלישי/בחירת ההגדרה למערכת ברכב	הגדרות זמינות	הגדרת ברירת מחדל שנקבעה במפעל	העמוד שבו מוסברת הפעלת המערכת ברכב
הגדרת הרכב	מערכת מפתח חכם	אות קולי	הפעלה/השבתה	פועל	118
		מהבהבי חירום	הפעלה/השבתה	פועל	110
		שחרור נעילה של דלת הנהג	דלת הנהג בלבד/כל הדלתות	דלת הנהג בלבד	111
		שחרור הנעילה של הדלת האחורית המתרוממת	דלת אחורית מתרוממת בלבד/כל הדלתות	דלת אחורית מתרוממת בלבד	112
	מפשיר אדים	—	15 דקות/פעולה רציפה	15 דקות	233
	תאורה פנימית	—	10 שניות/20 שניות/30 שניות/התפקוד מנותק	30 שניות	257
	נעילה ושחרור אוטומטיים של הדלתות	נעילה אוטומטית של הדלתות	מהירות נסיעה/שילוב מצב חניה (P) או יציאה ממנו/התפקוד מנותק	מהירות הנסיעה	126
		שחרור נעילה אוטומטי של הדלתות	שילוב מצב חניה (P) או יציאה ממנו/העברת מערכת ההצתה למצב מנותק/דלת הנהג פתוחה/התפקוד מנותק	דלת הנהג פתוחה	126
	חיישן תאורה אוטומטית	—	עצמה מרבית/בינונית/נמוכה/מינימלית)	בינונית	186
	תאורת קבלת פנים	קביעת זמן הגעה	30 שניות/60 שניות/ 90 שניות/התפקוד מנותק	30 שניות	220
		קביעת זמן עזיבה	30 שניות/60 שניות/ 90 שניות/התפקוד מנותק	30 שניות	220
	איתות למעבר נתיב בלחיצה בודדת	—	הפעלה/השבתה	פועל	227
	הגדרת המראות החיצוניות	הטיית המראות כלפי מטה בנסיעה לאחור	הפעלה/השבתה	פועל	185
הגדרות ברירת מחדל	—	—	כן/לא	—	185

*: ניתן לקבוע גם בנהיגה.

■ הגדרות וכוונונים נפרדים, למעט עבור צג בלוח המחוונים (LCD צבעוני)

לצורך ביצוע ההגדרות של הפריטים הבאים, עיין בעמוד המתאים.

הפריט	התפקוד	הגדרות זמינות	הגדרת ברירת מחדל שנקבעה במפעל	עמוד
מערכת שלט-רחוק	אות קולי	הפעלה/ביטול	הפעולה	123

■ כוונונים והגדרות של פונקציות במוסך

במוסך ניתן לשנות את ההגדרות והכוונונים של הפריטים הבאים כדי להתאימם לדרישות האישיות שלך. לקבלת פרטים, מומלץ לפנות למרכז שירות מורשה סובארו מטעם היבואן.

הפריט	התפקוד	הגדרות זמינות	הגדרת ברירת מחדל שנקבעה במפעל
מערכת האזעקה	משך ההשהיה לתחילת הניטור (לאחר סגירת הדלתות)	0 שניות/30 שניות	30 שניות
מערכת להפעלה ללא מפתח (אם קיימת)	עצמת הקול של האות הקולי	רמה 1 עד 7	רמה 5
מערכת שלט-רחוק	מהבהבי חירום	הפעלה/ביטול	הפעלה
	עצמת הקול של האות הקולי	רמה 1 עד 7	רמה 5
מניעת נעילה של המפתח ברכב	מניעת נעילה של המפתח ברכב	הפעלה/ביטול	הפעלה
מניעת התרוקנות המצבר	מניעת התרוקנות המצבר	הפעלה/ביטול	הפעלה
התראת חגורת בטיחות	השמעת צליל בזמן הנהיגה	הפעלה/ביטול	הפעלה
פנסים ראשיים עם הפעלה/כיבוי אוטומטיים	הדלקה/כיבוי אוטומטיים של הפנסים הראשיים בהתאם לפעולת המגבים	הפעלה/ביטול	הפעלה
פעולה משולבת של מגב החלון האחורי בנסיעה לאחור	פעולה משולבת של מגב החלון האחורי בנסיעה לאחור	הפעלה/ביטול	הפעלה
ביטול העמעום האוטומטי	רגישות הפעולה של ביטול העמעום האוטומטי	התפקוד מנותק/מינימלית/נמוכה/בינונית/גבוהה/מקסימלית	בינונית
תפקוד סייען האלומה הגבוהה (אם קיים)	תפקוד סייען האלומה הגבוהה	הפעלה/ביטול	הפעלה

הפריט	התפקוד	הגדרות זמינות	הגדרת ברירת מחדל שנקבעה במפעל
תפקוד פתיחה וסגירה של דלת אחורית מתרוממת חשמלית	פתיחה וסגירה של דלת אחורית מתרוממת חשמלית באמצעות מפתח שלט-רחוק/מפתח חכם	הפעלה/ביטול	הפעלה
תפקוד הטיית המראות כלפי מטה בנסיעה לאחור	התאמת תפקוד שולב פעולת המראות החיצוניות למראות הנבחרות	מראה שמאלית ומראה ימנית/מראה ימנית	מראה ימנית
	התאמת תפקוד שולב פעולת המראות החיצוניות למצב האחרון השמור בזיכרון	הפעלה/ביטול	התפקוד לא פעיל

מושבים, חגורות בטיחות וכריות אוויר

1-1. מושבים 30
המלצות בטיחות 30
מושב בעל כוונון ידני (אם קיים) 33
מושב בעל כוונון חשמלי (אם קיים) 34
1-2. מושבים אחוריים 37
משענת יד (אם קיימת) 38
קיפול גב המושב האחורי כלפי מטה 38
הטיית גב המושב (אם קיים) 40
1-3. משענות ראש 41
מושבים קדמיים 41
מושבים אחוריים 42
1-4. מחמם מושב (אם קיים) 44
אמצעי בטיחות 44
מחמם המושב הקדמי 44
מחמם המושב האחורי (אם קיים) 44
1-5. חגורות בטיחות 45
המלצות בטיחות לגבי חגורות הבטיחות 45
מנגנון נעילת חירום (ELR) 47
מנגנון נעילה אוטומטית/מנגנון לנעילת חירום (ALR/ELR) 47
נורית אזהרה וצליל אזהרה של חגורת הבטיחות 48
חגירת חגורת הבטיחות 48
תחזוקת חגורת הבטיחות 54
1-6. מותחני-קדם של חגורות הבטיחות 54
חגורת בטיחות עם מותחן-קדם לרצועת הכתף 55
חגורת בטיחות עם מותחני-קדם לרצועת הכתף ולרצועת המותן 55
בקרות המערכת 56
אמצעי זהירות לגבי שינויים ברכב 56
1-7. מערכות ריסון לילדים 57
המלצות בטיחות להתקנה של מערכות ריסון לילדים 59
היכן להתקין מערכת ריסון לילדים 59
בחירת מערכת ריסון לילדים 61
התקנת מערכות ריסון לילדים עם חגורת בטיחות ALR/ELR 61
התקנת מושב הגבהה 65
התקנת מערכות ריסון לילדים באמצעות נקודות עיגון תחתונות ורצועת עיגון (LATCH) 66
נקודות עיגון לרצועת עיגון עליונה 69
1-8. כריות אוויר SRS (מערכת כריות אוויר) 71
אמצעי זהירות כלליים בנוגע למערכת כריות האוויר 71
אמצעי זהירות כלליים ביחס לשימוש באביזרים וחפצים כלשהם עם מערכת כריות האוויר 73
אמצעי זהירות כלליים ביחס לילדים ומערכת כריות האוויר 75
רכיבים 78
מערכת מתקדמת של כריות אוויר קדמיות של סובארו ... 80
כריות אוויר צדיות ווילונות צד מתנפחים 92
בקרי מערכת כריות האוויר 99
שירות למערכת כריות האוויר 100
אמצעי זהירות לגבי שינויים ברכב 101

1-1. מושבים

■ המלצות בטיחות

▼ המלצות בטיחות לגבי המושבים

⚠ אזהרה

- כדי למנוע אפשרות של איבוד השליטה ברכב ופציעה, אסור בהחלט לכוונן את המושב בזמן נהיגה.
- לפני כוונון המושב, ודא שידיהם ורגליהם של נוסעי המושב האחורי וכן פריטי מטען רחוקים ממנגנון הכוונון.
- לאחר שמכוננים את המושב יש לנסות לטלטל אותו לאחור ולפנים, כדי לוודא שהוא ננעל היטב במקומו. אם המושב אינו נעול היטב במקומו הוא עלול לנוע, או שחגורת הבטיחות לא תפעל כהלכה.
- אסור להניח חפצים מתחת למושבים הקדמיים. המושב עלול שלא להינעל היטב וכתוצאה מכך עלולה להיגרם תאונה.
- חגורות הבטיחות מספקות ריסון מרבי כאשר הנוסע יושב זקוף במושב. כדי למנוע סכנת החלקה מתחת לחגורת הבטיחות בזמן התנגשות, גב המושבים הקדמיים חייב תמיד להיות במצב זקוף כאשר הרכב בתנועה.

אם גב המושבים הקדמיים אינו במצב זקוף בזמן התנגשות, תגדל הסכנה של החלקת היושב במושב מתחת לחגורת המותן והחלקת חגורת המותן מעל לבטן. מצב זה עלול לגרום לפגיעה פנימית חמורה ואף למוות.

- כריות האוויר מתנפחות במהירות ובכוח רב. נוסעים שאינם יושבים כראוי כאשר כרית האוויר מתנפחת עלולים להיפצע קשות. מכיוון שכרית האוויר תופסת חלל רב כאשר היא מתנפחת, על הנהג לשבת תמיד זקוף במושב ורחוק ככל האפשר מגלגל ההגה תוך שמירה על שליטה מלאה ברכב, ועל הנוסע במושב הקדמי להזיז את המושב לאחור ככל שניתן ולשבת זקוף בתוך המושב.

100082

⚠ אזהרה

יש לרתום ילדים באמצעי ריסון מתאים במושב האחורי, בכל עת. כרית האוויר מתנפחת במהירות ובעצמה גבוהה ויכולה לפצוע או אפילו להרוג ילדים, במיוחד אם אינם רתומים או אם הם רתומים בצורה לא נכונה. מכיוון שילדים קלי-משקל וחלשים יחסית למבוגרים, הסיכון שלהם להיפצע מניפוח כרית האוויר גדול יותר. מסיבה זו, אנו ממליצים מאוד שכל הילדים (אלה שזקוקים עדיין למערכות ריסון לילדים וגם ילדים גדולים יותר שכבר אינם זקוקים להן) ישבו במושב האחורי כשהם רתומים היטב בכל עת - באמצעות מערכת ריסון לילדים או חגורת הבטיחות של הרכב, בהתאם לגיל הילד, גובהו ומשקלו.

חובה תמיד להתקין את כל סוגי מערכות הריסון לילדים (כולל מושב בטיחות לילדים הפונה לפנים) במושבים האחוריים.

אסור בהחלט להתקין מושב בטיחות לילדים במושב הקדמי. התקנה כזו עלולה לגרום לפציעה קשה או מוות של הילד בזמן תאונה, כיוון שראשו יהיה קרוב מדי לכרית האוויר.

לפי הסטטיסטיקה של תאונות דרכים, ילדים בטוחים יותר כאשר הם רתומים בצורה נכונה במקומות ישיבה אחוריים מאשר במקומות ישיבה קדמיים. הוראות ואזהרות לגבי מערכות ריסון לילדים מופיעות בנושא "מערכות ריסון לילדים" ☜ 57.

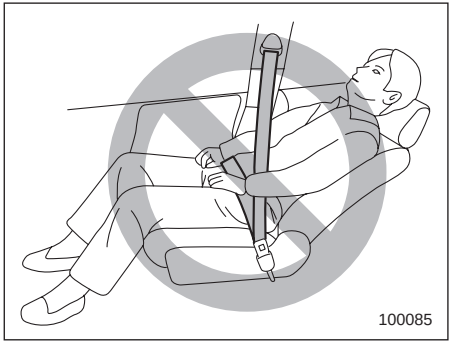

⚠ אזהרה

כדי למנוע החלקה של הנוסע מתחת לחגורת הבטיחות במקרה של התנגשות, תמיד יש לכוונן את גב המושב למצב זקוף בזמן שהרכב בתנועה. כמו כן, אין להניח חפצים כגון כריות בין הנוסע לבין גב המושב. הדבר מגביר את הסיכון להחלקה מתחת לחגורת המותן והחלקת חגורת המותן מעל לבטן. מצב זה עלול לגרום לפגיעה פנימית חמורה ואף למוות.

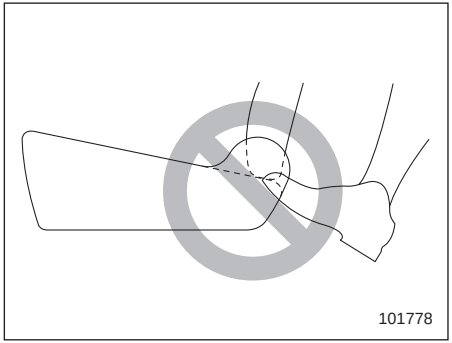

⚠ אזהרה

אין לאפשר לנוסעים מאחור להניח את רגליהם בין גב המושב הקדמי לבין כרית המושב הקדמי. אחרת עלולות להיגרם תקלות בהפעלה של המערכות הבאות והתוצאה עלולה להיות פציעה קשה:

- מערכת חישת תפוסה
- כרית אוויר צדית
- מחמם מושב (אם קיים)
- מושב בעל כוונון חשמלי (אם קיים)

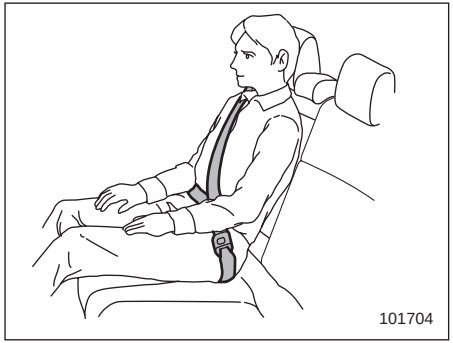

⚠ אזהרה

חגורות הבטיחות מספקות ריסון מרבי כאשר הנוסע יושב זקוף במושב. אין לשים כריות או חפצים אחרים בין הנוסע לבין גב המושב או כרית המושב. הדבר מגביר את הסיכון להחלקה מתחת לחגורת המותן והחלקת חגורת המותן מעל לבטן. מצב זה עלול לגרום לפגיעה פנימית חמורה ואף למוות.

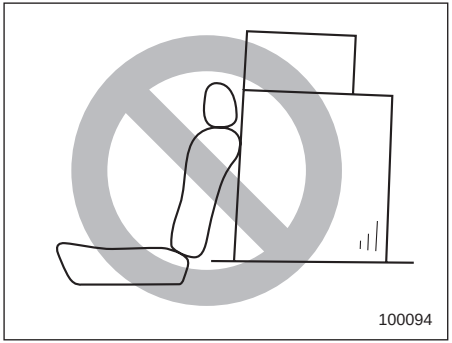

⚠ אזהרה

אסור בהחלט לערום מטען מכל סוג שהוא לגובה העולה על הקצה העליון של גב המושב, מכיוון שהמטען עלול להחליק קדימה ולפצוע נוסעים במקרה של עצירת פתאום או תאונה.

▼ המלצות בטיחות לגבי משענות הראש

⚠ אזהרה

- אין לנהוג ברכב ללא משענות הראש מכיוון שהן מתוכננות להקטין את הסיכון לפגיעת צוואר חמורה במקרה של חבטה (התנגשות) מאחור. כמו כן, אסור בהחלט להתקין את משענות הראש בכיוון ההפוך. בצורה זו משענות הראש לא יוכלו להעניק את ההגנה הנדרשת. לאחר הסרת משענות הראש הקפד תמיד לשוב ולהתקין אותן בצורה הנכונה כדי להבטיח הגנה מיטבית ליושבים ברכב.
- כדי להקטין את הסיכון לפגיעה בצוואר במקרה של חבטה מאחור, לפני תחילת הפעלת הרכב או לפני שמתיישבים במושב, כל היושבים ברכב (כולל הנהג) חייבים לוודא שמשענות הראש מותקנות ומכוונות כיאות.

■ מושב בעל כוונון ידני (אם קיים)

▼ הזזה לפנים ולאחור

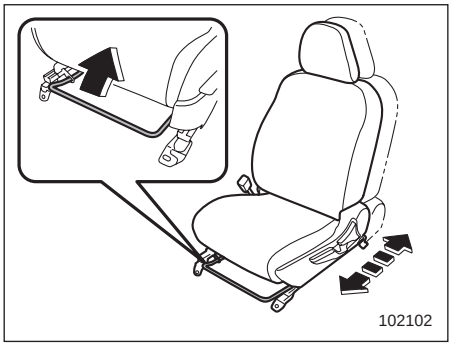

משוך את הידית כלפי מעלה והזז את המושב למצב המבוקש. לאחר מכן שחרר את הידית ונסה להזיז את המושב לפנים ולאחור כדי לוודא שהוא נעול ומאובטח במקומו.

▼ הטיית גב המושב

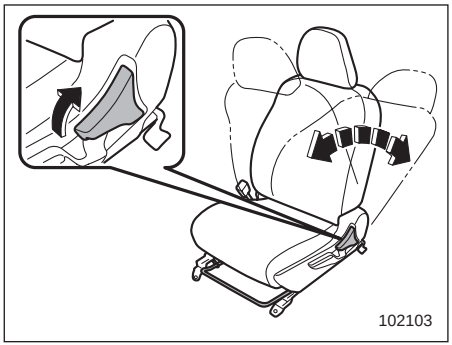

הרם את ידית ההטיה וכוונן את גב המושב למצב המבוקש. לאחר מכן שחרר את הידית וודא שגב המושב נעול ומאובטח במקומו.

כאשר גב המושב במצב נטוי לאחור הוא עלול לקפוץ כלפי מעלה בכוח בעקבות משיכת הידית. כאשר מפעילים את ידית ההטיה כדי להחזיר את גב המושב למצב זקוף, החזק את גב המושב בקלות כדי שיזדקף בהדרגה.

▼ כוונון גובה המושב (במושב הנהג)

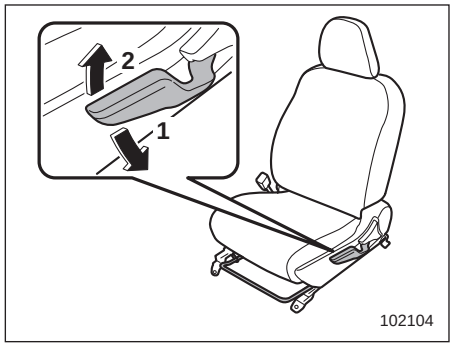

1) לחיצה על הידית כלפי מטה מנמיכה את המושב.
2) משיכה של הידית כלפי מעלה מגביהה את המושב.

ניתן לכוונן את גובה המושב על-ידי הזזה מעלה ומטה של ידית הכוונון של המושב.

■ מושב בעל כוונון חשמלי (אם קיים)

▼ מושב הנהג

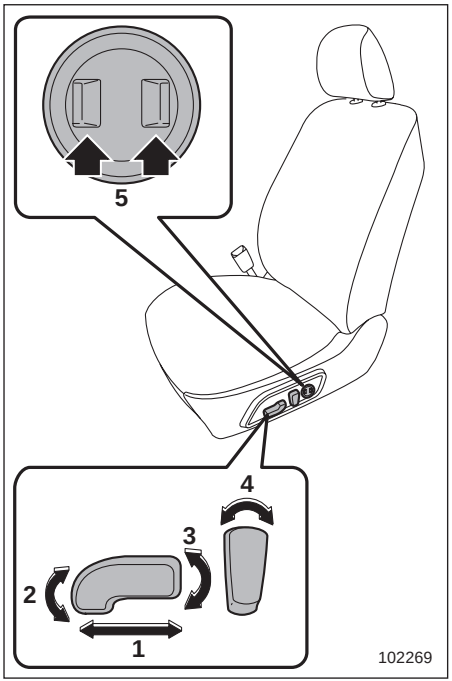

1) **מתג הזזת המושב לפנים או לאחור**
כדי להזיז את המושב לפנים או לאחור, הזז את מתג הבקרה לפנים או לאחור. בזמן כוונון מיקום המושב לפנים או לאחור, לא ניתן לכוונן את זווית כרית המושב או את גובה המושב.

2) **מתג כוונון זווית כרית המושב**
כדי לכוונן את זווית כרית המושב, משוך כלפי מעלה או דחוף כלפי מטה את קצהו הקדמי של מתג הבקרה.

3) **מתג כוונון גובה המושב**
כדי לכוונן את גובה המושב, משוך כלפי מעלה או דחוף כלפי מטה את קצהו האחורי של מתג הבקרה.

4) **מתג כוונון זווית (הטייה) גב המושב**
כדי לכוונן את זווית גב המושב, הזז את מתג הבקרה.

5) **מתג כוונון תמיכת הגב התחתון**
כדי להגביר את התמיכה לגב התחתון, לחץ על צידו הקדמי של המתג. כדי להפחית את התמיכה לגב התחתון, לחץ על צידו האחורי של המתג.

▼ מושב הנוסע הקדמי

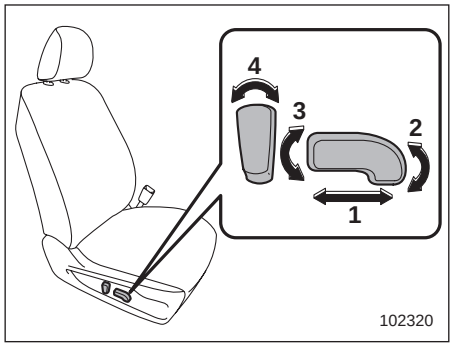

1) **מתג הזזת המושב לפנים או לאחור**
כדי להזיז את המושב לפנים או לאחור, הזז את מתג הבקרה לפנים או לאחור.

2) **מתג כוונון זווית כרית המושב**
כדי לכוונן את זווית כרית המושב, משוך כלפי מעלה או דחוף כלפי מטה את קצהו הקדמי של מתג הבקרה.

3) **מתג כוונון גובה המושב**
כדי לכוונן את גובה המושב, משוך כלפי מעלה או דחוף כלפי מטה את קצהו האחורי של מתג הבקרה.

4) **מתג כוונון זווית (הטייה) גב המושב**
כדי לכוונן את זווית גב המושב, הזז את מתג הבקרה.

▼ **תפקוד זיכרון (במושב הנהג - אם קיים)**

⚠ אזהרה

- **כדי למנוע אובדן שליטה על הרכב ופציעה, אסור בהחלט לבצע את הפעולות הבאות בזמן הנהיגה.**
  - **כוונון המושב**
  - **הפעלת מצבי הכוונון של המושב שנשמרו בזיכרון**
- **לפני כוונון המושב, ודא שידיהם ורגליהם של נוסעי המושב האחורי וכן פריטי מטען רחוקים ממנגנון הכוונון.**
- **את מצבי הכוונון של המושב שנשמרו בזיכרון יש להפעיל לפני הנהיגה. לפני כוונון המושב, הקפד לוודא שידית בורר ההילוכים נמצאת במצב P ושבלם החנייה מופעל. אין להתחיל בנהיגה עד שההפעלה של מצבי הכוונון של המושב תושלם.**
- **לפני שמפעילים את מצבי הכוונון של המושב שנשמרו בזיכרון, יש לוודא שידיהם, רגליהם וחפציהם של נוסעי המושב האחורי רחוקים ממנגנון הכוונון של המושב.**
- **אם אירעו תנאים חריגים או תקלות במהלך ההפעלה של מצבי הכוונון של המושב שנשמרו בזיכרון, הפסק את ההפעלה של מצבי הכוונון באמצעות ביצוע של אחת מהפעולות הבאות.**
  - **הפעלה של אחד ממתגי הכוונון החשמלי של המושב.**
  - **לחיצה על הלחצן SET.**
  - **לחיצה על הלחצן 1 או על הלחצן 2.**
  - **הפעלת מתג הבקרה של המראות החיצוניות.**

ניתן לשמור חלק ממצבי הכוונון של המושב. את מצבי הכוונון אפשר לשמור בלחצן 1, בלחצן 2 או בכל אחת מהיחידות של תפס המפתח, ולהפעיל אותם מהזיכרון.

אפשר לשמור את מצבי הכוונון הבאים.

- מיקום המושב בציר לפנים/אחור
- זווית גב המושב
- זווית כרית המושב
- גובה המושב
- זווית המראות החיצוניות

▽ **שמירת מצבי הכוונון של המושב בלחצן 1 או בלחצן 2**

1. כוונן את המושב כשמתקיימים התנאים הבאים.
   - בלם החנייה מופעל.
   - ידית בורר ההילוכים במצב P.

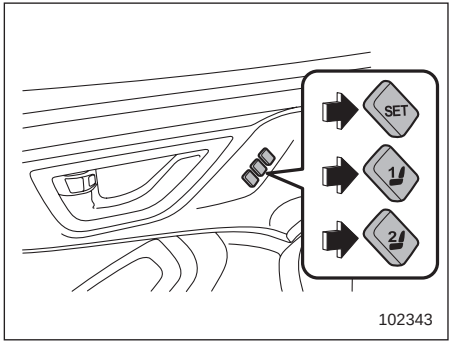

2. לחץ לחיצה ממושכת על הלחצן SET, ולאחר מכן לחץ על הלחצן 1 או על הלחצן 2 כדי לשמור את מצבי הכוונון של המושב.

יושמע צליל בודד ומצבי הכוונון של המושב יישמרו בזיכרון.

▽ **שמירת מצבי הכוונון של המושב בתפס המפתח**

1. כוונן את המושב כשמתקיימים התנאים הבאים.
   - בלם החנייה מופעל.
   - מערכת ההצתה במצב LOCK/OFF
   - ידית בורר ההילוכים במצב P.

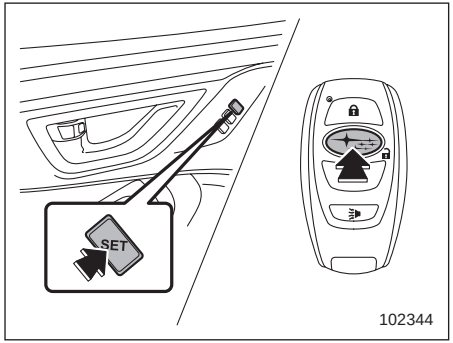

2. אחוז בתפס המפתח החכם, לחץ לחיצה ממושכת על הלחצן SET ולאחר מכן לחץ על הלחצן "🔒" שבתפס המפתח החכם.

יושמע צליל בודד ומצבי הכוונון של המושב יישמרו בזיכרון.

▽ הפעלה של מצבי הכוונון של המושב שנשמרו בלחצן 1 או בלחצן 2.

⚠ אזהרה

הקפד ללחוץ על הלחצן המתאים להפעלה של מצבי הכוונון ששמרת בזיכרון. אם המושב יכוונן למצבים שאינם אופטימליים עבורך, יכולתך לנהוג עלולה להיפגע והפעולה של חגורת הבטיחות תהיה פחות יעילה. התוצאה עלולה להיות תאונה, פציעה קשה ואף מוות.

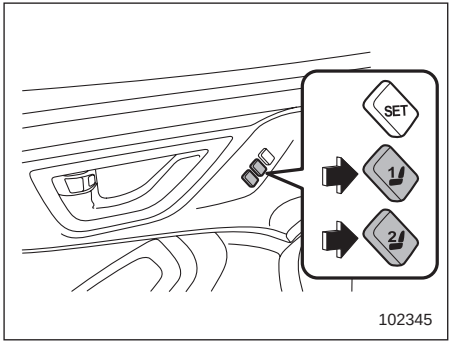

1. העבר את מערכת ההצתה למצב ON.
2. העבר את ידית בורר ההילוכים למצב P, הפעל את בלם החנייה ולחץ על הלחצן 1 או על הלחצן 2.

יושמע צליל ומצבי הכוונון של המושב והמראות החיצוניות יופעלו מהזיכרון.

הערה

- **אם שומרים מצבי כוונון חדשים באותו לחצן, נתוני הכוונון של המושב שנשמרו קודם לכן יימחקו מהזיכרון.**
- **נתוני הכוונון של המושב אינם נמחקים מהזיכרון גם אם מסירים את מצבר הרכב. אולם, ייתכן שעקב כך יהיו סטיות במיקום המושב ביחס למצבים שנשמרו בזיכרון.**

▽ הפעלה של מצבי הכוונון של המושב שנשמרו בתפס המפתח החכם

1. אחוז בתפס המפתח החכם שבו נשמרו מצבי הכוונון הרצויים.

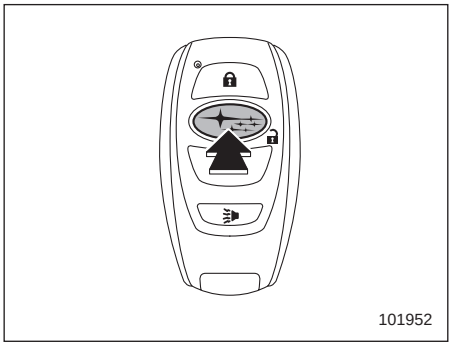

2. שחרר את הנעילה של דלת הנהג בלחיצה על הלחצן "🔒" או בנגיעה בחיישן שמאחורי ידית הדלת.
3. פתח את דלת הנהג.

יושמע צליל והמושב ינוע למצבי הכוונון שנשמרו בזיכרון.

הערה

- **אם פעולת המערכת להפעלה ללא מפתח בוטלה, לא ניתן להפעיל את מצבי הכוונון של המושב בנגיעה בחיישן שמאחורי ידית הדלת של הנהג. עם זאת, ניתן להמשיך ולהפעיל את מצבי הכוונון של המושב שנשמרו בזיכרון בלחיצה על הלחצן "🔒" שבתפס המפתח החכם. למידע על הפעלה וביטול של פעולת המערכת להפעלה ללא מפתח, עיין בנושא "ביטול הפעולה של המערכת להפעלה ללא מפתח" ☜ 115.**
- **אם שומרים מצבי כוונון חדשים באותו תפס מפתח חכם, נתוני הכוונון של המושב שנשמרו קודם לכן יימחקו מהזיכרון.**

▽ מחיקת מצבי הכוונון של המושב מהזיכרון של תפס המפתח החכם

1. סגור את דלת הנהג.
2. אחוז בתפס המפתח החכם, לחץ לחיצה ממושכת על הלחצן SET ולאחר מכן לחץ על הלחצן "🔒" שבתפס המפתח החכם.

יושמע צליל ומצבי הכוונון של המושב יימחקו מהזיכרון.

1-2. מושבים אחוריים

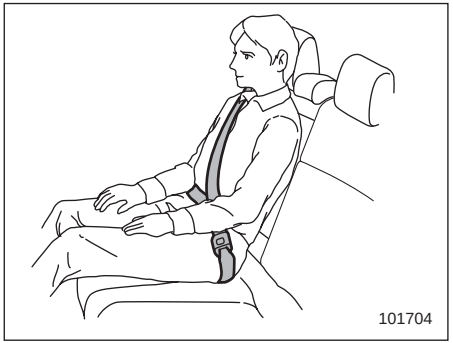

⚠ אזהרה

חגורות הבטיחות מספקות ריסון מרבי כאשר הנוסע יושב זקוף במושב. אין לשים כריות או חפצים אחרים בין הנוסע לבין גב המושב או כרית המושב. הדבר מגביר את הסיכון להחלקה מתחת לחגורת המותן והחלקת חגורת המותן מעל לבטן. מצבים אלה עלולים לגרום לפציעה קשה ואף למוות.

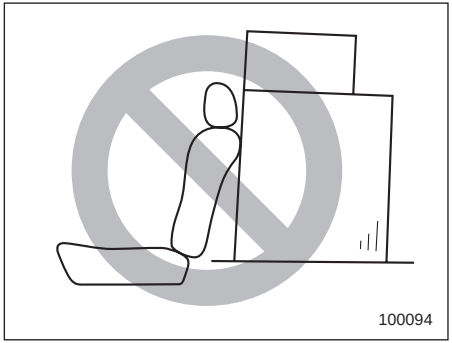

⚠ אזהרה

אסור בהחלט לערום מטען מכל סוג שהוא לגובה העולה על הקצה העליון של גב המושב, מכיוון שהמטען עלול להחליק קדימה ולפצוע נוסעים במקרה של עצירת פתאום או תאונה.

■ משענת יד (אם קיימת)

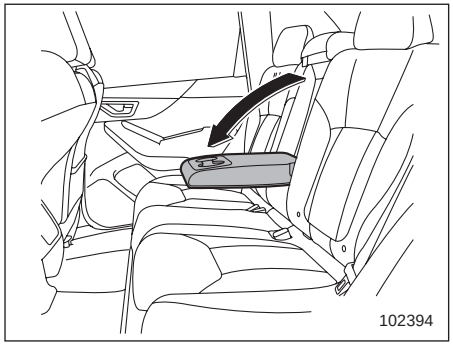

כדי לפתוח את המשענת, משוך את הקצה העליון שלה כלפי מטה.

⚠ אזהרה

- **כדי למנוע סכנה של פציעה קשה, אסור בהחלט להניח לנוסעים לשבת על משענת היד המרכזית.**
- **כשחוגרים את חגורות הבטיחות, יש להיזהר שהן לא יסתבכו במשענת היד. במקרה חירום, חגורת הבטיחות לא תוכל לבצע את הפעולה שלשמה נועדה והתוצאה עלולה להיות פציעה קשה.**

■ קיפול גב המושב האחורי כלפי מטה

⚠ אזהרה

- **לפני שמקפלים את גב המושב כלפי מטה יש לוודא שאף נוסע אינו יושב ואף חפץ אינו מונח על המושב האחורי. אם לא פועלים כך, קיימת סכנה של פציעה או נזק לרכוש כתוצאה מקיפול פתאומי של גב המושב כלפי מטה.**
- **אסור בהחלט להניח לנוסעים לשבת בזמן הנסיעה על גב המושב האחורי המקופל או באזור המטען. אי ציות לאזהרה זו עלול לגרום לפגיעה חמורה או למוות.**
- **יש לאבטח את כל פריטי המטען, ובמיוחד חפצים ארוכים, בצורה הולמת, על מנת למנוע מהם להתעופף קדימה ברכב ולגרום פציעה קשה במקרה של בלימה פתאומית, סיבוב חד או האצה חריפה.**
- **לאחר החזרת גב המושב למצבו המקורי, נסה לטלטל מעט את גב המושב לאחור ולפנים כדי לוודא שהוא מאובטח היטב למקומו. אם גב המושב אינו מאובטח היטב למקומו, עלול גב המושב להתקפל בצורה פתאומית במקרה של בלימה עזה, או שחפצים יושלכו מאזור המטען, דבר שעלול לגרום לפציעה קשה ואף למוות.**

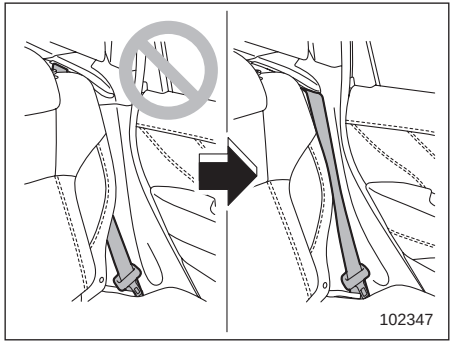

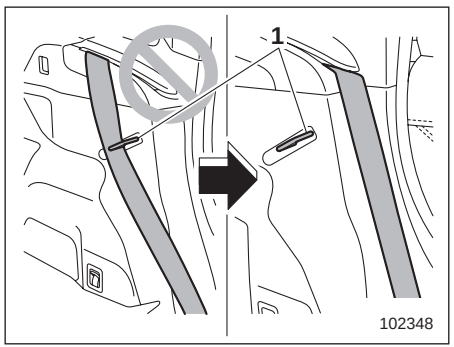

1) וו אבטחה

⚠ אזהרה

כששבים ומחזירים את גב המושב למצבו המקורי, יש להקפיד על אמצעי הזהירות הבאים. אם לא נוקטים בהם התוצאה עלולה להיות פציעה קשה במקרה של תאונה, משום שחגורת הבטיחות לא תוכל לפעול ביעילות.

- **יש להיזהר שחגורת הבטיחות לא תילכד בגב המושב ועליה להיות גלויה במלואה.**
- **יש למנוע מעבר של חגורת הבטיחות מאחורי וו האבטחה של גב המושב.**

⚠ זהירות

- **אסור לתלות על וו האבטחה פריטי מטען. גב המושב עלול שלא להינעל היטב במקומו. התוצאה עלולה להיות תאונה.**
- **במהלך הנסיעה, אם חפץ כלשהו יפגע בידית השחרור, גב המושב עלול להתקפל כלפי מטה. היזהר שפריטי מטען כלשהם לא יפגעו בידית.**

1. הנמך את משענת הראש של מקום הישיבה האחורי-מרכזי.

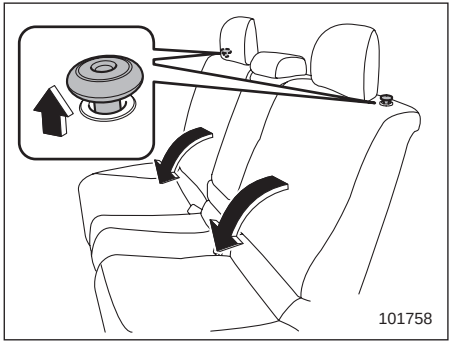

כפתור שחרור

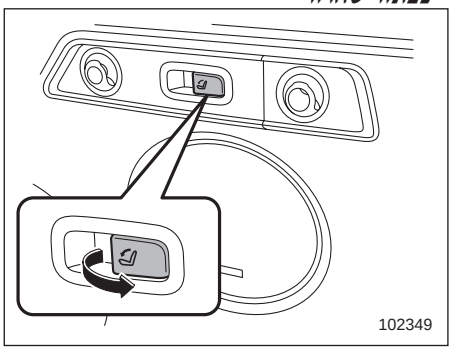

ידית שחרור בשני צדי אזור המטען (אם קיימת)

2. שחרר את נעילת גב המושב על-ידי משיכת כפתור שחרור הנעילה או ידית השחרור (אם קיימת), וקפל את גב המושב כלפי מטה.

▼ החזרת גב המושב האחורי למצב זקוף

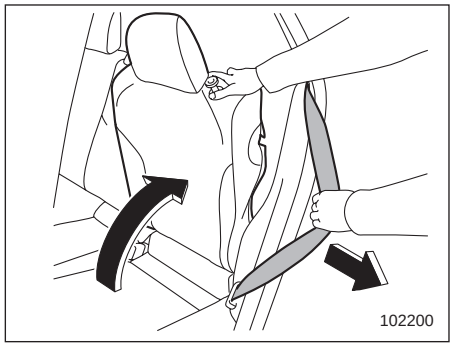

⚠ אזהרה

כששבים ומחזירים את גב המושב למצבו המקורי, יש להקפיד על אמצעי הזהירות הבא.

אם לא מקפידים לשמור על אמצעי הזהירות הזה, עלול להיגרם נזק לחגורת הבטיחות, יעילותה תיפגע והתוצאה עלולה להיות פציעה קשה.

- **כשמחזירים את גב המושב למצבו המקורי, יש למשוך את חגורת הבטיחות כלפי צידו החיצוני של הרכב, כדי שלא תילכד בין גב המושב לבין החיפוי.**

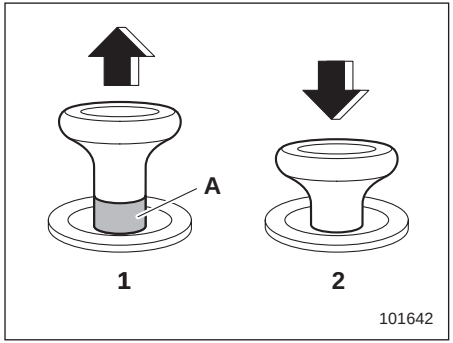

כפתור שחרור נעילה

1) משוחרר
2) נעול
A) סימן אדום שמציין כי הנעילה משוחררת

על מנת להחזיר את גב המושב למצבו המקורי, הרם את גב המושב עד שהוא ננעל היטב במקומו וודא שלא ניתן עוד להבחין בסימן האדום על כפתור שחרור הנעילה, אשר מציין כי הנעילה משוחררת.

⚠ אזהרה

כששבים ומחזירים את גב המושב למצב זקוף יש לוודא שהסימן האדום על כפתור שחרור הנעילה אינו גלוי לעין. כמו כן, נסה לטלטל מעט את גב המושב כדי לוודא שהוא מאובטח היטב למקומו. אם גב המושב אינו מאובטח היטב למקומו, עלול גב המושב להתקפל בצורה פתאומית כלפי מטה במקרה של בלימה עזה, או שחפצים יושלכו מאזור המטען, דבר שעלול לגרום לפציעה קשה ואף למוות.

■ הטיית גב המושב (אם התפקוד קיים)

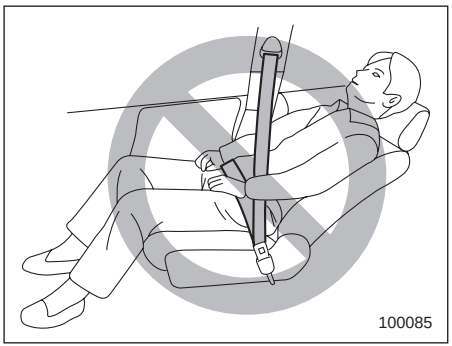

⚠ אזהרה

כדי למנוע החלקה של הנוסע מתחת לחגורת הבטיחות במקרה של התנגשות, הקפד לפעול על פי ההנחיות הבאות:

- **בזמן הנסיעה, גב המושב צריך להיות במצב זקוף.**
- **אין להניח חפצים, כגון כריות, בין הנוסע לבין גב המושב.**

אחרת, יגבר הסיכון להחלקה מתחת לחגורת המותן והחלקת חגורת המותן מעל לבטן. מצב זה עלול לגרום לפגיעה פנימית חמורה ואף למוות.

⚠ זהירות

אם הרכב מצויד בכיסוי לאזור המטען, הקפד על הנחיות הזהירות להלן:

- **היזהר שלא לצבוט את אצבעותיך בין משענת הראש לבין כיסוי אזור המטען בזמן הטיית המושב האחורי.**
- **הזז לאחור את החלק הקדמי של כיסוי אזור המטען, כדי שהכיסוי לא ייפגע במהלך הטיית גב המושב. עיין בנושא "כיסוי אזור המטען" ☜ 267.**

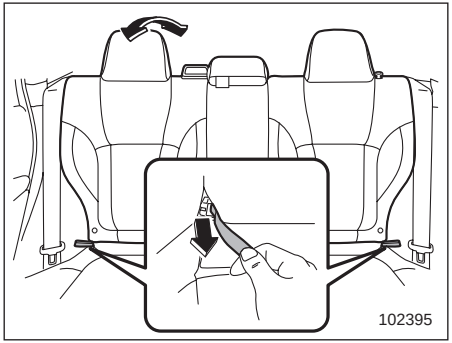

משוך ברצועה וכוונן את גב המושב למצב הרצוי.

לאחר מכן, הרפה מהרצועה וודא שגב המושב מאובטח היטב במקומו.

1-3. משענות ראש

⚠ אזהרה

משענות הראש הקדמיות תוכננו להתקנה במושבים הקדמיים בלבד. משענות הראש האחוריות תוכננו להתקנה במושבים האחוריים בלבד. אסור לנסות ולהתקין את משענות הראש הקדמיות במושבים האחוריים, או את משענות הראש האחוריות במושבים הקדמיים.

הערה

אפשר לכוונן רק את הזווית של משענות הראש הקדמיות. כשמתקינים את משענות הראש של המושבים הקדמיים, יש לוודא שניתן לכוונן את הזווית שלהן.

■ מושבים קדמיים

הן מושב הנהג והן מושב הנוסע הקדמי מצוידים במשענות ראש. שתי משענות הראש מתכוננות באופנים הבאים:

▼ כוונון גובה

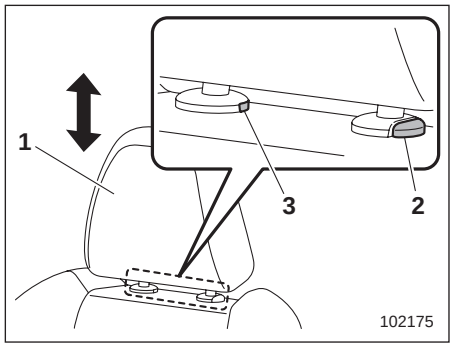

1) משענת ראש
2) כפתור שחרור
3) כפתור הסרה

לשחרור:

- כדי להעביר את משענת הראש מהמצב הנמוך ביותר לשלב הראשון

משוך את משענת הראש כלפי מעלה, לשלב הראשון.

להגבהה:

- כדי להעביר את משענת הראש מהשלב הראשון לשלב השלישי

משוך את משענת הראש כלפי מעלה תוך כדי

לחיצה על כפתור השחרור שבחלקו העליון של גב המושב.

להנמכה:

דחוף את משענת הראש כלפי מטה תוך כדי לחיצה על כפתור השחרור הנמצא על הצד העליון של גב המושב.

להסרה:

היעזר במפתח או בחפץ אחר, קשיח וחד, כדי ללחוץ על כפתור ההסרה, ולאחר מכן שלוף החוצה את משענת הראש.

להתקנה:

דחוף את משענת הראש לפתחים שבחלק העליון של גב המושב, עד שתינעל.

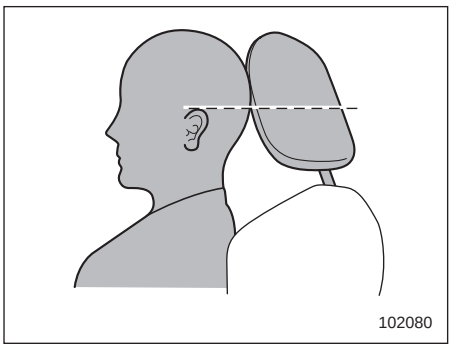

יש לכוונן כל אחת ממשענות הראש כך שמרכזה יהיה קרוב ביותר לקצה העליון של אוזניו של היושב באותו מושב.

הערה

אם לא ניתן למשוך את משענת הראש החוצה או להתקין אותה מפני שהמרווח קטן מדי, הטה את המושב לפני ביצוע הנוהל של ההתקנה וההסרה.

▼ כוונון זווית

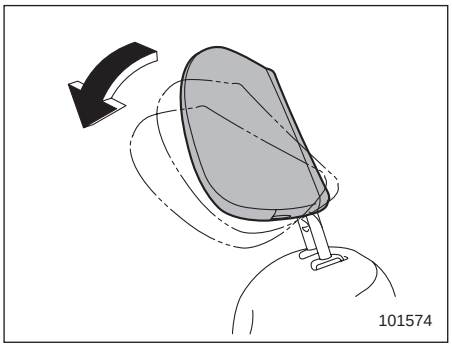

אפשר לכוונן את הזווית של משענת הראש במספר צעדים. כוונן את משענת הראש לזווית שבה תוכל ליהנות מתנוחת נהיגה מתאימה, כאשר עורפך קרוב ככל האפשר למשענת הראש.

כדי להטות:

הטה את משענת הראש בידך למצב הרצוי. משענת הראש תינעל במקומה בנקישה.

להחזרה:

הטה את משענת הראש עד תום מהלכה. משענת הראש תשוב באופן אוטומטי למצב הזקוף ביותר.

לאחר מכן, כוונן את משענת הראש לזווית הרצויה.

■ מושבים אחוריים

בכל מושבי השורה השנייה מותקנות משענות ראש, וניתן לכוונן אותן כמוסבר להלן.

▼ מקומות הישיבה הקיצוניים

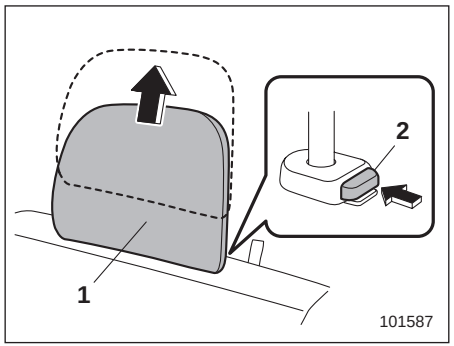

1) משענת ראש
2) כפתור שחרור

להסרה:

תוך כדי לחיצה על כפתור השחרור, משוך והוצא את משענת הראש.

להתקנה:

דחוף את משענת הראש לפתחים שבחלק העליון של גב המושב, עד שתינעל. לחץ והחזק את כפתור השחרור כדי להנמיך את משענת הראש.

לאחר שמתקינים את משענת הראש יש לוודא שהיא ננעלה היטב במקומה.

▼ **מקום הישיבה המרכזי**

⚠ זהירות

משענת הראש אינה מיועדת לשימוש במצבה המכונס. לפני שיושבים במושב, יש להגביה את משענת הראש למצבה הפתוח.

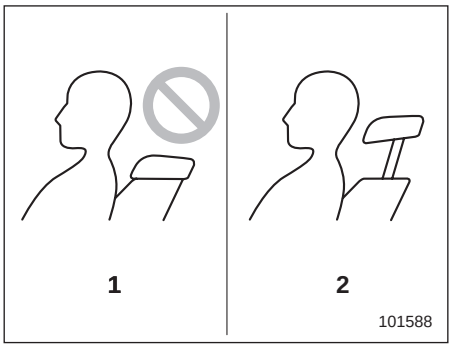

1) לא נכון (מצב מכונס)
2) נכון (מצב פתוח)

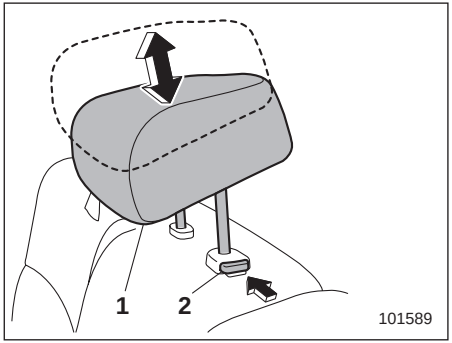

1) משענת ראש
2) כפתור שחרור

כדי להגביה:

משוך את משענת הראש כלפי מעלה.

להנמכה:

תוך כדי לחיצה על כפתור השחרור, דחוף את משענת הראש כלפי מטה.

להסרה:

תוך כדי לחיצה על כפתור השחרור, משוך והוצא את משענת הראש.

להתקנה:

דחוף את משענת הראש לפתחים שבחלק העליון של גב המושב, עד שתינעל. לחץ והחזק את כפתור השחרור כדי להנמיך את משענת הראש.

כשיושבים במקום הישיבה המרכזי מאחור, יש להגביה את משענת הראש למצב הפתוח.

כשמקום הישיבה פנוי, הנמך את משענות הראש כדי לשפר את הראות אחורה.

1-4. מחמם מושב (אם קיים)

יחידות החימום מותקנות במושבים הקדמיים או במושבים האחוריים (הקיצוניים).

חימום המושב אפשרי רק כשמערכת ההצתה במצב ACC או במצב ON.

■ אמצעי בטיחות

⚠ זהירות

- **אנשים בעלי עור עדין עלולים לסבול מכוויות קלות, אפילו בטמפרטורות נמוכות, כאשר ישתמשו במחמם המושב לפרק זמן ארוך. כאשר משתמשים במחמם, הקפד להזהיר את האנשים הנוגעים בדבר.**
- **אין לשים על המושב חפצים המבודדים מפני חום, כגון שמיכות, כריות או דברים דומים. מצב זה עלול לגרום לחימום יתר של מחמם המושב.**
- **הקפד לכבות את מחמם המושב כאשר המושב הגיע לדרגת חום מספקת, או לפני שאתה עוזב את הרכב.**

הערה

שימוש במחמם המושב לפרק זמן ארוך כאשר המנוע אינו פועל עלול לגרום לפריקת המצבר.

■ מחמם המושב הקדמי

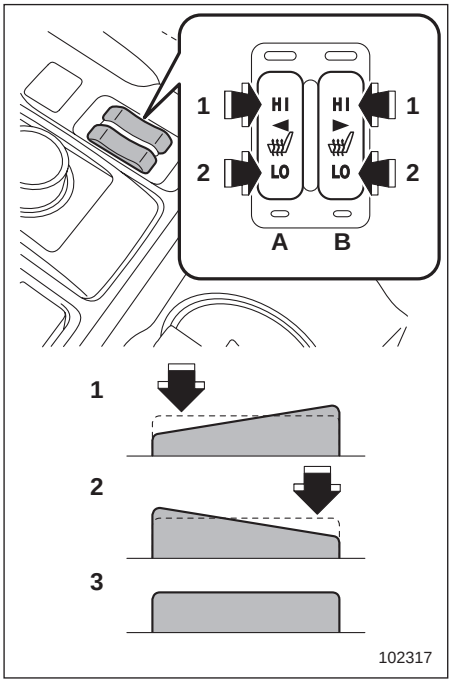

מושבים קדמיים

1) HI - חימום מהיר
2) LO - חימום רגיל
3) מנותק
A) צד שמאל
B) צד ימין

כדי להפעיל את מחמם המושב, יש ללחוץ על מצב LO או HI במתג, בהתאם לטמפרטורה הרצויה.

במצב HI חימום המושב מהיר יותר.

כדי לכבות את מחמם המושב, יש ללחוץ קלות על המתג, בצד הנגדי לצד הלחוץ.

נורית החיווי הקבועה במתג נדלקת כשמחמם המושב פועל.

■ מחמם המושב האחורי (אם קיים)

⚠ זהירות

כשמפעילים את מתג המחמם של המושב האחורי, אין לפתוח ולסגור את מכסה הקונסולה המרכזית. האצבעות עלולות להילכד במכסה.

חימום המושב אפשרי רק כשמערכת ההצתה במצב ON.

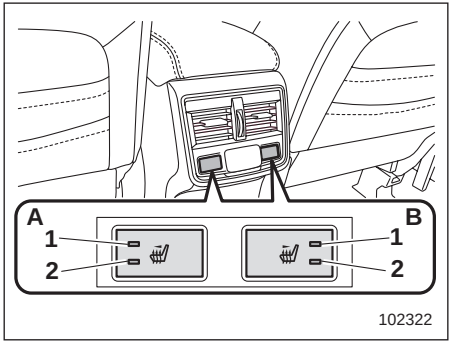

מתג מחמם המושב האחורי

1) נורית חיווי לחימום בעצמה גבוהה
2) נורית חיווי לחימום בעצמה נמוכה
A) צד שמאל
B) צד ימין

לחץ על מתג המחמם של המושב האחורי. בעקבות כל לחיצה על הלחצן, יוחלף מצב החימום לפי הסדר הבא.

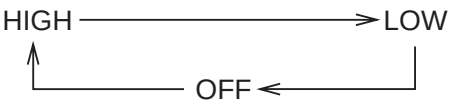

כשבוחרים בחימום בעצמה נמוכה, מאירה במתג המחמם של המושב האחורי נורית החיווי לחימום בעצמה נמוכה. כשבוחרים בחימום בעצמה גבוהה, מאירות הן נורית החיווי לחימום בעצמה נמוכה והן נורית החיווי לחימום בעצמה גבוהה. כשמכבים את החימום, כבות שתי נוריות החיווי.

כשבוחרים בחימום בעצמה גבוהה, המושב מתחמם מהר יותר.

הערה

לאחר ששבים ומתניעים את הרכב, נשמרים רק המצבים שנקבעו במתגי המחמם של המושב הקדמי. המצב שנקבע במתגי המחמם של המושב האחורי מאופס.

1-5. חגורות בטיחות

■ המלצות בטיחות לגבי חגורות הבטיחות

⚠ אזהרה

- **על כל נוסעי הרכב לחגור חגורות בטיחות לפני תחילת הנסיעה. אחרת, תגדל סכנת הפגיעה הקשה בעת עצירה פתאומית או תאונה.**
- **על כל החגורות להיות מהודקות לגוף כדי לספק הגנה מרבית. חגורות המונחות בצורה רופפת אינן יעילות באותה מידה במניעה או הפחתה של חומרת הפציעות.**
- **כל חגורת בטיחות מיועדת לתמוך באדם אחד בלבד. אסור בהחלט להשתמש בחגורה אחת עבור שני אנשים או יותר – אפילו אם הם ילדים. אחרת, במקרה של תאונה, עלולים להיגרם פציעה חמורה או מוות.**
- **החלף את כל מכללי החגורות, כולל מנגנוני האיסוף ואבזרי החיבור של הרכב, אם הוא היה מעורב בתאונה קשה. יש להחליף את כל המכלל אפילו אם אין נזק נראה לעין.**
- **אסור בהחלט לחגור את חגורת הבטיחות כשהיא מפותלת או הפוכה. במקרה של תאונה, חגורה במצב כזה עלולה להגדיל את סכנת הפציעה או את חומרתה.**

- **העבר את חגורת המותן נמוך ככל האפשר על הירכיים. במצב זה, הכוח הנוצר בחגורת המותן בעקבות התנגשות יתחלק על עצמות הירך, שהן חזקות יותר מאשר חלקי הבטן הרכים יותר.**
- **חגורות הבטיחות מספקות ריסון מרבי כאשר הנוסע יושב זקוף במושב. כדי למנוע סכנת החלקה מתחת לחגורת הבטיחות בזמן התנגשות, גב המושבים הקדמיים חייב תמיד להיות במצב זקוף כאשר הרכב בתנועה. אם גב המושבים הקדמיים אינו במצב זקוף בזמן התנגשות, תגדל הסכנה של החלקת היושב במושב מתחת לחגורת המותן והחלקת חגורת המותן מעל לבטן. מצב זה עלול לגרום לפגיעה פנימית חמורה ואף למוות.**
- **אין לשים כריות או חפצים אחרים בין הנוסע לבין גב המושב או כרית המושב. הדבר מגביר את הסיכון להחלקה מתחת לחגורת המותן והחלקת חגורת המותן מעל לבטן. מצב זה עלול לגרום לפגיעה פנימית חמורה ואף למוות.**

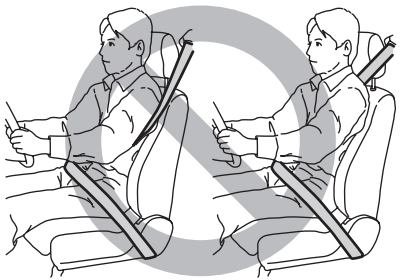
100101

⚠ אזהרה

אסור בהחלט להעביר את חגורת הכתף מתחת לזרוע או מאחורי הגב. במקרה של תאונה מצב זה עלול להגדיל את הסכנה לפגיעה או להגדיל את חומרתה.

⚠ זהירות

חלקי מתכת של חגורת הבטיחות עלולים להתחמם מאוד ברכב שעומד סגור בשמש ועלולים לגרום לכוויות; הם עלולים לגרום לכווייה לנוסע. אין לגעת בחלקים חמים אלו עד שיתקררו.

הרכב מצויד ביחידה לחישת התנגשות ואבחון, אשר מתעדת את השימוש בחגורות הבטיחות על ידי הנוסע הקדמי במקרה התנפחות של כרית האוויר הקדמית, כרית האוויר הצדית וכן וילונות הצד המתנפחים.

▼ תינוקות וילדים קטנים

השתמש במערכת ריסון לילדים המתאימה לרכבך. עיין בנושא "מערכות ריסון לילדים" ☞ 57.

▼ ילדים

⚠ אזהרה

יש לרתום ילדים באמצעי ריסון מתאים במושב האחורי, בכל עת. כרית האוויר מתנפחת במהירות ובעצמה גבוהה ויכולה לפצוע או אפילו להרוג ילדים, במיוחד אם אינם רתומים או אם הם רתומים בצורה לא נכונה. מכיוון שילדים קלי-משקל וחלשים יחסית למבוגרים, הסיכון שלהם להיפצע מניפוח כרית האוויר גדול יותר. מסיבה זו, אנו ממליצים מאוד שכל הילדים (אלה שזקוקים עדיין למערכות ריסון לילדים וגם ילדים גדולים יותר שכבר אינם זקוקים להן) ישבו במושב האחורי כשהם רתומים היטב בכל עת - באמצעות מערכת ריסון לילדים או חגורת הבטיחות של הרכב, בהתאם לגובה הילד ומשקלו.

חובה תמיד להתקין מערכות ריסון לילדים מכל הסוגים (כולל מושב לילדים הפונה לפנים) במושבים האחוריים.

אסור בהחלט להתקין מושב בטיחות לילדים במושב הקדמי. התקנה כזו עלולה לגרום לפציעה קשה או מוות של הילד בזמן תאונה, כיוון שראשו יהיה קרוב מדי לכרית האוויר.

לפי הסטטיסטיקה של תאונות דרכים, ילדים בטוחים יותר כאשר הם רתומים בצורה נכונה במקומות ישיבה אחוריים מאשר במקומות ישיבה קדמיים. להוראות ואמצעי זהירות לגבי מערכות ריסון לילדים, עיין בנושא "מערכות ריסון לילדים" ☜ 57.

אם הילד גדול מדי עבור מערכת ריסון לילדים, יש להושיבו במושב האחורי ולרתום אותו באמצעות חגורת בטיחות. לפי הסטטיסטיקה של תאונות דרכים, ילדים בטוחים יותר כאשר הם רתומים בצורה נכונה במקומות ישיבה אחוריים מאשר במקומות ישיבה קדמיים. אסור בהחלט להרשות לילד לעמוד או לכרוע על המושב בזמן נסיעה.

אם רצועת הכתף של חגורת הבטיחות עוברת על הפנים או הצוואר של הילד, הזז את הילד קרוב יותר לאבזם החגורה כדי לספק התאמה טובה יותר באזור הכתף. יש להקפיד ולהעביר את רצועת המותן של חגורת הבטיחות נמוך ככל האפשר על הירכיים, ולא על מותני הילד. אם לא ניתן למקם כיאות את רצועת הכתף, יש להשתמש במערכת ריסון לילדים. אסור בהחלט למקם את רצועת הכתף מתחת לזרועו של הילד או מאחורי גבו.

▼ נשים בהריון

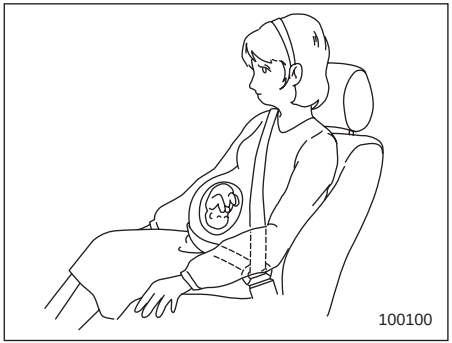

גם נשים בהריון חייבות להשתמש בחגורות הבטיחות. עליהן להתייעץ עם רופאן לגבי המלצות ספציפיות. יש להעביר את חגורת המותן נמוך ככל האפשר על הירכיים ולא על המותניים.

■ מנגנון לנעילת חירום (ELR)

לחגורת הבטיחות של הנהג מנגנון איסוף נגעל בחירום (ELR).

מנגנון איסוף זה מאפשר תנועות גוף רגילות, אך מנגנון האיסוף נגעל באופן אוטומטי בעת עצירת פתאום או התנגשות, וכן כאשר מושכים את החגורה מהר מאוד ממנגנון האיסוף.

■ מנגנון נעילה אוטומטית/מנגנון לנעילת חירום (ALR/ELR)

לכל אחת מחגורות הבטיחות של מושבי הנוסעים יש מנגנון נעילה אוטומטית/מנגנון לנעילת חירום (ALR/ELR). באופן רגיל, מנגנון הנעילה האוטומטית/המנגנון לנעילת חירום מתפקד כמנגנון איסוף נגעל בחירום (ELR). למנגנוני ALR/ ELR יש מצב נעילה נוסף, מצב של 'מנגנון איסוף לנעילה אוטומטית', שמיועד לאבטחה של מערכות ריסון לילדים. כאשר מושכים את חגורת הבטיחות החוצה עד לסוף ולאחר מכן היא נאספת אפילו במעט, מנגנון האיסוף נועל את החגורה במצב זה ואי-אפשר להאריך אותה. כאשר החגורה נאספת נשמעות נקישות, כדי לסמן שמנגנון האיסוף מתפקד כ-ALR. כאשר החגורה נאספת בשלמותה, מצב ALR מתבטל.

כאשר מתקינים מושב בטיחות לילד על המושב האחורי באמצעות חגורת בטיחות,

חייבים להסב את חגורת הבטיחות למצב של מנגנון איסוף לנעילה אוטומטית (ALR).

כאשר מסירים את מערכת הריסון לילדים, יש לדאוג לכך שחגורת הבטיחות נאספת במלואה ושמנגנון האיסוף חוזר למצב מנגנון איסוף ננעל בחירום (ELR).

להנחיות העברה של מנגנון האיסוף למצב ALR והחזרתו שוב למצב ELR, עיין בנושא "התקנת מערכות ריסון לילדים עם חגורת בטיחות ALR/ELR" ☜ 61.

■ נורית אזהרה וצליל אזהרה של חגורת הבטיחות

עיין בנושא "נורית אזהרה וצליל אזהרה של חגורת הבטיחות" ☜ 155.

■ חגירת חגורת הבטיחות

▼ חגורות בטיחות קדמיות

1. כוון את מיקום המושב כמוסבר להלן.

מושב הנהג: כוון את גב המושב למצב זקוף. הרחק את המושב ככל האפשר מגלגל ההגה, תוך שמירה על יכולת שליטה מלאה ברכב.

מושב הנוסע הקדמי: כוון את גב המושב למצב זקוף. הזז את המושב לאחור ככל האפשר.

2. התיישב כשגבך צמוד אל המושב.
3. אחוז בלשונית ומשוך את החגורה החוצה באטיות. אין להניח לה להתפתל.
   - אם החגורה נעצרת לפני שהיא מגיעה לאבזם, החזר אותה מעט ומשוך אותה החוצה לאט יותר.
   - אם עדיין אי-אפשר לבטל את נעילת החגורה, תן לחגורה להיאסף מעט לאחר משיכה חזקה ואז משוך אותה החוצה לאט שוב.

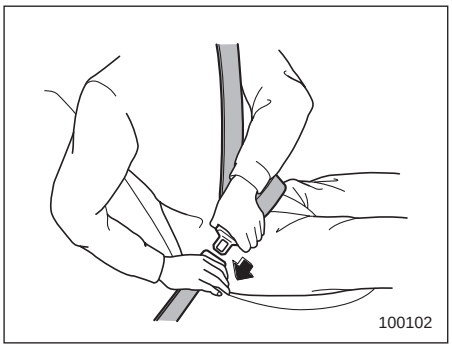

4. הכנס את הלשונית לתוך האבזם עד שתשמע נקישה.

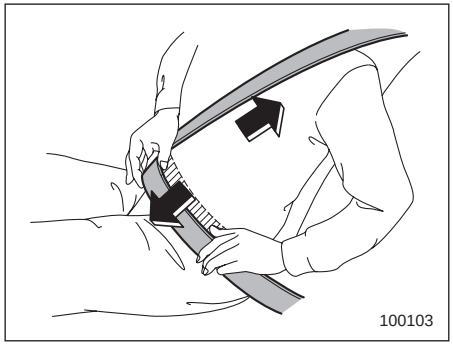

5. כדי להדק היטב את רצועת המותן, משוך את רצועת הכתף כלפי מעלה.
6. העבר את רצועת המותן נמוך ככל האפשר על הירכיים, לא על המותניים.

▽ כוונון גובה נקודת העיגון של רצועת הכתף במושב הקדמי

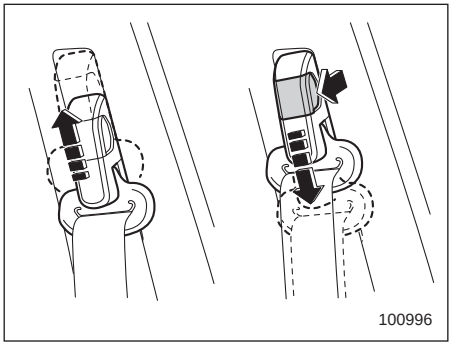

יש לכוון את גובה נקודת העיגון של רצועת הכתף למצב המתאים ביותר לנהג או לנוסע הקדמי. כוון את גובה נקודת העיגון תמיד כך שרצועת הכתף תעבור מעל למרכז הכתף מבלי לגעת בצוואר.

כדי להגביה:

משוך את כפתור השחרור והזז את נקודת העיגון כלפי מעלה.

כדי להנמיך:

משוך את כפתור השחרור והזז את נקודת העיגון כלפי מטה.

משוך את נקודת העיגון כלפי מטה כדי לוודא שהיא נעולה ומאובטחת היטב.

⚠ אזהרה

כאשר תחגור את חגורת הבטיחות, דאג לכך שהרצועה אינה עוברת מול הצוואר. אם כן, כוונן את נקודת העיגון של הרצועה למצב נמוך יותר. העברת רצועת הכתף על הצוואר עלולה לגרום לפציעה לצוואר במצב של בלימת פתע או התנגשות.

▽ שחרור חגורת הבטיחות

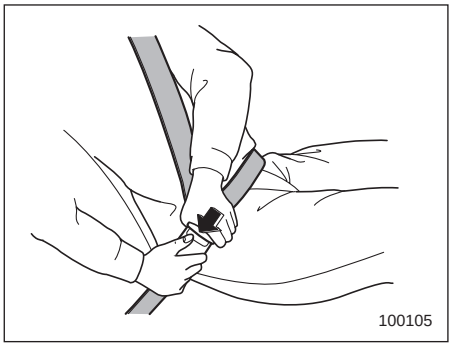

1. לחץ על הכפתור שעל האבזם.
2. כדי למנוע הסתבכות או התפתלות של חגורת הבטיחות, הנח לחגורת הבטיחות להיאסף באיטיות.

לפני שתסגור את הדלת, ודא שהחגורות נאספו כיאות כדי למנוע את תפיסת הרצועה בדלת.

▼ חגורות בטיחות אחוריות (פרט לחגורה האחורית-מרכזית)

1. התיישב כשגבך צמוד אל המושב.
2. אחוז בלשונית ומשוך את החגורה החוצה באטיות. אין להניח לה להתפתל.
   - אם החגורה נעצרת לפני שהיא מגיעה לאבזם, החזר אותה מעט ומשוך אותה החוצה לאט יותר.
   - אם עדיין אי-אפשר לבטל את נעילת החגורה, תן לחגורה להיאסף מעט לאחר משיכה חזקה ואז משוך אותה החוצה לאט שוב.

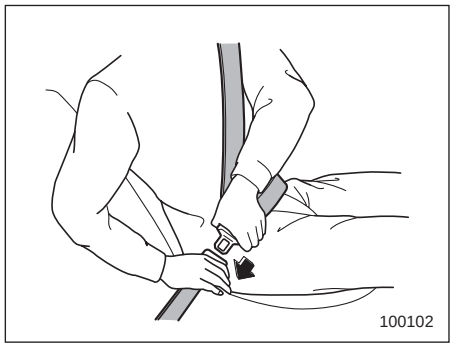

3. הכנס את הלשונית לתוך האבזם עד שתשמע נקישה.

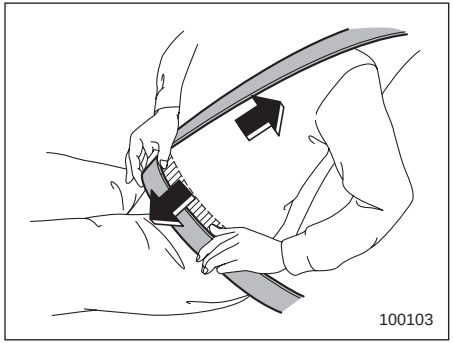

4. כדי להדק היטב את רצועת המותן, משוך את רצועת הכתף כלפי מעלה.
5. העבר את רצועת המותן נמוך ככל האפשר על הירכיים, לא על המותניים.

▽ שחרור חגורת הבטיחות

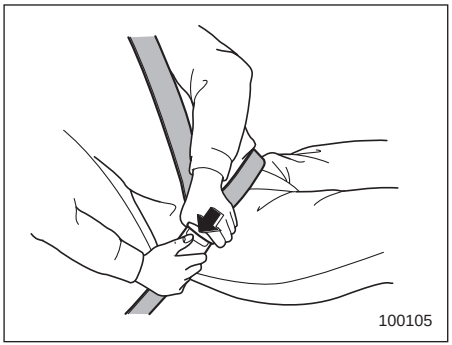

1. לחץ על הכפתור שעל האבזם.
2. כדי למנוע הסתבכות או התפתלות של חגורת הבטיחות, הנח לחגורת הבטיחות להיאסף באיטיות.

לפני שתסגור את הדלת, ודא שהחגורות נאספו כיאות כדי למנוע את תפיסת הרצועה בדלת.

▼ חגורת בטיחות אחורית מרכזית

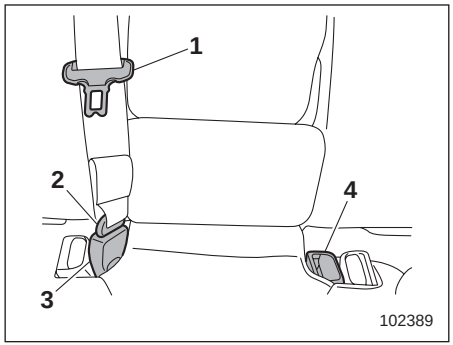

1) לשונית חגורת הבטיחות המרכזית
2) מחבר (לשונית)
3) מחבר (אבזם)
4) אבזם חגורת הבטיחות המרכזית

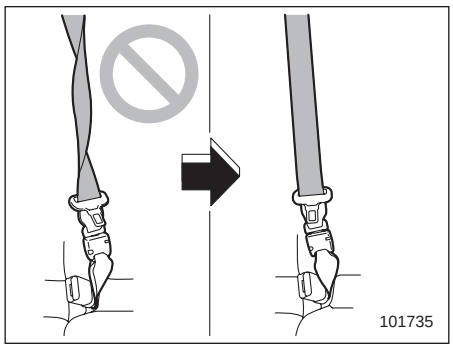

⚠ אזהרה

חגירת חגורת הבטיחות כאשר הרצועה מפותלת עלולה להגביר את הסיכון לפגיעה בתאונה או להגדיל את חומרתה. בזמן חגירת החגורה לאחר שנמשכה מתוך מנגנון האיסוף, ובמיוחד כאשר מכניסים את הלשונית לתוך האבזם המתאים (בצד ימין), ודא תמיד כי הרצועה אינה מפותלת.

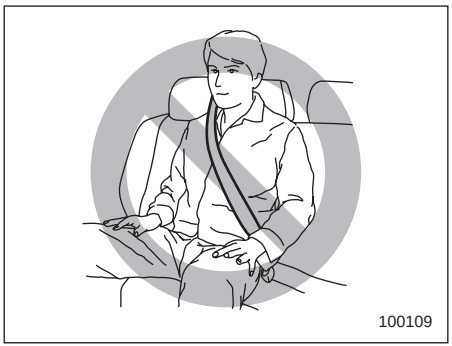

⚠ אזהרה

- **דאג לחבר את שתי הלשוניות לאבזמים שלהן בהתאמה. אם משתמשים בחגורת הבטיחות כחגורת כתף בלבד (כאשר לשונית המחבר אינה מחוברת לאבזם המחבר בצד ימין), היא אינה מסוגלת לרסן את הנוסע במקומו כיאות במקרה של תאונה, ומצב זה עלול לגרום לפגיעה חמורה או למוות.**
- **משענת הראש אינה מיועדת לשימוש במצבה הנמוך ביותר. לפני שיושבים במושב, יש להגביה את משענת הראש למצבה הפתוח. אחרת, במקרה של תאונה, עלולים להיגרם פציעה חמורה או מוות.**

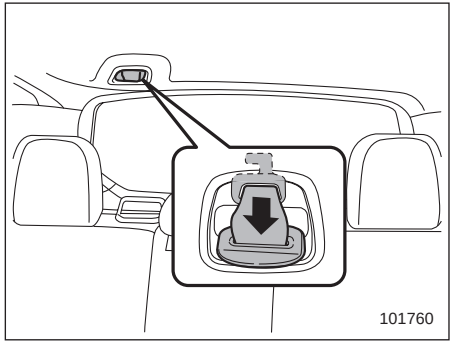

חגורת הבטיחות המרכזית-אחורית מאוחסנת בגומחה בתקרה.

1. הוצא את המחבר (לשונית) מהחריץ שבגומחה על-ידי משיכת המחבר (לשונית) ומשיכת חגורת הבטיחות באטיות החוצה.

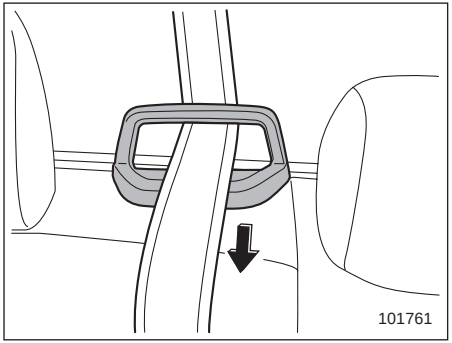

2. העבר את חגורת הבטיחות דרך המוליך.

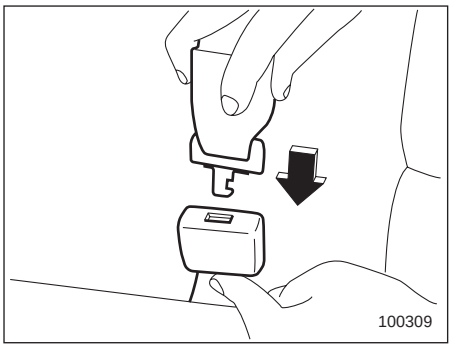

3. לאחר שווידאת שהחגורה אינה מפותלת, הכנס את המחבר (לשונית) בקצה החגורה לתוך האבזם בצד ימין עד ששומעים נקישה.

- אם החגורה נעצרת לפני שהיא מגיעה לאבזם, החזר אותה מעט ומשוך אותה החוצה לאט יותר.
- אם עדיין אי-אפשר לבטל את נעילת החגורה, תן לחגורה להיאסף מעט לאחר משיכה חזקה ואז משוך אותה החוצה לאט שוב.

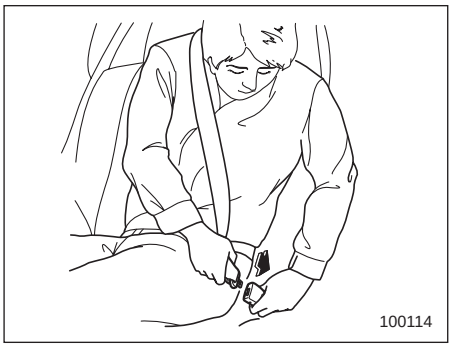

4. הכנס את לשונית חגורת הבטיחות המרכזית לתוך אבזם חגורת הבטיחות המרכזי עליו מסומן CENTER בצד שמאל, עד לנקישת הנעילה.

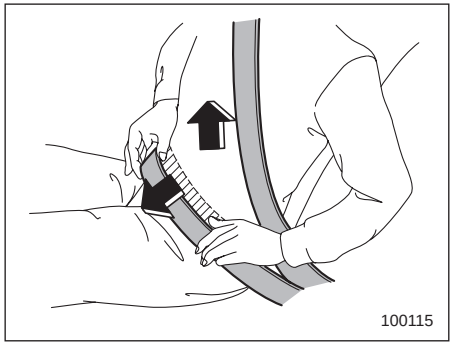

5. כדי להדק היטב את רצועת המותן, משוך את רצועת הכתף כלפי מעלה.
6. העבר את רצועת המותן נמוך ככל האפשר על הירכיים, לא על המותניים.

▽ שחרור חגורת הבטיחות

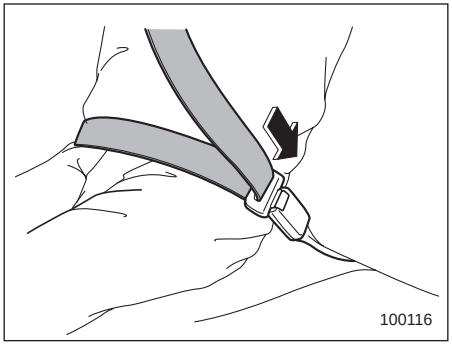

1. לחץ על כפתור השחרור של אבזם החגורה המרכזית (בצד שמאל) כדי לשחרר את חגורת הבטיחות.

הערה

לפני שמקפלים את גב המושב כדי להגדיל את אזור המטען, חובה לנתק את המחבר.

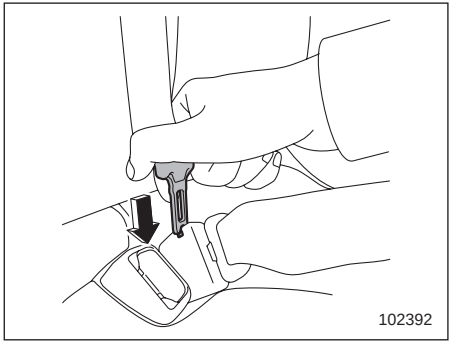

2. הכנס לשונית של חגורת בטיחות או חפץ אחר בעל חוד קשה לתוך החריץ שבמחבר (אבזם) בצד ימין ודחוף אותו פנימה. המחבר (הלשונית) ישתחרר מן האבזם.

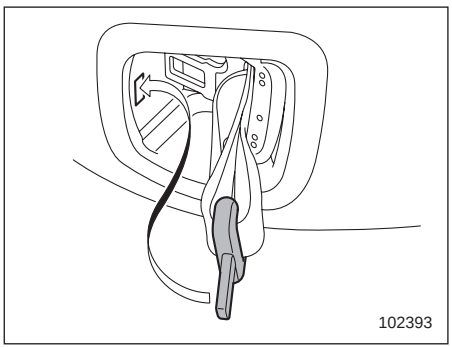

3. אחוז את חגרת הבטיחות בידך והנח למנגנון האיסוף לגלול את החגורה באיטיות. החזק את קצה הרצועה והנחה אותה חזרה לתוך מנגנון האיסוף תוך כדי הגלילה. אחסן את הלשונית בצורה מסודרת בגומחה שבתקרה והכנס את המחבר (לשונית) לתוך החריץ שבחלקה הקדמי של הגומחה.

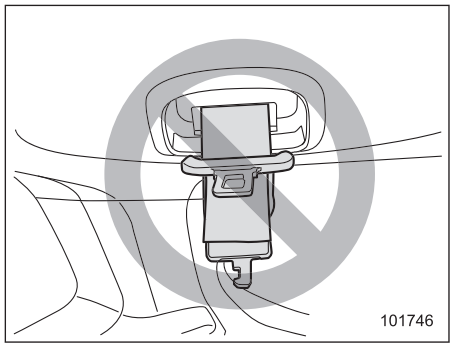

⚠ זהירות

- **אל תאפשר למנגנון האיסוף לגלול את החגורה מהר מדי. אחרת הלשוניות המתכתיות עלולות לפגוע בגימור ולגרום לו נזקים.**
- **דאג לכך שחגורת הבטיחות נגללת במלואה כך שהלשוניות מאוחסנות בצורה מסודרת. לשונית תלויה עלולה להתנדנד ולפגוע בגימור בזמן הנסיעה, וכך לגרום לו נזק.**

■ תחזוקת חגורת הבטיחות

כדי לנקות את חגורות הבטיחות, השתמש בסבון עדין ומים פושרים. אסור בהחלט להלבין או לצבוע את החגורות, מכיוון שפעולה זו עלולה לפגום בחוזק החגורות באופן חמור.

בדוק את חגורות הבטיחות וחיבוריהן לעתים מזומנות, כולל את האריג ואת כל החלקים המתכתיים; בדוק אם אין סדקים, חתכים, שריטות, קרעים, פגמים, ברגים משוחררים או אזורים משופשפים. החלף את חגורות הבטיחות אפילו אם נמצא נזק מזערי בלבד.

⚠ זהירות

- **שמור את החגורות נקיות מתכשירי הברקה, שמנים, כימיקלים ובמיוחד חומצת מצבר.**
- **אל תנסה אף פעם לבצע תיקונים או שינויים העלולים למנוע מחגורת הבטיחות לפעול כיאות.**

1-6. מותחני-קדם של חגורות הבטיחות

חגורות הבטיחות הבאות מצוידות במותחן-קדם.

- חגורת הבטיחות של הנהג
- חגורת הבטיחות של הנוסע הקדמי
- חגורות הבטיחות האחוריות (הקיצוניות)

מותחני-הקדם של חגורות הבטיחות מתוכננים לפעול במקרים של התנגשות חזיתית או צדית בינונית עד קשה, ובמקרה של התהפכות.

⚠ אזהרה

- **למען הגנה מרבית על יושבי הרכב עליהם לשבת בצורה זקופה כאשר חגורות הבטיחות שלהם חגורות כיאות. עיין בנושא "חגורות בטיחות" ☜ 45.**
- **אין לשנות את מנגנוני האיסוף של חגורות הבטיחות המצוידות במותחן-קדם או את הסביבה הקרובה. אין להסיר רכיבים ואין לחשוף אזור זה לחבטות. אי ציות להנחיות אלה עלול לגרום להפעלה פתאומית ובלתי מבוקרת של מותחני-הקדם או לגרום לכך שהמערכת לא תוכל לפעול במקרה חירום ובכך תגרום לפציעה קשה. למותחני-הקדם של חגורות הבטיחות אין חלקים הניתנים לתיקון, טיפול או החלפה על-ידי המשתמש. אם נדרש שירות עבור מנגנוני האיסוף של חגורות בטיחות המצוידות במותחני-קדם, יש להתייעץ עם מוסך. מומלץ לפנות למרכז שירות מורשה סובארו מטעם היבואן.**
- **כאשר משליכים מכלולים של מנגנוני איסוף של חגורות בטיחות המצוידות במותחן-קדם או כשגורטים את כל הרכב עקב נזק בתאונה או מסיבות אחרות, יש להתייעץ עם מוסך. מומלץ לפנות למרכז שירות מורשה סובארו מטעם היבואן.**

הערה

- **מותחני-הקדם של חגורות הבטיחות אינם מתוכננים לפעול בהתנגשויות קלות או בפגיעות מאחור.**
- **מותחני-הקדם מתוכננים לפעול באופן חד-פעמי בלבד. במקרה שמותחן-קדם הופעל, יש להחליף במוסך הן את מכלול מנגנון האיסוף של חגורת הבטיחות של הנהג והן את זה של הנוסע הקדמי. מומלץ לפנות למרכז שירות מורשה סובארו מטעם היבואן. כשמחליפים מכלולים של מנגנוני איסוף של חגורות בטיחות, יש להשתמש אך ורק בחלקים מקוריים של סובארו.**
- **אם חגורת בטיחות המצוידת במותחן-קדם אינה נגללת או לא ניתנת למשיכה החוצה עקב תקלה או הפעלה של**

מותחן-הקדם, פנה בהקדם האפשרי למוסך. מומלץ לפנות למרכז שירות מורשה סובארו מטעם היבואן.

- **אם נגרם נזק למכלול של מנגנון האיסוף של חגורת בטיחות או לסביבה הקרובה, פנה בהקדם האפשרי למוסך. מומלץ לפנות למרכז שירות מורשה סובארו מטעם היבואן.**
- **כשתמכור את רכבך, אנא הסבר לקונה שהרכב מצויד במותחני-קדם לחגורות הבטיחות. הסב את תשומת ליבו של הקונה לתוכן נושא זה.**

■ חגורת בטיחות עם מותחן-קדם לרצועת הכתף

הערה

התוכן של נושא זה חל על הרכיבים הבאים:

- **חגורות בטיחות אחוריות (קיצוניות)**

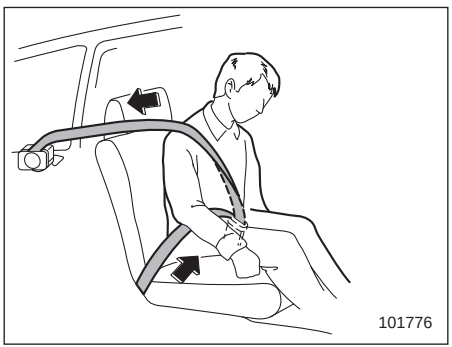

החיישן של מותחן-הקדם משמש גם בתפקידים הבאים:

- חיישן כרית אוויר קדמית
- חיישן פגיעה צדית
- חיישן התהפכות

כאשר החיישן מגלה עצמת כוח מסוימת המוגדרת מראש בעת התנגשות חזיתית או צדית, או בהתהפכות, כל חגורת בטיחות הכוללת מותחן-קדם נמשכת לאחור במהירות על-ידי מנגנון האיסוף כדי לבטל את רפיון החגורה וכך לרסן בצורה יעילה יותר את היושב במושב.

מותחני-הקדם של חגורות הבטיחות של הנוסעים מאחור (במקומות הישיבה הקיצוניים) כוללים התקן להפחתת מתח שמגביל את כוחות השיא המופעלים על ידי חגורת הבטיחות על הנוסע במקרה של התנגשות.

כאשר מופעל מותחן-הקדם של חגורת הבטיחות, יישמע רעש הפעלה ותשתחרר כמות קטנה של עשן. אירועים אלה הם רגילים ואינם מזיקים. העשן אינו מצביע על שריפה בתוך הרכב.

לאחר שמותחן-הקדם מופעל, מנגנון האיסוף של חגורת הבטיחות נשאר נעול. כתוצאה מכך, אי-אפשר למשוך את חגורת הבטיחות החוצה או לגלול אותה, ולכן חובה להחליף את חגורת הבטיחות.

■ חגורת בטיחות עם מותחני-קדם לרצועת הכתף ולרצועת המותן

הערה

התוכן של נושא זה חל על חגורות הבטיחות הקדמיות:

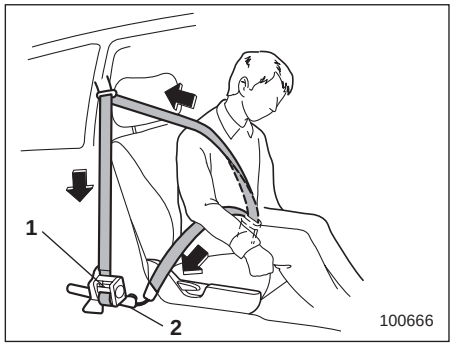

1) מכלול מנגנון איסוף של חגורת הבטיחות (מותחן-קדם של רצועת כתף ומגביל עומס מסתגל)
2) מותחן-קדם של רצועת מותן

את מותחן-הקדם של רצועת הכתף משלים מותחן-קדם של רצועת מותן, אשר מותקן בבסיס של העמוד המרכזי. בדומה למותחן-הקדם של רצועת הכתף, מותחן-הקדם של רצועת המותן מושך באופן מיידי את חגורת הבטיחות על מנת למנוע ריפיון כאשר מתגלה התנגשות חזיתית בעצמה מסוימת. כך נשארת חגורת הבטיחות מהודקת בצורה יעילה יותר על גופם של הנוסעים מלפנים.

מותחני-הקדם של חגורות הבטיחות הקדמיות כוללים התקן להפחתת מתח שמגביל את כוחות השיא המופעלים על ידי חגורת הבטיחות על הגוף במקרה של התנגשות.

מגביל העומס המסתגל בוחר כוח הפחתה מתאים לממדי הגוף של הנוסע כפי שמתגלים על ידי חיישן התפוסה.

כאשר מופעל מותחן-הקדם של חגורת הבטיחות, יישמע רעש הפעלה ותשתחרר כמות קטנה של עשן. אירועים אלה הם רגילים ואינם מזיקים. העשן אינו מצביע על שריפה בתוך הרכב.

לאחר שמותחן-הקדם של חגורת הבטיחות מופעל, מנגנון האיסוף של חגורת הבטיחות נשאר נעול. כתוצאה מכך, אי-אפשר למשוך את החגורה החוצה או לגלול אותה ולכן חובה להחליף את חגורת הבטיחות.

■ בקרות המערכת

מערכת אבחון מבקרת ברציפות את מוכנותו של מותחן-הקדם של חגורת הבטיחות כאשר מערכת ההצתה במצב ON. יחידת הבקרה משותפת למותחני-הקדם של חגורות הבטיחות ולמערכת כריות האוויר. לכן, במקרה של תקלה במותחן-קדם של חגורות הבטיחות, תידלק נורית האזהרה של מערכת כריות האוויר. לפרטים עיין בנושא "בקרי מערכת כריות האוויר" ☜ 99.

■ שירות למערכת

⚠ אזהרה

- **כאשר משליכים מכלול מותחני-קדם של חגורת בטיחות או כשגורטים את הרכב עקב נזק בתאונה, יש להתייעץ עם המוסך. מומלץ לפנות למרכז שירות מורשה סובארו מטעם היבואן.**
- **טיפול בלתי מורשה בחיווט המערכת או ניתוקו עלול לגרום להפעלה מקרית של מותחן-קדם של חגורת הבטיחות ו/או של כרית האוויר, או לגרום לכך שלא יפעלו במקרה חירום, ולסכנת פציעה קשה. אין להשתמש בציוד בדיקה חשמלי בכל מעגל הקשור למערכות מותחן-קדם חגורת הבטיחות וכרית האוויר. כאשר יש צורך בשירות למותחן-קדם של חגורת הבטיחות, פנה למוסך. מומלץ לפנות למרכז שירות מורשה סובארו מטעם היבואן.**

⚠ זהירות

לפרטים על מיקומם של החיישנים ויחידות הבקרה, עיין בנושא "רכיבים" ☜ 78.

אם תזדקק לשירות או לתיקון בחלקים אלו או ליד מותחני-הקדם של חגורות הבטיחות הקדמיות, יש לפנות למוסך. מומלץ לפנות למרכז שירות מורשה סובארו מטעם היבואן.

הערה

אם החלק הקדמי או הצדי של הרכב ניזוק בתאונה כך שמותחן-הקדם של חגורת הבטיחות אינו פועל, יש לפנות בהקדם האפשרי למוסך. מומלץ לפנות למרכז שירות מורשה סובארו מטעם היבואן.

■ אמצעי זהירות לגבי שינויים ברכב

לפני התקנת אבזרי עזר כלשהם ברכבך, הקפד לפנות למוסך. מומלץ לפנות למרכז שירות מורשה סובארו מטעם היבואן.

⚠ זהירות

- **אין לבצע שינוי כלשהו מבין השינויים הרשומים מטה. שינויים אלה עלולים להפריע לפעולתם התקינה של מותחני-הקדם של חגורות הבטיחות.**
- **חיבור ציוד כלשהו (מגן חזירים, כננות, מפנה שלג, מגן גחון וכדומה) שאינו אבזר מקורי של סובארו או העומד בדרישות איכות והתאמה כמוגדר בכתב האחריות לרכב, לחזית הרכב.**
- **שינויים במערכת המתלים או במבנה חזית הרכב.**
- **התקנת צמיג בגודל ומבנה שונים מהצמיגים הרשומים על תווית הרכב המוצמדת לעמוד דלת הנהג או מהצמיגים המצוינים במדריך זה כמתאימים עבור דגמי הרכב הספציפיים.**

1-7. מערכות ריסון לילדים

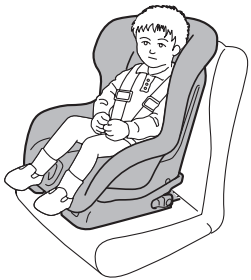

101656

חובה להושיב תינוקות וילדים קטנים במערכות ריסון המיועדות עבור תינוקות או ילדים כאשר הם נוסעים ברכב.

יש להשתמש במושב בטיחות העומד בדרישות החוק הישימות, מתאים לרכב והולם לגילו ולגודלו של הילד.

כל מערכות הריסון לילדים תוכננו להתקנה במושבי הרכב באמצעות חגורות מותן, או רצועות מותן של חגורות בטיחות מותן/כתף (מלבד אלו המתוארות בנושא "התקנת מערכות ריסון לילדים באמצעות נקודות עיגון תחתונות" ☜ 66).

ילדים עלולים להיות בסיכון במקרה של תאונה אם מערכת הריסון שלהם אינה מאובטחת כיאות בתוך הרכב. כשמתקינים מערכת ריסון לילדים, יש לציית במדויק להוראות היצרן.

לפי הסטטיסטיקה של תאונות דרכים, ילדים בטוחים יותר כאשר הם רתומים בצורה נכונה במקומות ישיבה אחוריים מאשר במקומות ישיבה קדמיים.

הוראות החוק מחייבות שילדים יהיו רתומים במערכות ריסון מתאימות לילדים במשך כל זמן הנסיעה.

⚠ אזהרה

אסור להשאיר ילדים ברכב ללא השגחה. הטמפרטורות הגבוהות בתא הנוסעים עלולות לגרום מכת חום והתייבשות, והתוצאה עלולה להיות פגיעה קשה או מוות.

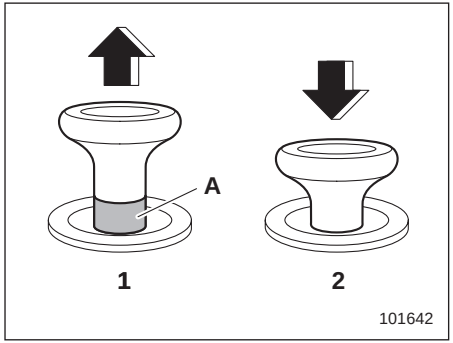

כפתור שחרור נעילה

1) משוחרר
2) נעול
A) סימן אדום שמציין כי הנעילה משוחררת

⚠ אזהרה

לפני שמתקינים מערכת ריסון לילדים יש לוודא שגב המושב נעול ומאובטח היטב במקומו. אחרת, במקרה של תאונה, עלולים להיגרם פציעה חמורה או מוות.

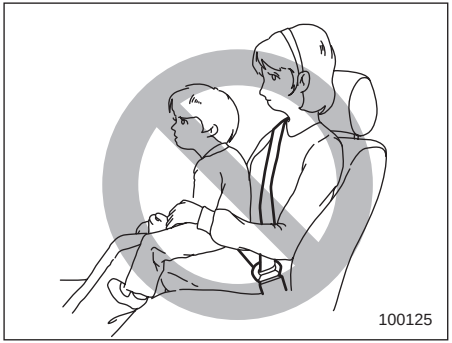

⚠ אזהרה

אל תאפשר לעולם לנוסע לאחוז ילד על ברכיו או בזרועותיו כשהרכב בנסיעה. במקרה של התנגשות הנוסע לא יוכל להגן על הילד מפגיעה, כי הילד יילכד בין הנוסע לבין עצמים בתוך הרכב.

כמו כן, החזקת ילד על הברכיים או בזרועות במושב קדמי חושפת את הילד לסכנה חמורה נוספת. מאחר שכרית האוויר מתנפחת במהירות רבה ובעצמה גבוהה, הילד עלול להיפצע או אף להיהרג.

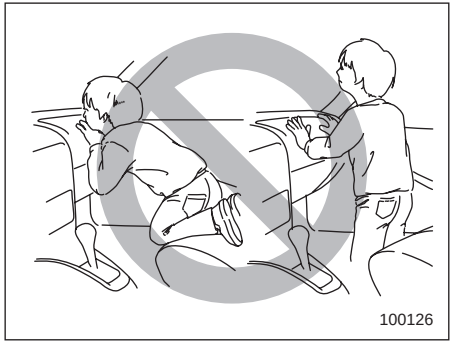

⚠ אזהרה

ילדים חייבים להיות רתומים היטב באמצעי ריסון מתאימים בכל עת. אסור בהחלט לאפשר לילד לעמוד או לכרוע על מושב. ילדים לא רתומים ייזרקו קדימה בעצירה פתאומית או בתאונה ועלולים להיפצע קשות.

כמו כן, ילדים שעומדים או כורעים על המושב הקדמי או לפניו חשופים לסכנה חמורה נוספת. מאחר שכרית האוויר מתנפחת במהירות רבה ובעצמה גבוהה, הילד עלול להיפצע או אף להיהרג.

■ המלצות בטיחות להתקנה של מערכות ריסון לילדים

⚠ אזהרה

- **מערכות ריסון לילדים וחגורות בטיחות עלולות להתחמם ברכב סגור החונה בשמש; הן עלולות לגרום לכווייה לילד קטן. בדוק את מערכת הריסון לילדים לפני שתושיב בה ילד.**
- **אין להשאיר מערכת ריסון לילדים לא מעוגנת בתוך רכבך. מערכות ריסון לילדים לא מעוגנות עלולות להיזרק בתוך חלל הרכב במקרה של עצירת פתע, פנייה חדה או תאונה; וכך הן עלולות לפגוע ביושבי הרכב ולפצוע אותם, וכן לגרום לפציעות חמורות או מוות לילד.**

⚠ זהירות

כשתתקין מערכת ריסון לילדים, פעל לפי הוראות היצרן המצורפות לה. לאחר שתתקין את המערכת, ודא כי היא מעוגנת היטב במקומה. אם מערכת הריסון אינה מעוגנת היטב, הסכנה שילדך ייפצע במקרה של תאונה גדלה.

■ היכן להתקין מערכת ריסון לילדים

להלן המלצות סובארו לגבי מיקום ההתקנה של מערכת ריסון לילדים ברכב.

⚠ אזהרה

- **מערכות ריסון לילדים מסוגים מסוימים עלולות להסתיר את האבזם של מקום הישיבה השכן. אם הנוסע שבמקום הישיבה השכן אינו יכול לחגור בצורה נכונה את חגורת הבטיחות, עליו לעבור למקום ישיבה אחר. אם לא ניתן לחגור בצורה נכונה את חגורת הבטיחות, קיימת סכנה של פציעה קשה או מוות במקרה של בלימה פתאומית או התנגשות.**
- **אם לא ניתן להתקין בצורה נכונה את מערכת הריסון לילדים בגלל שהיא נוגעת במושב הנהג, יש להעביר את מערכת הריסון לילדים למקום ישיבה אחר. אם לא ניתן להתקין אותה במקום ישיבה אחר (מלבד מאחורי מושב הנהג), יש לכוונן את המושב הקדמי כך שלא ייווצר מגע.**

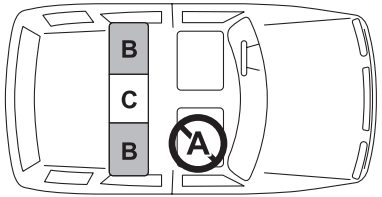

100127

A: מושב הנוסע הקדמי

אין להתקין מערכת ריסון לילדים (כולל מושב הגבהה) עקב הסכנה הנשקפת לילד מכרית האוויר של הנוסע הקדמי.

B: מושב אחורי, מקומות הישיבה שליד החלונות

אלה המקומות המומלצים עבור כל סוגי מערכות הריסון לילדים.

מקומות הישיבה האלה מצוידים בפריטי הציוד הבאים, המיועדים להתקנה של מערכות ריסון לילדים.

- חגורות בטיחות עם מנגנון נעילה אוטומטית/מנגנון לנעילת חירום (ALR/ELR)
- נקודות עיגון תחתונות (מוטות)
- נקודות עיגון עליונות (לרצועות עיגון)

ייתכן שלא ניתן יהיה לעגן היטב מערכות ריסון מסוימות לילדים בגלל הבליטה של כרית המושב.

במקום ישיבה זה יש להתקין אך ורק מערכת ריסון לילדים שחלקה התחתון מתאים היטב למבנה הכרית של מושב הרכב ואשר ניתן לעגן אותה בצורה מאובטחת בעזרת חגורת הבטיחות.

C: מושב אחורי, מקום הישיבה המרכזי

מקום הישיבה הזה מצויד בפריטי הציוד הבאים, המיועדים להתקנה של מערכות ריסון לילדים.

- חגורת בטיחות ALR/ELR
- נקודות עיגון תחתונות (מוטות)
- נקודות עיגון לרצועת עיגון עליונה

ייתכן שלא ניתן יהיה לעגן היטב מערכות ריסון מסוימות לילדים בגלל הבליטה של כרית המושב.

במקום ישיבה זה יש להתקין אך ורק מערכת ריסון לילדים שחלקה התחתון מתאים היטב למבנה הכרית של מושב הרכב ואשר ניתן לעגן אותה בצורה מאובטחת בעזרת חגורת הבטיחות.

מקום הישיבה האחורי-מרכזי כולל נקודת עיגון תחתונה אחת ייעודית משלו, ובנוסף אליה משתמשים גם בנקודת העיגון התחתונה המרכזית של מקום הישיבה האחורי-ימני להתקנה של מערכת ריסון לילדים.

אם מתקינים מערכת ריסון לילדים במקום הישיבה המרכזי מאחור בעזרת נקודות העיגון התחתונות, אין לשבת במקום הישיבה האחורי-ימני.

אם מערכת הריסון לילדים אינה מקובעת היטב למקומה (למשל: אם מערכת הריסון לילדים יכולה לנוע יותר מ-2.5 ס״מ מצד לצד), יש להתקין את מערכת הריסון לילדים באחד ממקומות הישיבה האחוריים-קיצוניים.

⚠ אזהרה

- **אפילו כריות אוויר מתקדמות עלולות לפצוע ילדים פציעה קשה. יש לרתום ילדים באמצעי ריסון מתאים במושב האחורי, בכל עת. כרית האוויר מתנפחת במהירות ובעצמה גבוהה ויכולה לפצוע או אפילו להרוג ילדים, במיוחד אם אינם רתומים או אם הם רתומים בצורה לא נכונה. מכיוון שילדים קלי-משקל וחלשים יחסית למבוגרים, הסיכון שלהם להיפצע מניפוח כרית האוויר גדול יותר. חובה תמיד להתקין מערכות ריסון לילדים מכל הסוגים (כולל מושב לילדים הפונה לפנים) במושבים האחוריים. יש לבחור מערכת ריסון לילדים שמתאימה לגיל הילד, גובהו ומשקלו. לפי הסטטיסטיקה של תאונות דרכים, ילדים בטוחים יותר כאשר הם רתומים בצורה נכונה במקומות ישיבה אחוריים מאשר במקומות ישיבה קדמיים.**
- **אין להשתמש בנקודות העיגון התחתונות (מוטות) לצורך התקנת מושב במקום הישיבה המרכזי, אלא אם הדבר מותר על פי הוראות היצרן של מערכת הריסון לילדים ומצוין שניתן להשתמש בנקודות עיגון שהמרחק ביניהן הוא כמו ברכב זה.**
- **ניחן לחבר שני ווים תחתונים או יותר לאותה נקודת עיגון (מוט).**

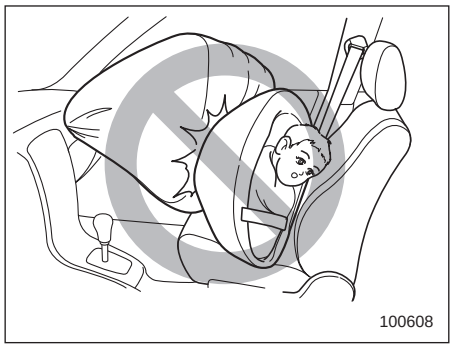

⚠ אזהרה

- **מאחר שהרכב מצויד בכרית אוויר לנוסע הקדמי, אסור בהחלט להתקין מושב בטיחות לילדים במושב הנוסע הקדמי. התקנה כזו עלולה לגרום לפציעה קשה או מוות של הילד בזמן תאונה, כיוון שראשו יהיה קרוב מדי לכרית האוויר.**
- **אסור להניח לילדים להשעין את ראשם, או איברי גוף אחרים כלשהם, על דלת הרכב, או באזורי המושב, העמוד הקדמי או המרכזי או הקורות שבשולי התקרה. וילונות הצד המתנפחים וכריות האוויר הצדיות יתנפחו גם אם ילדים יושבים במערכת הריסון לילדים. אם וילונות הצד המתנפחים וכריות האוויר הצדיות יתנפחו, ייווצר מצב מסוכן. הילד עלול להיפצע קשה, ואף להיהרג, כתוצאה מהחבטה.**
- **כדי לאבטח את מערכת הריסון לילד, הקפד לפעול על פי כל הוראות ההתקנה שסיפק היצרן של מערכת הריסון לילד. אם לא פועלים בהתאם, התוצאה עלולה להיות פציעה קשה או מוות של הילד במקרה של עצירה פתאומית או תאונה.**

■ בחירת מערכת ריסון לילדים

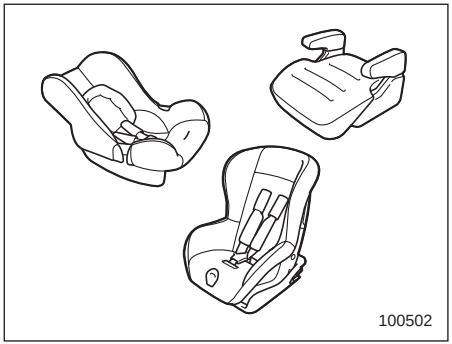

בחר במערכת ריסון המתאימה לגילו וממדיו של הילד (מבחינת משקל וגובה) כדי לספק הגנה מתאימה לילד. מערכת הריסון לילדים צריכה לעמוד בכל דרישות הוראות החוק והתקנות הישימות. ניתן לראות זאת על תווית האישור שעל מערכת הריסון לילדים או בהצהרת היצרן לעמידה בתקנות שבין המסמכים המצורפים למערכת.

חשוב גם לוודא שמערכת הריסון לילדים מתאימה לרכב שבו משתמשים בה.

■ התקנת מערכות ריסון לילדים עם חגורת בטיחות ALR/ELR

⚠ זהירות

כשמתקינים מערכת ריסון לילדים במקום הישיבה המרכזי שבמושב האחורי, יש לכוונן את שני החלקים של גב המושב למצבם המקורי. אחרת לא ניתן יהיה לעגן היטב את מערכת הריסון לילד, והתוצאה עלולה להיות פציעה קשה או מוות במקרה של עצירה פתאומית, סיבוב פתאומי של ההגה או תאונה.

▼ **התקנת מערכת ריסון לילדים הפונה לאחור**

⚠ אזהרה

אסור בהחלט להתקין מושב בטיחות לילדים במושב הקדמי. התקנה כזו עלולה לגרום לפציעה קשה או מוות של הילד בזמן תאונה, כיוון שראשו יהיה קרוב מדי לכרית האוויר.

- **לפני שמתקינים מערכת ריסון לילדים יש לוודא שגב המושב נעול ומאובטח היטב במקומו. אחרת, במקרה של תאונה, עלולים להיגרם פציעה חמורה או מוות.**

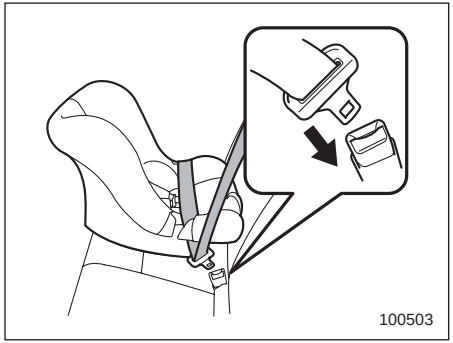

1. נסה לטלטל מעט את גב המושב כדי לוודא שהוא נעול ומאובטח היטב למקומו.
   – בדוק וודא שהסימן האדום של שחרור הנעילה, שבחלק התחתון של כפתור שחרור הנעילה, אינו גלוי לעין. לפרטים, עיין בנושא "קיפול גב המושב האחורי כלפי מטה" ☜ 38.
2. הנח את מערכת הריסון לילדים במקום הישיבה שבמושב האחורי.

⚠ אזהרה

גם אם התכוונת להתקין את מערכת הריסון לילדים במקום הישיבה המרכזי מאחור, אם מערכת הריסון לילדים אינה מתאימה היטב לקווי המתאר של כרית המושב האחורי-מרכזי, ליתר ביטחון התקן את מערכת הריסון לילדים באחד ממקומות הישיבה האחוריים-קיצוניים. לפרטים, עיין בנושא "היכן להתקין מערכת ריסון לילדים" ☜ 59.

3. העבר את רצועות המותן והכתף דרך מערכת הריסון לילדים או מסביבה, לפי ההוראות של היצרן שלה.
4. הכנס את הלשונית לתוך האבזם עד שתשמע נקישה.

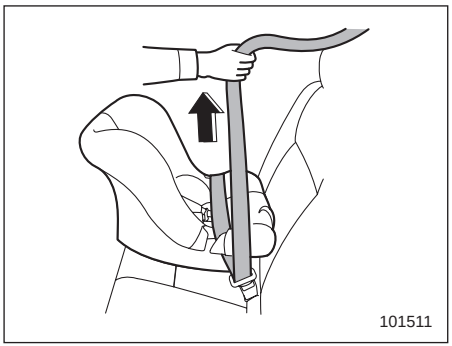

5. בטל את הרפיון ברצועת המותן.
6. אם בהוראות היצרן המצורפות למערכת הריסון לילדים מומלץ להשתמש במצב ALR של חגורת הבטיחות, בצע את הנוהל הבא.

(1) משוך החוצה את מלוא הרצועה של חגורת הבטיחות ממנגנון האיסוף כדי להעביר את מנגנון האיסוף ממצב נעילת חירום (ELR) למצב נעילה אוטומטית (ALR).

(2) הנח לחגורת הבטיחות להיאסף למנגנון האיסוף. כאשר חגורת הבטיחות נגללת יישמעו נקישות שמציינות כי מנגנון האיסוף פועל במצב ALR.

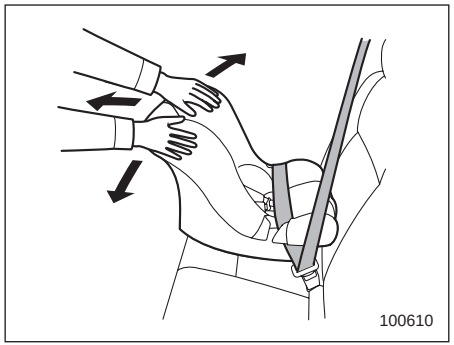

7. דחוף ומשוך את מערכת הריסון לילדים לכיוון חזית הרכב וטלטל אותה מצד לצד כדי לבדוק אם היא מעוגנת היטב. לפעמים אפשר לאבטח את מערכת הריסון טוב יותר כאשר לוחצים אותה כלפי מטה אל כרית המושב של הרכב ומהדקים את חגורת הבטיחות.
8. אם חגורת הבטיחות נקבעה במצב ALR בצעד 5, משוך את רצועת הכתף של חגורת הבטיחות כדי לוודא שהיא אינה נשלפת החוצה (ושמצב ALR פועל היטב).

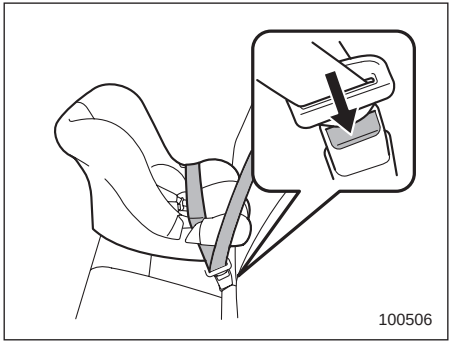

9. כדי להסיר את מערכת הריסון לילדים, לחץ על לחצן השחרור של אבזם חגורת הבטיחות והנח לרצועת החגורה להיאסף עד תום מהלכה. חגורת הבטיחות תחזור למצב ELR.

הערה

כאשר מערכת הריסון לילדים כבר אינה בשימוש, הסר אותה והחזר את מנגנון האיסוף למצב ELR. כדי לשוב ולקבוע את המצב הזה, הנח לחגורת הבטיחות להיאסף במלואה.

▼ התקנת מערכת ריסון לילדים הפונה לפנים

⚠ אזהרה

- **אסור בהחלט להתקין מושב בטיחות לילדים במושב הקדמי. התקנה כזו עלולה לגרום לפציעה קשה או מוות של הילד בזמן תאונה, כיוון שראשו יהיה קרוב מדי לכרית האוויר.**

לפני שמתקינים מערכת ריסון לילדים יש לוודא שגב המושב נעול ומאובטח היטב במקומו. אחרת, במקרה של תאונה, עלולים להיגרם פציעה חמורה או מוות.

1. נסה לטלטל מעט את גב המושב כדי לוודא שהוא נעול ומאובטח היטב למקומו.
   – בדוק וודא שהסימן האדום של שחרור הנעילה, שבחלק התחתון של כפתור שחרור הנעילה, אינו גלוי לעין. לפרטים, עיין בנושא "קיפול גב המושב האחורי כלפי מטה" ☜ 38.
2. הסר את משענת הראש מן המקום על המושב האחורי בו יותקן מושב הבטיחות. לפרטים, עיין בנושא "מושבים אחוריים" ☜ 37.

⚠ זהירות

אחסן באזור המטען את משענת הראש שהוסרה. אסור להניח את משענת הראש שהוסרה בתא הנוסעים, אחרת היא עלולה להתעופף בתא הנוסעים במקרה של עצירה פתאומית או פנייה חדה.

3. בדגמים שבהם אפשר להטות את המושב האחורי, כוונן את גב המושב למצב זקוף.
4. הנח את מערכת הריסון לילדים במקום הישיבה שבמושב האחורי.

⚠ אזהרה

גם אם התכוונת להתקין את מערכת הריסון לילדים במקום הישיבה המרכזי מאחור, אם מערכת הריסון לילדים אינה מתאימה היטב לקווי המתאר של כרית המושב המרכזי מאחור, ליתר ביטחון התקן את מערכת הריסון לילדים במקום הישיבה הקרוב לחלון. לפרטים, עיין בנושא "היכן להתקין מערכת ריסון לילדים" ☜ 59.

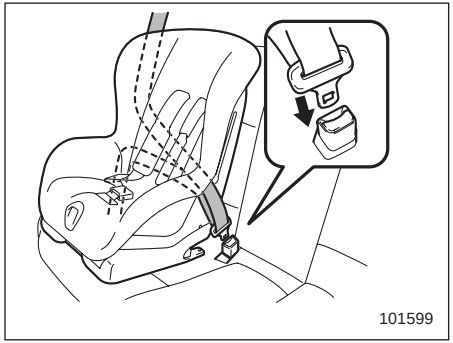

5. העבר את רצועות המותן והכתף דרך מערכת הריסון לילדים או מסביבה, לפי ההוראות של היצרן שלה.
   – אם מתקינים מערכת ריסון לילדים במקום הישיבה המרכזי מאחור, יש להעביר את חגורת הבטיחות המרכזית-אחורית בצורה תקינה דרך מוליך חגורת הבטיחות. לפרטים, עיין בנושא "חגורת בטיחות אחורית מרכזית" ☜ 50.
6. הכנס את הלשונית לתוך האבזם עד שתשמע נקישה.

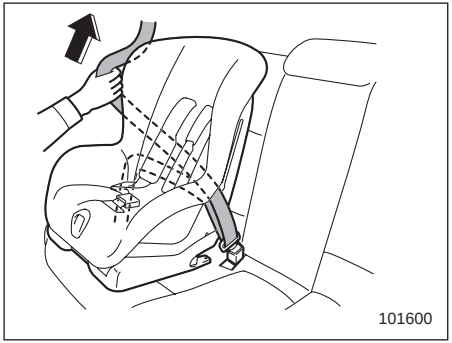

7. בטל את הרפיון ברצועת המותן.
8. משוך את מלוא הרצועה של חגורת הבטיחות ממנגנון האיסוף כדי להעביר את מנגנון האיסוף ממצב נעילת חירום (ELR) למצב נעילה אוטומטית (ALR). לאחר מכן, הנח לחגורת הבטיחות להיאסף למנגנון האיסוף. כאשר חגורת הבטיחות נגללת יישמעו נקישות שמציינות כי מנגנון האיסוף פועל במצב ALR.

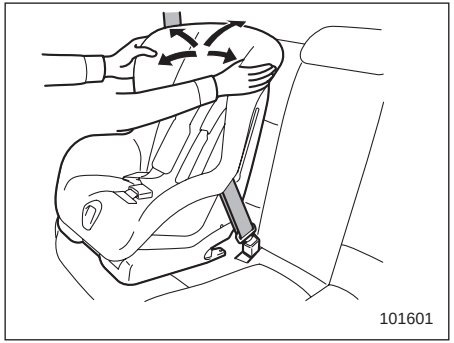

9. לפני שמושיבים ילד במערכת הריסון יש לנסות ולטלטל אותה קדימה ואחורה, ימינה ושמאלה כדי לוודא שמערכת הריסון מאובטחת היטב במקומה. לפעמים אפשר לאבטח את מערכת הריסון לילדים טוב יותר כאשר לוחצים אותה כלפי מטה אל כרית המושב של הרכב ומהדקים את חגורת הבטיחות.
10. נסה למשוך את רצועת הכתף של חגורת הבטיחות כדי לוודא שהיא אינה נשלפת (כלומר, שמצב ALR פועל היטב).

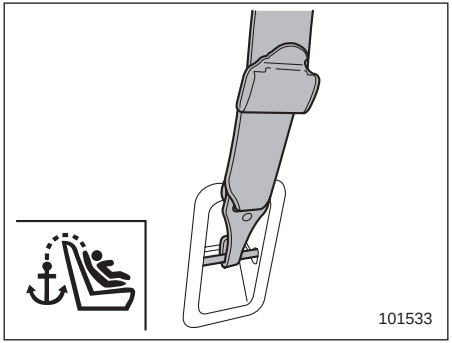

11.חבר את הוו של רצועת העיגון העליונה לנקודת העיגון של רצועת העיגון העליונה אשר מותקנת מאחורי המושב האחורי, והדק היטב את רצועת העיגון העליונה. להוראות נוספות, עיין בנושא "נקודות עיגון לרצועת עיגון עליונה" ☜ 69.

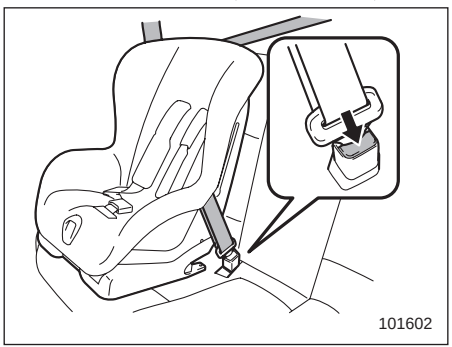

12.כדי להסיר את מערכת הריסון לילדים, לחץ על לחצן השחרור של אבזם חגורת הבטיחות והנח לרצועת החגורה להיאסף עד תום מהלכה. חגורת הבטיחות תחזור למצב ELR.

זכור שמשענת הראש אינה מיועדת לשימוש במצבה הנמוך ביותר (מצב מכונס). לפיכך, כשיושבים במושב האחורי-מרכזי (או מתקינים בו מערכת ריסון לילדים) בפעם הבאה, יש להקפיד ולהגביה את משענת הראש למצבה הפתוח.

הערה

כאשר מערכת הריסון לילדים כבר אינה בשימוש, הסר אותה והחזר את מנגנון האיסוף למצב ELR. כדי לשוב ולקבוע את המצב הזה, הנח לחגורת הבטיחות להיאסף במלואה.

■ התקנת מושב הגבהה

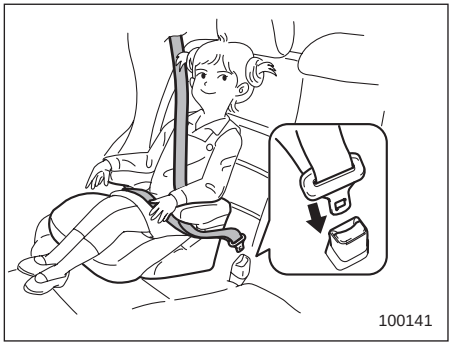

1. הנח את מושב ההגבהה על המושב האחורי והושב עליו את הילד. על הילד לשבת אחורה על מושב ההגבהה.
2. העבר את רצועת המותן ורצועת הכתף דרך מושב ההגבהה או מסביבו, וחגור את הילד לפי הוראת היצרן של מושב ההגבהה.
3. הכנס את הלשונית לתוך האבזם עד שתשמע נקישה. היזהר שלא לפתל את חגורת הבטיחות.

ודא שרצועת הכתף ממוקמת מעל למרכז כתפו של הילד ושרצועת המותן ממוקמת נמוך ככל האפשר על ירכי הילד.

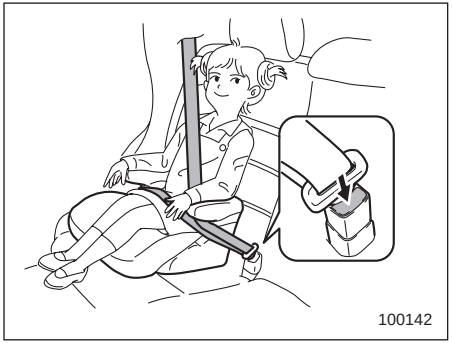

4. כדי להסיר את מושב ההגבהה, לחץ על לחצן השחרור שעל אבזם חגורת הבטיחות והנח לחגורת הבטיחות להיאסף.

⚠ אזהרה

- **אסור בהחלט לחגור את חגורת הבטיחות כשהיא מפותלת או הפוכה. במקרה של תאונה, הדבר עלול להגדיל את סכנת הפציעה לילד או את חומרתה.**
- **אסור בהחלט למקם את רצועת הכתף מתחת לזרועו של הילד או מאחורי גבו. במקרה של תאונה, מצב זה עלול להגביר את סכנת הפציעה לילד או את חומרתה.**
- **חגורת הבטיחות חייבת להיות מונחת צמוד אל הגוף כדי לספק רתימה מלאה. חגורות המונחות בצורה רופפת אינן יעילות באותה מידה במניעה או הפחתה של חומרת הפציעות.**

- **העבר את רצועת המותן נמוך ככל האפשר על הירכיים של הילד. רצועת מותן ממוקמת גבוה תגביר את הסכנה של החלקת הילד מתחת לחגורת הבטיחות ושל החלקת חגורת הבטיחות מעל הבטן. שתי אפשרויות אלה יכולות לגרום לפציעה פנימית חמורה או למוות.**
- **ודא שרצועת הכתף תעבור מעל למרכז כתפו של הילד. העברת רצועת הכתף על הצוואר עלולה לגרום לפציעה לצוואר במצב של בלימת פתע או התנגשות.**

■ התקנת מערכות ריסון לילדים באמצעות נקודות עיגון תחתונות

▼ (LATCH) ורצועת עיגון

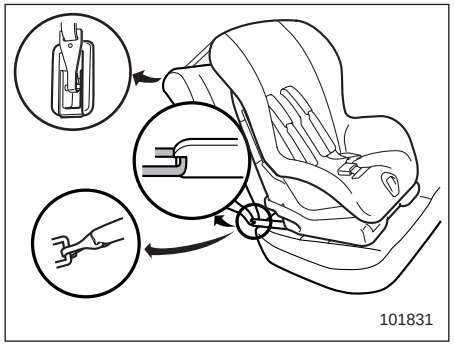

אפשר להתקין חלק ממערכות הריסון לילדים במושב האחורי של הרכב ללא שימוש בחגורות הבטיחות. מערכות ריסון כאלה מאבטחים לנקודות העיגון הייעודיות שמותקנות במרכב הרכב. נקודות עיגון תחתונות ורצועות עיגון כאלה מכונות לפעמים 'מערכת LATCH' (**L**ower **A**nchors and **T**ethers for **CH**ildren - נקודות עיגון תחתונות ורצועות עיגון להתקנה של מערכות ריסון לילדים).

101210

הרכב מצויד בחמש נקודות עיגון תחתונות (מוטות ובשלוש נקודות עיגון עליונות (עבור רצועות עיגון) להתקנה של מערכות ריסון כאלה.

▽ נקודות עיגון תחתונות

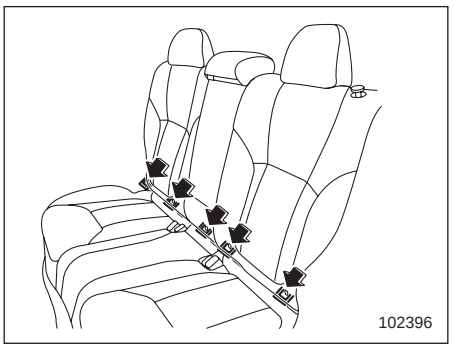

102396

במושב האחורי יש בסך הכל 5 נקודות עיגון תחתונות. נקודת העיגון התחתונה המרכזית של מקום הישיבה הימני משמשת להתקנה של מערכות ריסון לילדים הן במקום הישיבה הימני והן במקום הישיבה המרכזי. כל אחת מנקודות העיגון התחתונות מותקנת באזור שבין כרית המושב לגב המושב.

▽ נקודות עיגון לרצועת עיגון עליונה

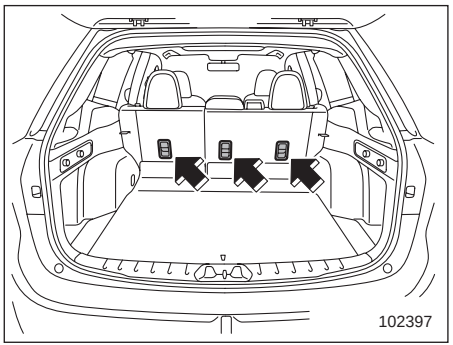

102397

נקודות העיגון לרצועת העיגון העליונה (נקודות עיגון עליונות) מותקנות במקומות המתוארים באיור. לפרטים, עיין בנושא "נקודות עיגון לרצועת עיגון עליונה" ☜ 69.

▽ התקנה של מערכת ריסון לילד בעזרת נקודות העיגון התחתונות ונקודת העיגון לרצועת העיגון העליונה

⚠ אזהרה

לפני שמתקינים מערכת ריסון לילדים יש לוודא שגב המושב נעול ומאובטח היטב במקומו. אחרת, במקרה של תאונה, עלולים להיגרם פציעה חמורה או מוות.

1. נסה לטלטל מעט את גב המושב כדי לוודא שהוא נעול ומאובטח היטב למקומו.

– בדוק וודא שהסימן האדום של שחרור הנעילה, שבחלק התחתון של כפתור שחרור הנעילה, אינו גלוי לעין. לפרטים, עיין בנושא "קיפול גב המושב האחורי כלפי מטה" ☜ 38.

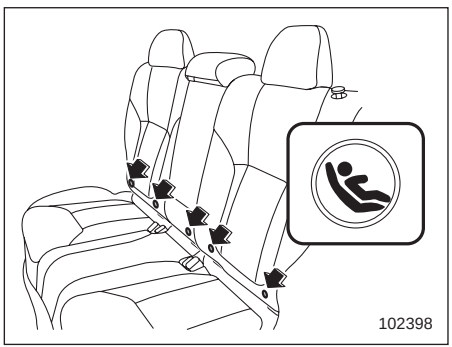

102398

2. סימוני "" מופיעים בתחתית גב המושב האחורי. סימונים אלה מציינים את מיקומן של נקודות העיגון התחתונות (מוטות).

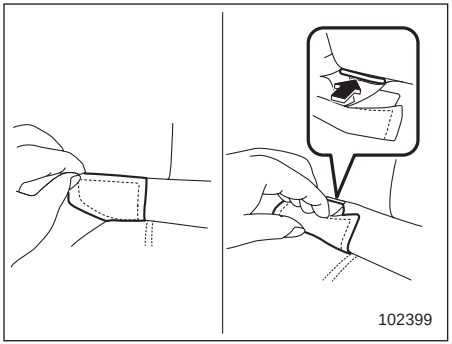

3. קפל את כיסוי נקודת העיגון שבגב המושב האחורי בצד שבחרת. לאחר שקיפלת את הכיסוי של נקודת העיגון התקן אותו בוו ובלולאה כדי לחשוף את נקודות העיגון (מוטות) להתקנה של מערכות ריסון לילדים.
4. הסר את משענת הראש של המושב האחורי. לפרטים, עיין בנושא "משענות ראש" ☜ 41.

⚠ זהירות

אחסן באזור המטען את משענת הראש שהוסרה. אסור להניח את משענת הראש שהוסרה בתא הנוסעים, אחרת היא עלולה להתעופף בתא הנוסעים במקרה של עצירה פתאומית או פנייה חדה.

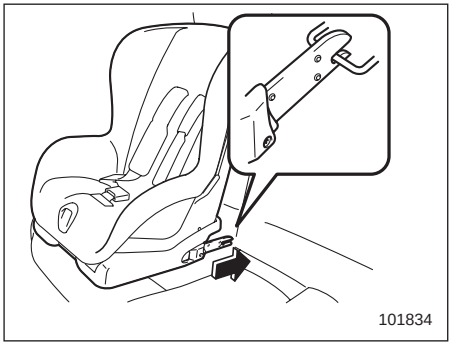

5. בדגמים שבהם אפשר להטות את המושב האחורי, כוונן את גב המושב למצב זקוף.
6. פעל על-פי הוראות היצרן של מערכת הריסון לילדים וחבר את הווים התחתונים לנקודות העיגון התחתונות שמותקנות במקומות המסומנים בסימוני "" בחלק התחתון של גב המושב האחורי. כאשר מהדקים את הווים יש לוודא שחגורות הבטיחות הסמוכות אינן נתפסות.

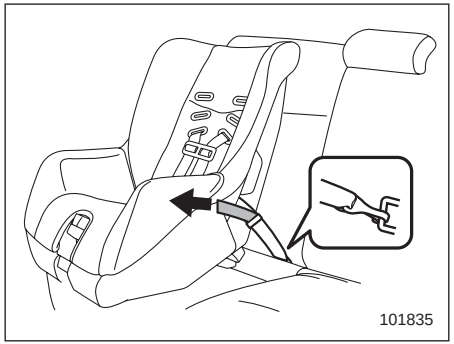

7. אם מערכת הריסון לילדים היא בעלת חיבור גמיש (כלומר, שהחיבור של מערכת הריסון לילדים לנקודות העיגון התחתונות נעשה בעזרת רצועות).

תוך כדי לחיצה של מערכת הריסון לילדים כלפי כרית המושב, משוך את שתי רצועות העיגון התחתונות, בצד שמאל ובצד ימין, כדי לאבטח היטב את מערכת הריסון לילדים ולבטל את הריפיון של הרצועה.

8. חבר את הוו של רצועת העיגון העליונה לנקודת העיגון של רצועת העיגון העליונה אשר מותקנת מאחורי המושב האחורי, והדק היטב את רצועת העיגון העליונה. להוראות נוספות, עיין בנושא "נקודות עיגון לרצועת עיגון עליונה" ☜ 69.

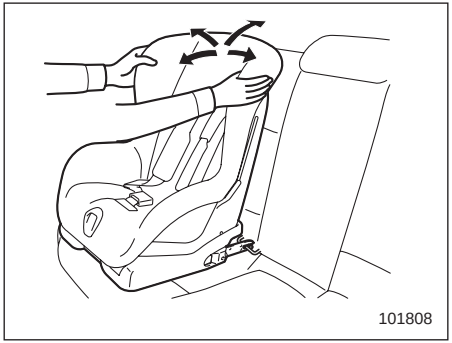

9. לפני שתושיב ילד במערכת הריסון לילדים, נסה לטלטל את מערכת הריסון כדי לוודא שהיא מעוגנת היטב למקומה.
10. כדי להסיר את מערכת הריסון לילדים, בצע את נוהל ההתקנה בסדר פעולות הפוך.

בשאלות כלשהן ביחס למערכות ריסון לילדים מסוג זה, פנה למוסך. מומלץ לפנות למרכז שירות מורשה סובארו מטעם היבואן.

■ נקודות עיגון לרצועת עיגון עליונה

הרכב מצויד בשלוש נקודות עיגון לרצועת עיגון עליונה, לצורך התקנה במושב האחורי של מערכות ריסון לילדים עם רצועת עיגון עליונה. כשמתקינים מערכת ריסון לילדים בעזרת רצועת עיגון עליונה, יש לפעול באופן הבא, תוך שמירה על הוראות היצרן של מערכת הריסון לילדים.

מכיוון שרצועת עיגון עליונה יכולה להעניק חיבור יציב יותר של מערכת הריסון לילדים לרכב, אנו ממליצים להשתמש ברצועת העיגון העליונה כאשר היא נחוצה או קיימת.

▼ מיקום נקודת העיגון

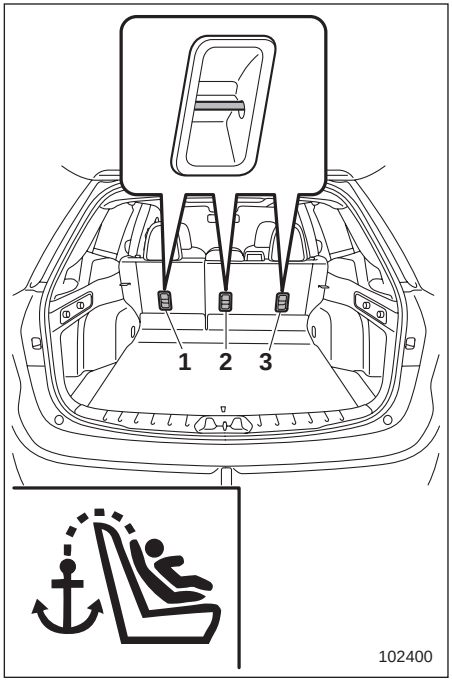

1) למקום הישיבה השמאלי
2) למקום הישיבה המרכזי
3) למקום הישיבה הימני

שלוש נקודות עיגון לרצועת עיגון עליונה מותקנות בחלקו האחורי של גב המושב האחורי.

▼ **כדי להתקין את רצועת העיגון העליונה**

⚠ זהירות

- **לפני שמתקינים מערכת ריסון לילד יש להסיר את משענת הראש. אחרת, ייתכן שלא ניתן יהיה להדק היטב את רצועת העיגון העליונה.**
- **אחסן באזור המטען את משענת הראש שהוסרה. אסור להניח את משענת הראש שהוסרהבתא הנוסעים, אחרת היא עלולה להתעופף בתא הנוסעים במקרה של עצירה פתאומית או פנייה חדה.**

1. הסר את משענת הראש של מקום הישיבה האחורי שבו תותקן מערכת הריסון לילדים. לפרטים, עיין בנושא "משענות ראש" ☜ 41.
2. בדגמים שבהם אפשר להטות את המושב האחורי, כוונן את גב המושב למצב זקוף.

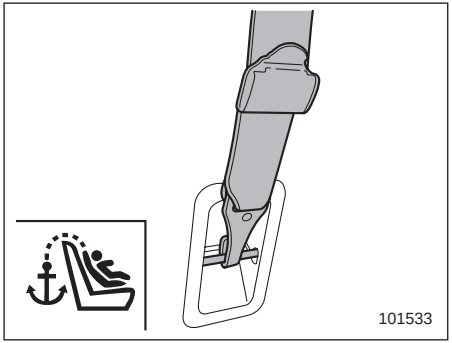

3. חבר את הוו של רצועת העיגון העליונה לנקודת העיגון המתאימה.
4. הדק היטב את רצועת העיגון העליונה.

בשאלות ביחס להתקנה של מערכות ריסון לילדים, פנה למוסך. מומלץ לפנות למרכז שירות מורשה סובארו מטעם היבואן.

⚠ אזהרה

- **אסור להשתמש במאריך לחגורת הבטיחות. אם משתמשים במאריך לחגורת הבטיחות בזמן שמתקינים מערכת ריסון לילדים, חגורת הבטיחות לא תאבטח היטב את מערכת הריסון לילד. שימוש במאריך לחגורת הבטיחות עלול לגרום לילד או לנוסעים אחרים פציעה קשה ואף מוות במקרה של בלימה פתאומית, סיבוב חד או תאונה.**
- **חבר היטב את מערכת הריסון לילדים לנקודות העיגון. לפני שמשתמשים בנקודות העיגון של מערכת LATCH, יש להקפיד ולוודא שאין עצמים זרים סביב נקודות העיגון. כמו כן, יש להיזהר שחגורות הבטיחות לא יילכדו מאחורי מערכת הריסון לילדים. ודא שמערכת הריסון לילדים מעוגנת ומאובטחת היטב. אחרת, במקרה של בלימה פתאומית, פנייה חדה או תאונה, הילד או נוסעים אחרים עלולים להיפצע קשה ואף להיהרג.**

1-8. כריות אוויר SRS* (מערכת כריות אוויר)

*SRS: פירוש המונח הוא מערכת ריסון משלימה. שם זה נבחר כי מערכת כריות האוויר משלימה את חגורות הבטיחות של הרכב.

רכבך מצויד במערכת כריות אוויר, בנוסף לחגורת בטיחות מותן/כתף בכל אחד ממקומות הישיבה הקדמיים ובכל אחד ממקומות הישיבה הקרובים לחלונות מאחור. מערכת כריות האוויר כוללת שבע כריות אוויר.

התצורות הן כדלהלן:

- כריות אוויר **קדמיות לנהג ולנוסע הקדמי**
- כריות אוויר **צדיות לנהג ולנוסע הקדמי**
- **וילונות צד מתנפחים** (עבור הנהג, הנוסע הקדמי והנוסעים במקומות הישיבה הקרובים לחלונות מאחור)
- **כרית אוויר לברכי הנהג**

כריות אוויר אלה מתוכננות רק כתוספת להגנה הראשונית הניתנת על-ידי חגורת הבטיחות.

המערכת מבקרת גם את הקדם מותחנים של חגורות הבטיחות. להוראות שימוש ואמצעי זהירות ביחס למותחני-הקדם של חגורות הבטיחות עיין בנושא "מותחני-קדם של חגורת הבטיחות" ☜ 54.

■ אמצעי זהירות כלליים בנוגע למערכת כריות האוויר

⚠ אזהרה

- **כדי להבטיח הגנה מרבית במקרה של תאונה, על הנהג וכל הנוסעים ברכב לחגור חגורת בטיחות כל זמן שהרכב בתנועה. מערכת כריות האוויר מתוכננת רק כהשלמה להגנה הראשונית המסופקת על-ידי חגורות הבטיחות. המערכת אינה מבטלת את הצורך לחגור חגורות בטיחות. ביחד עם חגורות הבטיחות, היא מספקת את ההגנה המשולבת הטובה ביותר במקרה של תאונה קשה.**
  אי-חגירת חגורת בטיחות מגדילה את הסיכון לפציעה חמורה או למוות במקרה של התנגשות, אפילו אם מותקנת ברכב מערכת כריות אוויר.
  להוראות ואמצעי זהירות עבור מערכת חגורות הבטיחות, עיין בנושא "חגורות בטיחות" ☜ 45.
- **כריות האוויר הצדיות ווילונות הצד המתנפחים מתוכננים להוות מערכת משלימה להגנה הראשונית שמספקת חגורת הבטיחות. הם אינם פוטרים אותך מהצורך לחגור את חגורת הבטיחות. חשוב גם לחגור חגורת בטיחות כדי למנוע פציעות העלולות להיגרם כאשר נוסע אינו יושב במצב זקוף כנדרש.**

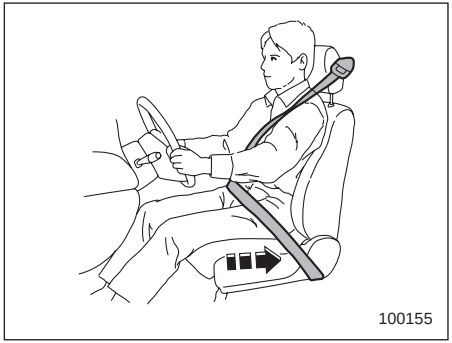

⚠ אזהרה

- **כריות האוויר מתנפחות במהירות ובכוח רב. נוסעים שאינם יושבים כראוי כאשר כרית האוויר מתנפחת עלולים להיפצעקשה מאוד. מכיוון שכרית האוויר תופסת חלל רב כאשר היא מתנפחת, על הנהג לשבת תמיד זקוף במושב ורחוק ככל האפשר מגלגל ההגה תוך שמירה על שליטה מלאה ברכב, ועל הנוסע במושב הקדמי להזיז את המושב לאחור ככל שניתן ולשבת זקוף בתוך המושב.**

102008

⚠ אזהרה

- אל תשב ואל תישען קרוב מדי לכל אחת מהדלתות הקדמיות. כריות האוויר הצדיות מאוחסנות בגב המושב של שני המושבים הקדמיים ליד הדלתות, והן מספקות הגנה על-ידי פתיחה מהירה (מהיר ממצמוץ העין) במקרה של התנגשות צדית. אולם, כוח הפריסה של כרית האוויר הצדית עלול לגרום לפציעות אם הראש או חלקי גוף אחרים קרובים מדי לכרית האוויר הצדית.
- מאחר שהרכב מצויד בווילונות צד מתנפחים, אל תשב ואל תישען קרוב מדי לאחת מהדלתות הקדמיות או האחוריות, משני צדי הרכב. בנוסף, אל תוציא את הראש, הזרועות או הידיים מהחלון. וילונות הצד המתנפחים בכל צד של תא הנוסעים מאוחסנים בחלק הצדי של התקרה (בין העמוד הקדמי לבין נקודה הנמצאת מאחורי חלון הצד האחורי) ומספקים הגנה על-ידי פריסה מהירה (מהירה יותר ממצמוץ עין) במקרה של התנגשות צדית, התהפכות או התנגשות חזיתית בהיסט. אולם, כוח ההתנפחות עלול לגרום לפציעות אם ראשך קרוב מדי אליהם.
- אל תשב ואל תישען קרוב מדי לכריות האוויר. מאחר שכריות האוויר מתנפחות במהירות רבה - (מהר יותר ממצמוץ העין) ובעוצמה גבוהה כדי לספק הגנה בהתנגשויות מהירות, הרי שכוח הפריסה שלהן עלול לגרום לפציעה לנוסע שגופו קרוב מדי לכריות האוויר.

כמו כן, חשוב לחגור חגורת בטיחות על מנת למנוע פציעות העלולות להיגרם כאשר כרית האוויר פוגעת בנוסע שאינו ממוקם נכון, כגון נוסע שנזרק קדימה בעת בלימה שלפני תאונה.

גם אם הנוסע ממוקם כיאות, קיימת סכנה שהוא עלול לסבול מפציעות קלות כגון שפשופים וחבורות בפנים או בזרועות עקב כוח ההתנפחות של כריות האוויר.

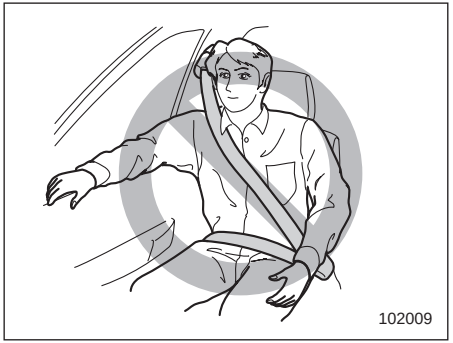
102009

⚠ אזהרה

- אל תשעין את זרועך על אף אחת מהדלתות הקדמיות או על החיפוי הפנימי שלהן. אתה עלול להיפצע במקרה של פריסת כרית האוויר הצדית.
- אין לשים חפצים על או בקרבת המכסה של כרית האוויר, או בינך לבין כרית האוויר. אם כרית האוויר תתנפח, החפצים עלולים להפריע לפעולתה התקינה, או עלולים להיזרק בתוך חלל הרכב ולגרום לפציעות.

⚠ זהירות

- כאשר מתנפחת כרית אוויר, משתחרר מעט עשן. עשן זה עלול לגרום לבעיות נשימה אצל אנשים בעלי היסטוריה של קצרת או בעיות נשימה אחרות. אם לך או לנוסעיך בעיות נשימה אחרי התנפחות כרית אוויר, דאג שאוויר צח יגיע מיד.
- כאשר כרית אוויר מתנפחת, היא משחררת גזים חמים. הגזים החמים עלולים לגרום לכוויות אם הנוסעים באים אתם במגע ישיר.

הערה

- כשתמכור את רכבך, אנא הסבר לקונה שהרכב מצויד בכריות אוויר. הסב את תשומת ליבו של הקונה לתוכן של החלק המתאים במדריך לנהג.
- כשכרית האוויר מתנפחת, הספקת הדלק מנותקת כדי למנוע סכנת שריפה כתוצאה מדליפת דלק. לפרטים על התנעת המנוע מחדש עיין בנושא "אם הרכב מעורב בתאונה" ☜ 398.

■ אמצעי זהירות כלליים ביחס לשימוש באביזרים וחפצים כלשהם עם מערכת כריות האוויר

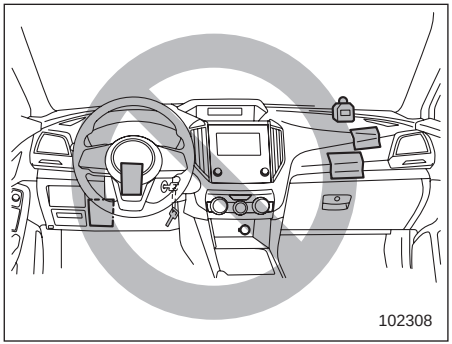
102308

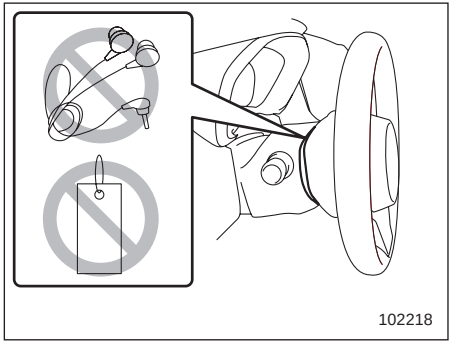
102218

⚠ אזהרה

- אין לשים חפצים כלשהם (כולל רצועות או כבלים) על רפידת גלגל ההגה, כיסוי העמוד או לוח המכשירים.
  - חפצים אלה עלולים להסתבך בגלגל ההגה ולמנוע, למשל, את תקינות הפעולה של כרית האוויר הקדמית.
  - אם כרית האוויר הקדמית תתנפח, החפצים עלולים להיזרק בתוך חלל הרכב ולגרום לפציעות.
- אסור להניח חפצים כלשהם מתחת לצד הנהג של לוח המכשירים. אם כרית האוויר להגנת הברכיים תתנפח, חפצים אלה עלולים להפריע לפעולתה התקינה, או עלולים להיזרק בתוך חלל הרכב ולגרום לפציעות.

- אסור לחבר למפתח חפצים כבדים, חדים או קשים, או מפתח אחר. אם כרית האוויר להגנת הברכיים תתנפח, חפצים אלה עלולים להפריע לפעולתה התקינה, או עלולים להיזרק בתוך חלל הרכב ולגרום לפציעות.

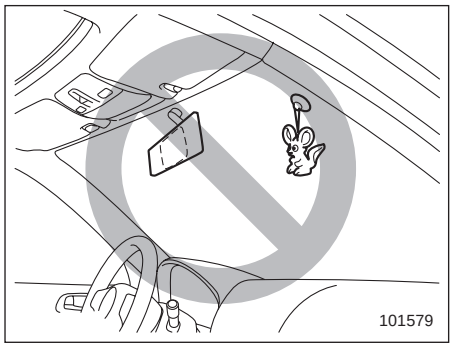
101579

⚠ אזהרה

אין להצמיד אביזרים לשמשה הקדמית, או להתקין מראה רחבה במיוחד על המראה הפנימית. אם כרית האוויר תתנפח, חפצים אלה עלולים להפוך לקליעים העלולים לפצוע את יושבי הרכב בצורה חמורה.

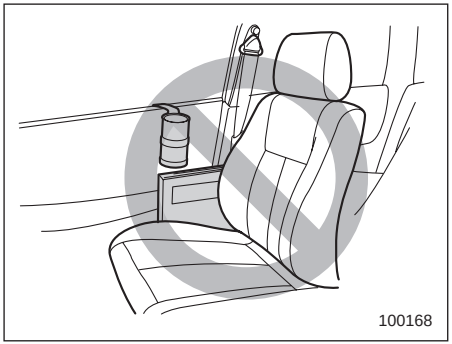
100168

⚠ אזהרה

- אסור לחבר חפצים לחיפוי הפנימי של הדלתות או קרוב לכריות האוויר הצדיות, וגם אין להניח חפצים קרוב לכריות האוויר הצדיות. אם כרית האוויר הצדית תתנפח, חפצים אלה עלולים להיזרק בצורה מסוכנת בכיוון יושבי הרכב ועלולים לגרום לפציעות.
- אסור לחבר דיבורית או כל אביזר אחר לעמוד הקדמי, לעמוד המרכזי, לעמוד האחורי, לשמשה הקדמית, לחלון הצדי, לידית האחיזה או לכל משטח אחר בתא הנוסעים שנמצא קרוב לאזור הפריסה של וילון צד מתנפח. מיקרופון של מערכת דיבורית או אביזר אחר במיקום שכזה יותזו לחלל תא הנוסעים בעצמה רבה על-ידי וילון הצד המתנפח, או ימנעו פריסה נכונה של הווילון המתנפח. בכל מקרה, התוצאה עלולה להיות פגיעות חמורות.

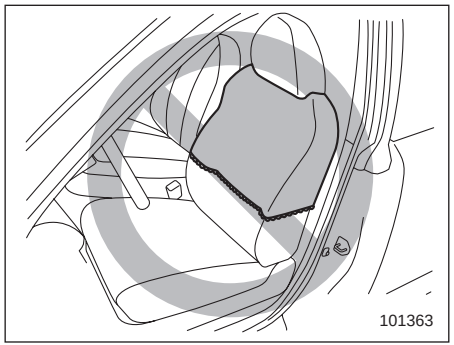
101363

⚠ אזהרה

- אין לשים כיסוי, בגדים או חפצים אחרים מכל סוג על גב המושבים הקדמיים, ואין להצמיד תוויות או מדבקות לפני השטח של המושבים הקדמיים, על כריות האוויר הצדיות או בקרבתן. חפצים אלה עלולים להפריע לפעולתן התקינה של כריות האוויר הצדיות, ולהפחית את ההגנה ליושבי המושבים הקדמיים.

- אסור להתקין כיסויי מושבים כלשהם, מלבד כיסויי מושבים מקוריים של סובארו שתוכננו במיוחד לשימוש עם מערכת כריות האוויר. גם אם משתמשים בכיסויי מושבים מקוריים של סובארו, פעולתה של מערכת כריות האוויר עלולה שלא להיות תקינה אם לא מתקינים את כיסויי המושבים בצורה נכונה.

■ אמצעי זהירות כלליים ביחס לילדים ומערכת כריות האוויר

100082

⚠ אזהרה

יש לרתום ילדים באמצעי ריסון מתאים במושב האחורי, בכל עת. כרית האוויר מתנפחת במהירות ובעצמה גבוהה ויכולה לפצוע או אפילו להרוג ילדים, במיוחד אם אינם רתומים או אם הם רתומים בצורה לא נכונה. מכיוון שילדים קלי-משקל וחלשים יחסית למבוגרים, הסיכון שלהם להיפצע מניפוח כרית האוויר גדול יותר.

מסיבה זו, אנו ממליצים מאוד **שכל** הילדים (אלה שזקוקים עדיין למערכות ריסון לילדים וגם ילדים גדולים יותר שכבר אינם זקוקים להן) ישבו במושב **האחורי** כשהם רתומים היטב בכל עת - באמצעות מערכת ריסון לילדים או חגורת הבטיחות של הרכב, בהתאם לגיל הילד, גובהו ומשקלו.

חובה תמיד להתקין מערכות ריסון לילדים **מכל** הסוגים (כולל מושב לילדים הפונה לפנים) במושבים **האחוריים**.

לפי הסטטיסטיקה של תאונות דרכים, ילדים בטוחים יותר כאשר הם רתומים בצורה נכונה במקומות ישיבה אחוריים מאשר במקומות ישיבה קדמיים.

להוראות ואמצעי זהירות לגבי מערכות ריסון לילדים, עיין בנושא "מערכות ריסון לילדים" ☞ 57.

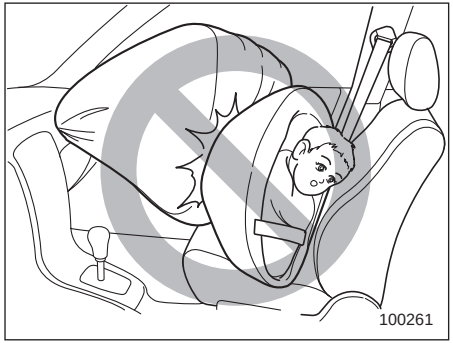

⚠ אזהרה

אסור בהחלט להתקין מושב בטיחות לילדים במושב הקדמי. התקנה כזו עלולה לגרום לפציעה קשה או מוות של הילד בזמן תאונה, כיוון שראשו יהיה קרוב מדי לכרית האוויר.

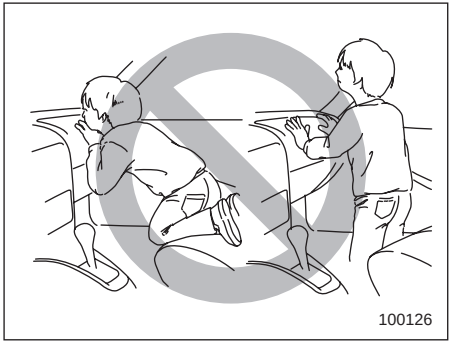

⚠ אזהרה

אסור לאפשר לילד לעמוד או לכרוע על מושב הנוסע הקדמי. כרית האוויר מתנפחת בכוח רב ועלולה לפצוע או אפילו להרוג את הילד.

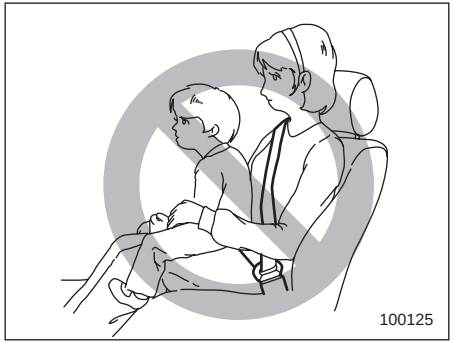

⚠ אזהרה

אל תחזיק אף פעם ילד על ברכיך או בזרועותיך. כרית האוויר מתנפחת בכוח רב ועלולה לפצוע או אפילו להרוג את הילד.

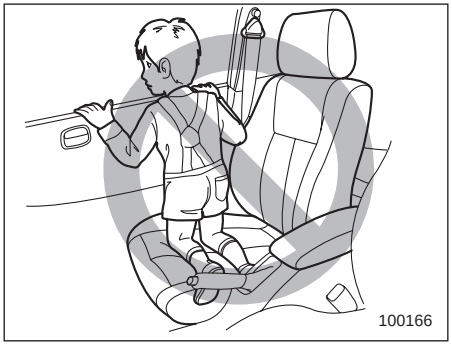

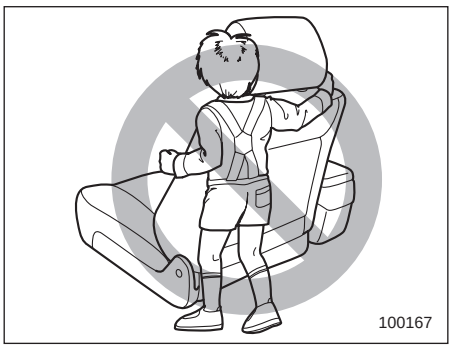

⚠ אזהרה

- אסור בהחלט להרשות לילד לבצע אחת מהפעולות הבאות.
  - לכרוע על מושב הנוסע הקדמי עם פניו בכיוון חלון הצד
  - לחבק את גב המושב הקדמי בזרועותיו
  - להוציא את הראש, הזרועות או חלקים אחרים מגופו מחוץ לחלון

  במקרה של תאונה, כוח ההפעלה של כרית האוויר הצדית עלול לפצוע את הילד קשה כיוון שראשו, זרועותיו או חלקים אחרים של גופו יהיו קרובים מדי לכרית האוויר הצדית ו/או וילון הצד המתנפח.
- מכיוון שברכב מותקנת גם כרית אוויר קדמית לנוסע הקדמי, בכל מקרה יש להושיב ילדים במושב האחורי, ועליהם להיות רתומים תמיד במערכת ריסון מתאימה.

■ רכיבים

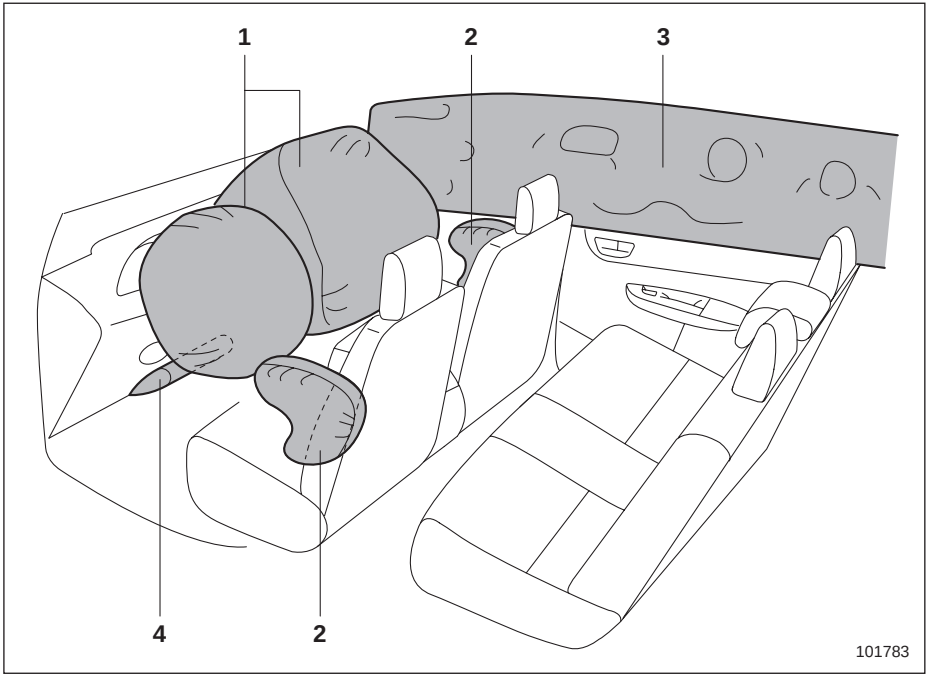

1) כרית אוויר קדמית
2) כרית אוויר צדית
3) וילון צד מתנפח
4) כרית אוויר לברכיים

כריות האוויר מאוחסנות במקומות הבאים.

כרית האוויר הקדמית של הנהג: בחלק המרכזי של גלגל ההגה

הסימון SRS AIRBAG מופיע על הרפידה של כרית האוויר.

כרית האוויר הקדמית של הנוסע הקדמי: סמוך לחלק העליון של לוח המחוונים, מתחת לסימון SRS AIRBAG

כרית אוויר צדית: בצד הדלת של כל גב מושב קדמי הנושא את התווית SRS AIRBAG

וילון צד מתנפח: בצד הגג (בין העמוד המרכזי לבין נקודה מאחורי חלון הצד האחורי)

סימוני SRS AIRBAG מופיעים בחלק העליון של כל אחד מהעמודים המרכזיים.

כרית אוויר להגנת הברכיים: מתחת לעמוד ההגה

הסימון SRS AIRBAG מופיע על הדלתית של כרית האוויר.

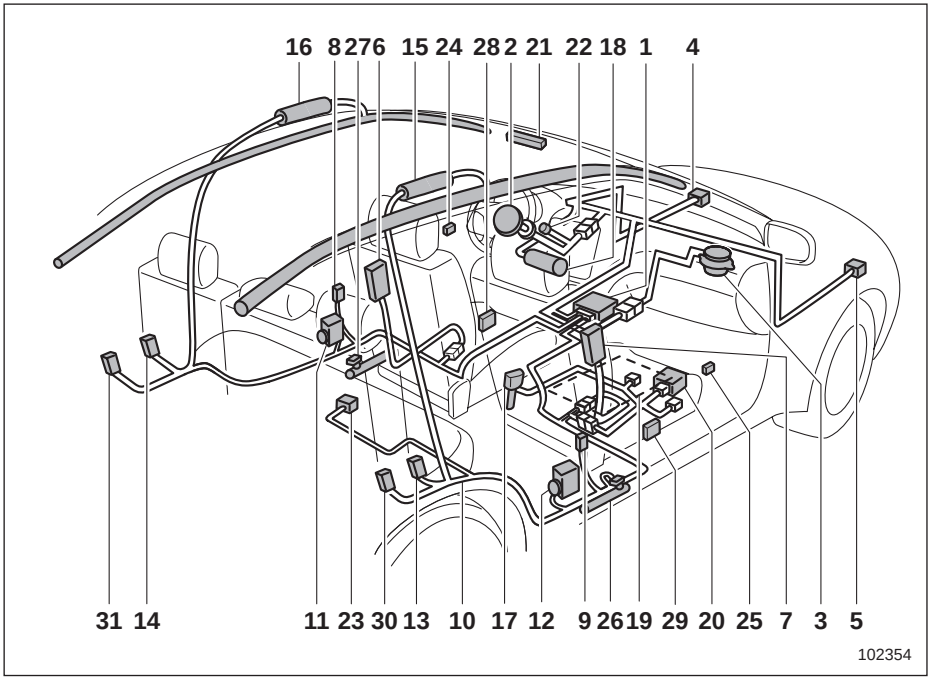

1) יחידת הבקרה של כריות האוויר (כולל חיישן התנגשות וחיישן התהפכות)
2) יחידת כרית אוויר קדמית (בצד הנהג)
3) יחידת כרית אוויר קדמית (בצד הנוסע הקדמי)
4) חיישן פגיעה קדמי (צד שמאל)
5) חיישן פגיעה קדמי (צד ימין)
6) יחידת כרית אוויר צדית (צד הנהג)
7) יחידת כרית אוויר צדית (צד הנוסע הקדמי)
8) חיישן פגיעה צדית (בעמוד המרכזי השמאלי)
9) חיישן פגיעה צדית (בעמוד המרכזי הימני)
10) החיווט של כריות האוויר
11) מותחן-קדם של חגורת בטיחות ומגביל עומס מסתגל (צד הנהג)
12) מותחן-קדם של חגורת בטיחות ומגביל עומס מסתגל (צד הנוסע הקדמי)
13) חיישן פגיעה צדית (בית הגלגל האחורי-ימני)
14) חיישן פגיעה צדית (בית הגלגל האחורי-שמאלי)
15) יחידת וילון צד מתנפח (צד ימין)
16) יחידת וילון צד מתנפח (צד שמאל)
17) מתג האבזם של חגורת הבטיחות (צד הנוסע הקדמי)
18) יחידת כרית אוויר להגנת הברכיים (צד הנהג)
19) החיישן של מערכת חישת התפוסה במושב הנוסע הקדמי
20) יחידת הבקרה של מערכת חישת התפוסה במושב הנוסע הקדמי
21) נוריות חיווי לפעולה וניתוק של כרית האוויר הקדמית של הנוסע הקדמי
22) נורית אזהרה של מערכת כריות האוויר
23) חיישן פגיעה צדית (מתחת למושב האחורי מרכזי)

24) חיישן פגיעה צדית (בדלת הקדמית-שמאלית)
25) חיישן פגיעה צדית (בדלת הקדמית-ימנית)
26) מותחן קדם של רצועת המותן (צד הנוסע הקדמי)
27) מותחן קדם של רצועת המותן (צד הנהג)
28) חיישן מצב הכוונון של מושב הנהג
29) חיישן מצב הכוונון של מושב הנוסע
30) מותחן קדם של חגורת בטיחות אחורית (צד הנהג)
31) מותחן קדם של חגורת בטיחות אחורית (צד הנוסע הקדמי)

■ מערכת מתקדמת של כריות אוויר קדמיות של סובארו

הרכב מצויד במערכת מתקדמת של כריות אוויר קדמיות של סובארו, שתואמת לדרישות תקן FMVSS 208 העדכני.

המערכת המתקדמת של כריות האוויר הקדמיות של סובארו קובעת באופן אוטומטי את כוח הניפוח של כרית האוויר הקדמית של הנהג בזמן הניפוח, וכן אם להפעיל, או לא להפעיל, את כרית האוויר הקדמית של הנוסע הקדמי, ואם היא מופעלת, את כוח הניפוח של כרית האוויר הקדמית בזמן הניפוח.

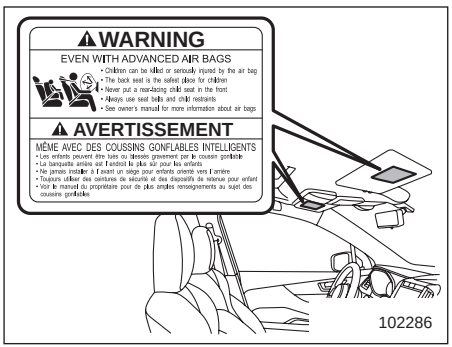

הרכב נושא תוויות אזהרה בסוככי השמש של הנהג והנושא הקדמי (הן נפתחות בביטוי EVEN WITH ADVANCED AIR BAGS - אפילו עם כריות אוויר מתקדמות) ותג המוצמד למכסה תא הכפפות (נפתח בביטוי Even with Advanced Air Bags - אפילו עם כריות אוויר מתקדמות). הקפד לקרוא בעיון את ההוראות שבתוויות האזהרה ובתג.

הקפד לחגור את חגורת הבטיחות. המערכת המתקדמת של כריות האוויר הקדמיות של סובארו היא מערכת ריסון משלימה ויש להשתמש בה בשילוב עם חגורות הבטיחות. על כל הנוסעים לחגור חגורת בטיחות או לשבת במערכות ריסון מתאימות לילדים.

לפרטים על מיקומן של כריות האוויר, עיין בנושא "רכיבים" ☜ 78.

בתאונה חזיתית בינונית עד קשה, מופעלים הרכיבים הבאים.

- כרית האוויר הקדמית של הנהג
- כרית האוויר הקדמית של הנוסע הקדמי
- כרית האוויר להגנת הברכיים של הנהג
- וילונות צד מתנפחים*1

*1: במקרה של התנגשות חזיתית בהיסט שעצמתה מספיקה להפעלה של כריות האוויר הקדמיות.

רכיבים אלה משלימים את פעולת חגורות הבטיחות על-ידי הפחתת ההשפעה של עצמת ההתנגשות על הראש, החזה והברכיים של הנוסעים.

▼ כרית האוויר הקדמית של הנהג

כרית האוויר הקדמית של הנהג מצוידת במנגנון ניפוח דו-שלבי. מנגנון הניפוח פועל בדרכים שונות, בהתאם לחומרת הפגיעה.

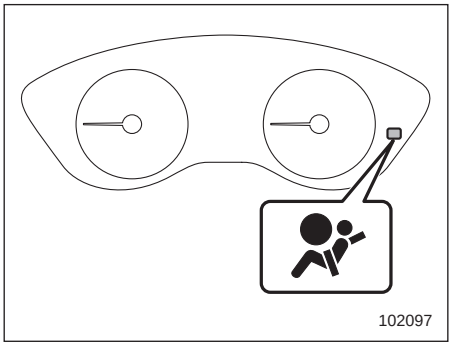

נורית האזהרה של מערכת כריות האוויר

אם נורית האזהרה של מערכת כריות האוויר מאירה, דאג שהמערכת תיבדק מיד במוסך. מומלץ לפנות למרכז שירות מורשה סובארו מטעם היבואן.

הערה

כרית האוויר הצדית ווילון הצד המתנפח של הנהג אינם מבוקרים על ידי המערכת המתקדמת של כריות האוויר הקדמיות של סובארו.

▼ כרית האוויר הקדמית של הנוסע הקדמי

כרית האוויר הקדמית של הנוסע הקדמי מצוידת במנגנון ניפוח דו-שלבי. מנגנון הניפוח פועל בדרכים שונות, בהתאם לחומרת הפגיעה.

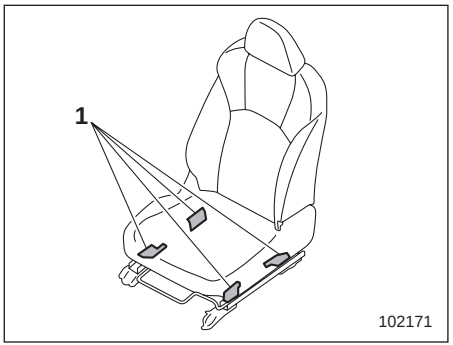

1) חיישני תפוסה

החיישנים של מערכת חישת התפוסה מותקנים בין המושב למסילות המושב, ומנטרים את המבנה הפיזי והתנוחה של הנוסע הקדמי. על סמך הממצאים האלה קובעת מערכת חישת התפוסה אם יש להפעיל את כרית האוויר הקדמית של הנוסע הקדמי או לא.

מערכת חישת התפוסה עשויה לקבוע שאין להפעיל את כרית האוויר הקדמית של הנוסע הקדמי אפילו כשכרית האוויר הקדמית של הנהג מופעלת. זו תופעה רגילה ואין מדובר בתקלה. במקרה זה, למרות שכרית האוויר הקדמית של הנוסע הקדמי אינה פועלת, מותחן-הקדם של חגורת הבטיחות של הנוסע הקדמי פועל ביחד עם מותחן-הקדם של חגורת הבטיחות של הנהג. לפרטים על מותחן-הקדם של חגורת הבטיחות, עיין בנושא "מותחני-קדם של חגורות הבטיחות" ☜ 54.

⚠ זהירות

הקפד על אמצעי הזהירות הבאים. אחרת, פעולתה של המערכת המתקדמת של כריות האוויר הקדמיות של סובארו לא תהיה תקינה, ותיתכן תקלה במערכת.

- **אסור לחבוט בחוזקה על מושב הנוסע הקדמי (למשל: אסור לבעוט בו).**
- **אין לאפשר לנוסעים מאחור להניח את רגליהם בין גב המושב הקדמי לבין כרית המושב הקדמי.**
- **יש להיזהר שלא יישפכו נוזלים על מושב הנוסע הקדמי. יש לנגב מיד נוזלים שנשפכו.**
- **אסור להסיר את מושב הנוסע הקדמי או לפרק אותו.**
- **אסור להתקין מתחת למושב הנוסע הקדמי אביזרים (דוגמת מגבר שמע) כלשהם, מלבד אביזרים מקוריים של סובארו או שווי ערך.**

- **אסור להניח אף חפץ (דוגמת נעליים או מטרייה) מתחת למושב הנוסע הקדמי.**
- **אסור להניח אף חפץ (למשל: ספרים) סביב מושב הנוסע הקדמי.**
- **אסור להשתמש במושב הנוסע הקדמי כשמשענת הראש אינה מותקנת במקומה.**
- **אסור להניח חפצים כלשהם על מושב הנוסע הקדמי או להשאיר את הלשונית של חגורת הבטיחות באבזם כשעוזבים את הרכב.**
- **אסור להניח חפצים חדים על המושב או לנקב את ריפוד המושב.**
- **אסור להניח מגנט סמוך לאבזם של חגורת הבטיחות.**
- **אסור להשתמש במושבים הקדמיים כשהם אינם נעולים במסילות הכוונון לפנים-אחור, או כשגב המושב אינו נעול היטב במקומו. אם המושבים לא ננעלו היטב באחד ממצבי הכוונון, כוונן אותם מחדש. לפרטים על נוהל הכוונון, עיין בנושא "הזזה לפנים ולאחור" ☜ 33 ובנושא "הטיית גב המושב" ☜ 33.**

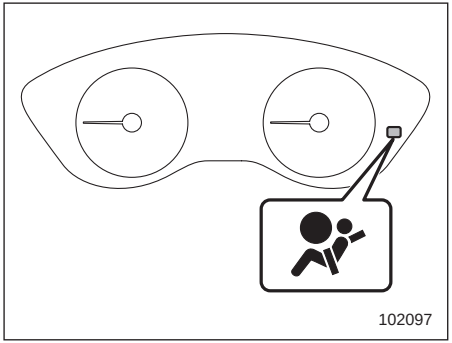

נורית האזהרה של מערכת כריות האוויר

נורית האזהרה של מערכת כריות האוויר מאירה במקרה של תקלה במתג האבזם של חגורת הבטיחות ו/או במערכת חישת התפוסה של מושב הנוסע הקדמי. אם נורית האזהרה של מערכת כריות האוויר מאירה, דאג שהמערכת תיבדק מיד במוסך. מומלץ לפנות למרכז שירות מורשה סובארו מטעם היבואן.

אם הרכב ספג חבטה, הדבר עלול לפגוע בתקינות פעולתה של המערכת המתקדמת של כריות האוויר הקדמיות של סובארו. דאג להביא את הרכב לבדיקה במוסך. מומלץ לפנות למרכז שירות מורשה סובארו מטעם היבואן. אסור לשבת במושב הנוסע הקדמי במהלך הנסיעה למוסך.

הערה

כרית האוויר הצדית ווילון הצד המתנפח של הנוסע הקדמי אינם מבוקרים על ידי המערכת המתקדמת של כריות האוויר הקדמיות של סובארו.

▼ נוריות חיווי לפעולה וניתוק של כרית האוויר הקדמית של הנוסע הקדמי

ON : נורית חיווי לפעולה של כרית האוויר הקדמית של הנוסע הקדמי

OFF : נורית חיווי לניתוק של כרית האוויר הקדמית של הנוסע הקדמי

עיין בנושא "נוריות חיווי לפעולה ולניתוק של כרית האוויר הקדמית של הנוסע הקדמי" ☜ 157.

▼ מערכת חישת תפוסה

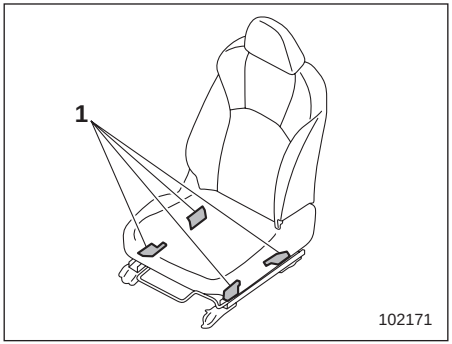

1) חיישני תפוסה

החיישנים של מערכת חישת התפוסה מותקנים בין המושב למסילות המושב, ומנטרים את המבנה הפיזי והתנוחה של הנוסע הקדמי. על סמך הממצאים האלה קובעת מערכת חישת התפוסה אם יש להפעיל את כרית האוויר הקדמית של הנוסע הקדמי או לא.

⚠ אזהרה

אסור לבעוט במושב הנוסע הקדמי או לחשוף אותו לחבטות עזות. אחרת, נורית האזהרה של מערכת כריות האוויר עלולה להאיר כדי לציין תקלה במערכת חישת התפוסה במושב הנוסע הקדמי. במקרה זה, פנה מיד למוסך. מומלץ לפנות למרכז שירות מורשה סובארו מטעם היבואן.

⚠ זהירות

התקנים חשמליים, כמו למשל טלפונים סלולריים, מחשבים ניידים, נגני מוזיקה ניידים או משחקים אלקטרוניים, במיוחד כשהם מחוברים לשקע החשמל לאביזרים וממוקמים לפני מושב הנוסע או נמצאים בשימוש על-ידי האדם היושב במושב הנוסע הקדמי, עלולים להשפיע על הפעולה של מערכת חישת התפוסה. אם מופיעה אחת מהתופעות הבאות כשמשתמשים ברכב בהתקן אלקטרוני, נסה קודם כל להעביר את המכשיר למקום אחר כדי למנוע הפרעות.

- **נורית האזהרה של מערכת כריות האוויר מאירה.**
- **נוריות החיווי לפעולה וניתוק של כרית האוויר הקדמית של הנוסע הקדמי פועלות באופן אקראי.**

אם ההתקן ממשיך לגרום להפרעות, יש להפסיק את השימוש בהתקן זה בתוך הרכב.

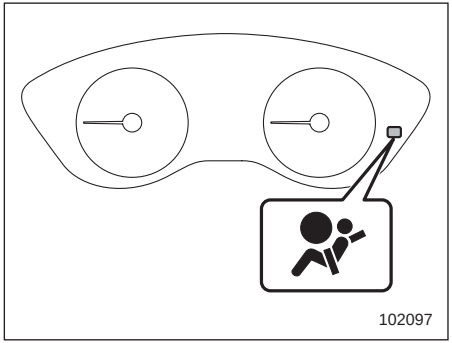

נורית האזהרה של מערכת כריות האוויר

אם כרית המושב של הנוסע הקדמי רטובה, הדבר עלול לפגוע ביכולתה של המערכת לקבוע את אופן הפעולה הנדרש. נגב את המים מהמושב, המתן עד שהמושב יתייבש באופן טבעי ולאחר מכן בדוק את נורית האזהרה של מערכת כריות האוויר.

ON : נורית חיווי לפעולה של כרית האוויר הקדמית של הנוסע הקדמי

OFF : נורית חיווי לניתוק של כרית האוויר הקדמית של הנוסע הקדמי

אם פעולתן של נוריות החיווי לפעולה וניתוק של כרית האוויר הקדמית של הנוסע הקדמי אינה תקינה למרות שמושב הנוסע הקדמי יבש, אל תניח לאיש לשבת במושב הנוסע הקדמי ודאג שמערכת חישת התפוסה תיבדק במוסך. מומלץ לפנות למרכז שירות מורשה סובארו מטעם היבואן.

ON : נורית חיווי לפעולה של כרית האוויר הקדמית של הנוסע הקדמי

OFF : נורית חיווי לניתוק של כרית האוויר הקדמית של הנוסע הקדמי

כמו כן, אם מניחים פריטי מטען או ציוד אלקטרוני על מושב הנוסע הקדמי, הדבר עלול לפגוע ביכולתה של המערכת לקבוע את אופן הפעולה הנדרש. ייתכן שפעולתן של נוריות החיווי לפעולה וניתוק של כרית האוויר הקדמית של הנוסע הקדמי לא תהיה תקינה. ודא שפעולתן של נוריות החיווי תקינה.

כשנורית החיווי לניתוק כבית ונורית החיווי לפעולה מאירה, עשויה כרית האוויר הקדמית של הנוסע הקדמי להתנפח במקרה של התנגשות. הסר פריטי מטען וציוד אלקטרוני ממושב הנוסע הקדמי.

▼ תנאים שבהם כרית האוויר הקדמית של הנוסע הקדמי מנותקת

כרית האוויר הקדמית של הנוסע הקדמי מנותקת כשמתקיים אחד מהתנאים הבאים ביחס למושב הנוסע הקדמי:

- המושב ריק.
- במושב מותקנת מערכת ריסון מתאימה לילדים ורתום בה תינוק או ילד. (ראה אזהרה שלהלן).
- אירעה תקלה במערכת חישת התפוסה של מושב הנוסע הקדמי.

⚠ אזהרה

אפילו אם כרית האוויר הקדמית של הנוסע הקדמי מנותקת, אסור בהחלט להתקין מושב בטיחות לילדים במושב הקדמי. הקפד להתקין את מערכת הריסון בצורה נכונה במושב האחורי. כמו כן, מומלץ מאוד להתקין גם מערכת ריסון לילדים הפונה לפנים, או מושב הגבהה, במושב האחורי, ושאפילו ילדים גדולים יותר, שכבר אינם זקוקים למערכת ריסון לילדים, ישבו במושב האחורי. זאת משום שילדים שיושבים במושב הנוסע הקדמי עלולים להיפצע קשה ואף להיהרג בעקבות הפעלה של כרית האוויר הקדמית של הנוסע הקדמי. המושב האחורי הוא המקום הבטוח ביותר להסעת ילדים.

⚠ זהירות

כשתינוק יושב במערכת ריסון לילדים במושב הנוסע הקדמי, יש להקפיד על אמצעי הזהירות הבאים. אחרת עשויה מערכת חישת התפוסה לא לפעול כראוי וכרית האוויר הקדמית של הנוסע הקדמי תופעל על אף שבמושב הנוסע הקדמי יושב תינוק במערכת ריסון לילדים.

- **אסור להניח על המושב אף חפץ (כולל מכשירים אלקטרוניים) מלבד מערכת הריסון לילדים שבה רתום תינוק.**
- **אסור להושיב במערכת הריסון לילדים יותר מתינוק אחד.**

▽ **אם נורית החיווי לפעולה של כרית האוויר הקדמית של הנוסע הקדמי מאירה ונורית החיווי לניתוק כבית למרות שבמושב הנוסע הקדמי מותקנת מערכת ריסון לילדים שבה רתום תינוק או פעוט (או מותקן מושב הגבהה)**

ON : נורית חיווי לפעולה של כרית האוויר הקדמית של הנוסע הקדמי

OFF : נורית חיווי לניתוק של כרית האוויר הקדמית של הנוסע הקדמי

1. העבר את מערכת ההצתה למצב LOCK או OFF.
2. הסר מהמושב את מערכת הריסון לילדים.
3. התקן את מערכת הריסון לילדים בצורה נכונה, בדיוק לפי הוראות היצרן של מערכת הריסון לילדים ולפי ההנחיה של מערכות ריסון לילדים שבנושא "מערכות ריסון לילדים" ☜ 57.
4. העבר את מערכת ההצתה למצב ON וודא שנורית החיווי לפעולה של כרית האוויר הקדמית של הנוסע הקדמי כבית ושנורית החיווי לניתוק מאירה.

אם נורית החיווי לפעולה ממשיכה להאיר ונורית החיווי לניתוק כבית, פעל בדרכים הבאות.

- ודא שאף חפץ, מלבד מערכת הריסון שבה רתום הילד, אינו מונח על המושב.
- נסה לטלטל את מושב הנוסע הקדמי לפנים ולאחור כדי לוודא שהמושב נעול היטב במקומו במסילת ההזזה לפנים-לאחור ושגב המושב נעול היטב במקומו.

אם נורית החיווי לפעולה ממשיכה להאיר ונורית החיווי לניתוק כבית גם לאחר שבוצעו פעולות התיקון הרלוונטיות שתוארו לעיל, העבר את מערכת הריסון לילד למושב האחורי ופנה מיד לבדיקה במוסך. מומלץ לפנות למרכז שירות מורשה סובארו מטעם היבואן.

הערה

כאשר ילד גדול שאינו זקוק עוד למערכת ריסון לילדים, או מבוגר קטן ממדים, יושבים במושב הנוסע הקדמי, יכולה המערכת המתקדמת של כריות האוויר הקדמיות של סובארו להפעיל את כרית האוויר הקדמית של הנוסע הקדמי או לא להפעיל אותה, תלוי בתנוחת הישיבה של הנוסע. ילדים חייבים תמיד לחגור חגורת

בטיחות כשהם יושבים במושב, בין אם כרית האוויר פעילה ובין אם היא מנותקת. אם כרית האוויר הקדמית של הנוסע הקדמי פעילה (נורית החיווי לפעולה מאירה ונורית החיווי לניתוק כבית), פעל באופן הבא.

- **ודא שאין על המושב דבר מלבד הנוסע.**

אם פעלת באופן שתואר לעיל ובכל זאת נורית החיווי לפעולה ממשיכה להאיר ונורית החיווי לניתוק ממשיכה להיות כבויה, הושב את הילד או את המבוגר קטן הממדים במושב האחורי ופנה מיד לבדיקה במוסך. מומלץ לפנות למרכז שירות מורשה סובארו מטעם היבואן. אפילו אם המערכת נבדקה במרכז השירות ונמצא כי היא תקינה, מומלץ שבנסיעות הבאות ישבו הילד או המבוגר קטן הממדים מאחור.

על ילדים גדולים שאינם זקוקים עוד למערכת ריסון לילדים לחגור את חגורת הבטיחות בין אם כרית האוויר מנותקת ובין אם היא פעילה.

▼ תנאים שבהם כרית האוויר הקדמית של הנוסע הקדמי פעילה

כרית האוויר הקדמית של הנוסע הקדמי פעילה, כלומר תתנפח במקרה של תאונה, כשמתקיים אחד מהתנאים הבאים ביחס למושב הנוסע הקדמי.

- אדם מבוגר יושב במושב.
- חפצים מסוימים (כגון מיכל מים) מונחים על המושב.

▽ אם נורית החיווי לניתוק של כרית האוויר הקדמית של הנוסע הקדמי מאירה ונורית החיווי לפעולה כבית למרות שבמושב הנוסע הקדמי יושב אדם מבוגר

ON : נורית חיווי לפעולה של כרית האוויר הקדמית של הנוסע הקדמי

OFF : נורית חיווי לניתוק של כרית האוויר הקדמית של הנוסע הקדמי

ייתכן שהסיבה היא שהאדם המבוגר יושב במושב הנוסע הקדמי בתנוחה לא נכונה.

1. העבר את מערכת ההצתה למצב LOCK או OFF.
2. בקש מהנוסע שיושב במושב הנוסע הקדמי לכוונן את גב המושב למצב זקוף, לשבת במרכז כרית המושב, לחגור את חגורת הבטיחות בצורה נכונה, להניח את רגליו לפנים ולהזיז את המושב לאחור עד תום מהלכו.

3. העבר את מערכת ההצתה למצב ON.

אם נורית החיווי לניתוק עדיין מאירה ונורית החיווי לפעולה כבית, פעל בדרכים הבאות.

1. העבר את מערכת ההצתה למצב LOCK או OFF.
2. ודא שהנוסע שיושב במושב הנוסע הקדמי אינו משתמש בשמיכה, כרית, כיסוי מושב, מחמם מושב, מכשיר עיסוי וכדומה.
3. אם הנוסע שבמושב הנוסע הקדמי לובש שכבות ביגוד רבות, בקש ממנו להסיר פריטים מיותרים לפני שיתיישב במושב הנוסע הקדמי, או לעבור למושב האחורי.
4. העבר את מערכת ההצתה למצב ON והמתן 6 שניות עד שהמערכת תשלים את הבדיקה העצמית. בתום הבדיקה כבות שתי הנוריות למשך 2 שניות. כעת אמורה להידלק נורית החיווי לפעולה בעוד שנורית החיווי לניתוק אמורה להישאר כבויה.

אם נורית החיווי לניתוק נדלקת בעוד שנורית החיווי לפעולה נותרת כבויה, בקש מהנוסע לעבור למושב האחורי ופנה מיד לבדיקה במוסך. מומלץ לפנות למרכז שירות מורשה סובארו מטעם היבואן.

▼ פעולה

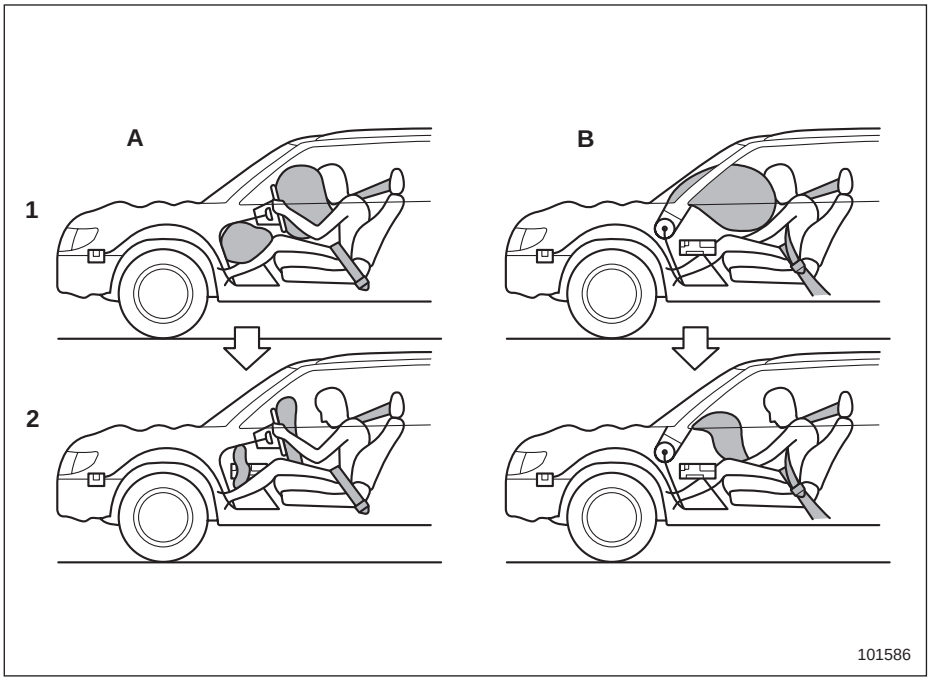

A) צד הנהג
B) צד הנוסע
1) כריות האוויר נפרסות ברגע קרות ההתנגשות.
2) מיד לאחר הפריסה מתחילות כריות האוויר להתרוקן, כדי שלא יופרע שדה הראייה של הנהג.

כריות האוויר יכולות לפעול רק כאשר מערכת ההצתה במצב ON.

המערכת המתקדמת של כריות האוויר הקדמיות של סובארו תוכננה לקבוע את תנאי ההפעלה או הניתוק של כרית האוויר הקדמית של הנוסע הקדמי בהתאם למאפייני הפריט או האדם שבמושב הנוסע הקדמי, אשר מנוטר על ידי חיישן המערכת לחישת תפוסה במושב הנוסע הקדמי. לפיכך, במקרה של התנגשות ייתכן שתתנפח רק כרית האוויר הקדמית של הנהג: זו תופעה רגילה שאינה מעידה על תקלה במערכת.

אם החיישנים הבאים מגלים חבטה בעצמה מסוימת שנקבעה מראש בהתנגשות חזיתית, יחידת הבקרה משדרת אותות אל המודולים של כריות האוויר הקדמיות (רק למודול של הנהג או למודולים של הנהג והנוסע הקדמי) ומורה לנפח את כריות האוויר הקדמיות.

- חיישני משנה קדמיים
- חיישני ההתנגשות במודול הבקרה של כרית האוויר

בצד הנהג, כרית האוויר להגנת הברכיים מתנפחת יחד עם כרית האוויר הקדמית.

כריות האוויר הקדמיות של הנהג והנוסע הקדמי מצוידות במנגנוני ניפוח דו-שלביים. שני מנגנוני הניפוח של כל אחת מכריות האוויר מופעלים בזה אחר זה או בו-זמנית, בהתאם לחומרת הפגיעה, במקרה של כרית האוויר הקדמית של הנוסע הקדמי ובהתאם

לחומרת הפגיעה ומאפייני הפריט או האדם שבמושב במקרה של כרית האוויר הקדמית של הנוסע הקדמי.

▼ לאחר ההתנפחות

מיד אחרי ההתנפחות, כריות האוויר מתחילות להתרוקן כדי ששדה הראייה של הנהג לא ייחסם ושיכולתו לשלוט ברכב תישמר. הזמן שעובר מרגע גילוי ההתנגשות עד להתרוקנות כריות האוויר אחרי ההתנפחות הוא פחות מזמן מצמוץ של עין.

הן כשמתנפחת רק כרית האוויר הקדמית של הנהג והן כשמתנפחות כריות האוויר הקדמיות של הנהג והנוסע הקדמי, מותחני הקדם של חגורות הבטיחות של הנהג והנוסע הקדמי פועלים בו-זמנית.

כאשר כריות האוויר מתנפחות, יישמע רעש ניפוח פתאומי וחזק יחסית, וישתחרר מעט עשן. תופעות אלו הן תוצאות רגילות של הפעולה. העשן אינו מצביע על שריפה בתוך הרכב.

⚠ זהירות

אין לגעת בידיים חשופות ברכיבי מערכת כריות האוויר מסביב לגלגל ההגה ולוח המכשירים מיד אחרי הפעולה. נגיעה כזו עלולה לגרום לכוויות כיוון שהרכיבים עלולים להיות חמים מאוד כתוצאה מן ההתנפחות.

▼ דוגמאות לסוגי תאונות

כרית האוויר הקדמית של הנהג וכרית האוויר הקדמית של הנוסע הקדמי תוכננו באופן הבא:

- להתנפח במקרה של תאונה הכוללת התנגשות חזיתית בעצמה בינונית עד גבוהה
- לפעול פעם אחת בלבד

כרית האוויר הקדמית של הנהג וכרית האוויר הקדמית של הנוסע הקדמי לא תוכננו באופן הבא:

- להתנפח במרבית ההתנגשויות החזיתיות הקלות*1
- להתנפח במרבית ההתנגשויות הצדיות או האחוריות, או במרבית מקרי ההתהפכות*2

1*: מפני שחגורות הבטיחות יכולות להעניק לבדן את ההגנה הנחוצה.

2*: מפני שהתנפחות של כרית האוויר הקדמית של הנהג, או של כריות האוויר הקדמיות של הנהג והנוסע הקדמי, לא תעניק הגנה לנוסעים במצבים האלה.

ההתנפחות של כרית האוויר תלויה בעצמת הפגיעה בתא הנוסעים בזמן ההתנגשות. עצמה זו משתנה בין סוגי התאונות השונים וייתכן שעצמת הפגיעה לא תגרום נזק נראה לעין לרכב עצמו.

▽ דוגמה לתאונה שבה סביר להניח כי כרית האוויר הקדמית של הנהג, או כריות האוויר הקדמיות של הנהג והנוסע הקדמי, יתנפחו

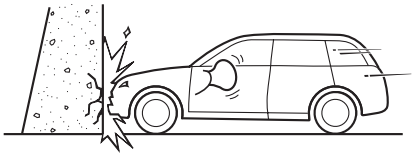

101394

כרית האוויר הקדמית של הנהג, או כריות האוויר הקדמיות של הנהג והנוסע הקדמי, מופעלות בהתנגשות חזיתית לתוך קיר בטון עבה במהירות של 20 עד 30 קמ״ש או גבוהה יותר. כריות האוויר עשויות להתנפח גם אם הרכב נחשף לחבטה קדמית שאופייה ועצמתה דומים להתנגשות כמתואר לעיל.

▽ **דוגמאות לסוגי תאונות שבהן ייתכן כי כרית האוויר הקדמית של הנהג, או כריות האוויר הקדמיות של הנהג והנוסע הקדמי, יתנפחו**

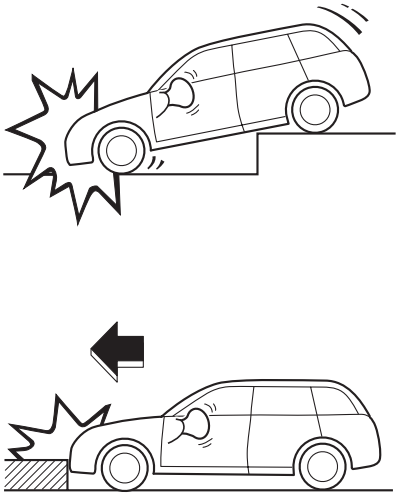

101313

כרית האוויר הקדמית של הנהג, או כריות האוויר הקדמיות של הנהג והנוסע הקדמי, עשויות לפעול כאשר הרכב מקבל מכה חזקה בתחתיתו מן הכביש (כגון כאשר הרכב נופל לתוך תעלה עמוקה, או נתקל בעצמה רבה במכשול כגון אבן שפה).

▽ **דוגמאות לסוגי תאונות שבהן לא סביר כי כרית האוויר הקדמית של הנהג, או כריות האוויר הקדמיות של הנהג והנוסע הקדמי, יתנפחו**

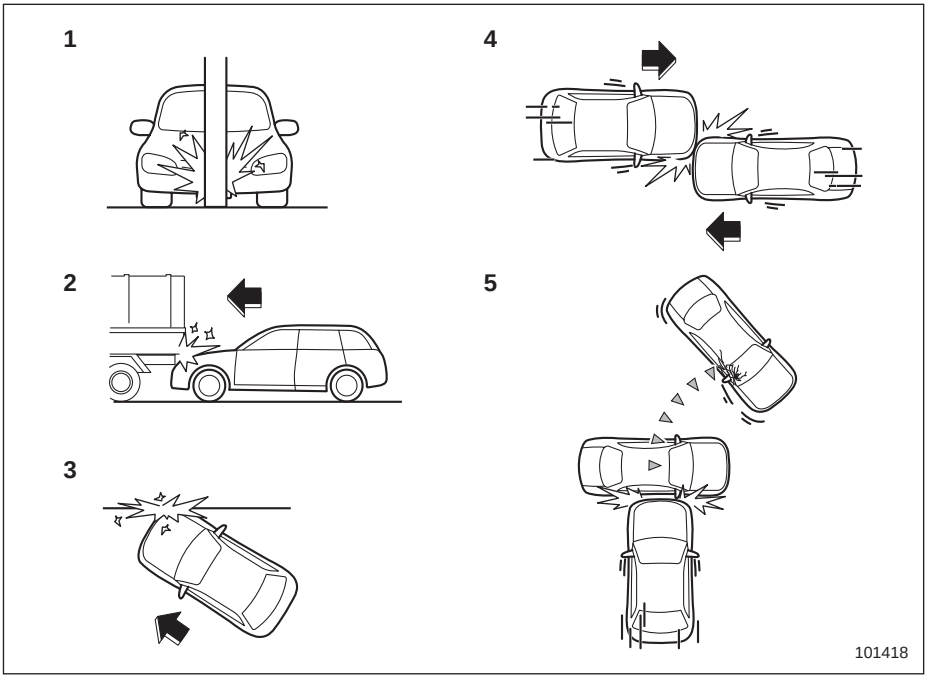

1) הרכב מתנגש במכשול כמו עמוד טלפון או עמוד שילוט.
2) הרכב מחליק מתחת למשטח המטען של משאית.
3) הרכב מקבל מכה קדמית מוסטת אלכסונית.
4) הרכב מקבל מכה קדמית מוסטת.
5) הרכב פוגע בחפץ שעשוי לנוע או להתעוות, כגון רכב חונה.

יש סוגים רבים של התנגשויות שבהם לא תידרש בהכרח הפעלה של כרית האוויר הקדמית של הנהג, או כריות האוויר הקדמיות של הנהג והנוסע הקדמי. במקרים כמו אלה המתוארים כאן, כרית האוויר הקדמית של הנהג, או כריות האוויר הקדמיות של הנהג והנוסע הקדמי עשויות שלא לפעול, בתלות בכוחות ההתנגשות הפועלים על הרכב.

▽ **דוגמאות לסוגי תאונות שבהן כרית האוויר הקדמית של הנהג, או כריות האוויר הקדמיות של הנהג והנוסע הקדמי, לא תוכננו להתנפח במרבית המקרים**

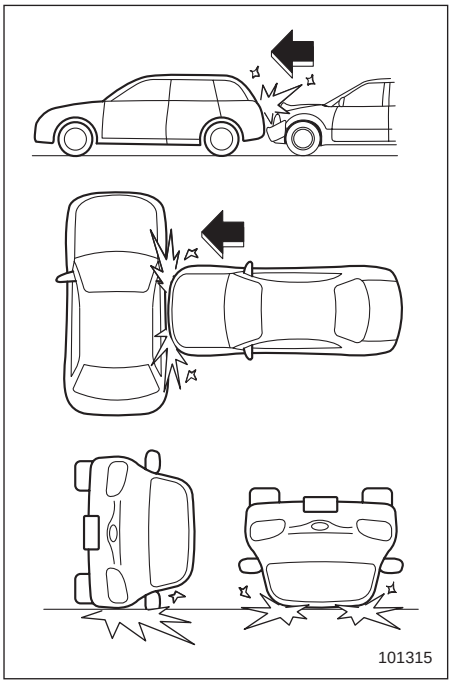

כרית האוויר הקדמית של הנהג, או כריות האוויר הקדמיות של הנהג והנוסע הקדמי, לא תוכננו להתנפח במרבית המקרים הבאים:

- אם הרכב נפגע מהצד או מאחור.
- אם הרכב מתהפך על צדו או על גגו.
- אם הרכב מעורב בהתנגשות חזיתית במהירות נמוכה.

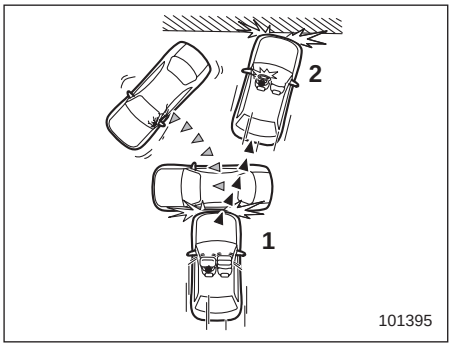

1) פגיעה ראשונה
2) פגיעה שנייה

בתאונה בה הרכב נפגע יותר מפעם אחת, כרית האוויר הקדמית של הנהג, או כריות האוויר הקדמיות של הנהג והנוסע הקדמי, מתנפחות רק פעם אחת, בקרות הפגיעה הראשונה.

דוגמה: במקרה של התנגשות כפולה, פעם ראשונה ברכב אחר ופעם שנייה ברציפות בקיר בטון, כרית האוויר הקדמית של הנהג, או כריות האוויר הקדמיות של הנהג והנוסע הקדמי, מתנפחות בפגיעה הראשונה אך לא בפגיעה השנייה.

■ כריות אוויר צדיות ווילונות צד מתנפחים

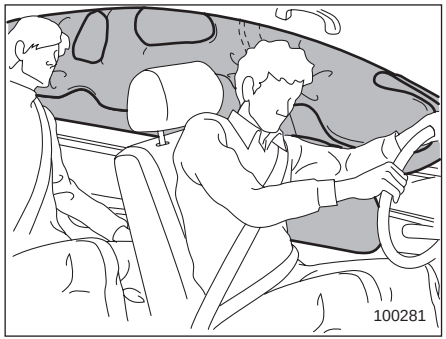

▼ כריות אוויר צדיות

בצד הדלת של כל גב מושב קדמי הנושא את התווית SRS AIRBAG מאוחסנת כרית אוויר צדית.

בתאונה צדית בעצמה בינונית עד קשה, כרית האוויר הצדית המותקנת בצד הרכב שנפגע מתנפחת בין הנוסע לבין לוח הדלת ומשלימה את פעולת חגורות הבטיחות על-ידי כך שהיא מפחיתה את הכוחות הפועלים על החזה והמותן של הנוסע. כרית האוויר הצדית פועלת במושבים הקדמיים בלבד.

▼ וילונות צד מתנפחים

הרכב מצויד במערכת מתקדמת של וילונות צד מתנפחים של סובארו, שתואמת לדרישות תקן FMVSS 226 העדכני.

בכל אחד מצדי תא הנוסעים, בצד הגג (בין העמוד הקדמי לבין נקודה מאחורי המושב האחורי), מאוחסן וילון צד מתנפח. הסימון "SRS AIRBAG" מופיע בחלקו העליון של כל עמוד מרכזי.

בהתנגשות צדית בעצמה בינונית עד קשה, וילון הצד המתנפח שבצד הנפגע מתנפח בין הנוסע לבין החלון הצדי ומשלים את פעולת חגורות הבטיחות על-ידי כך שהוא מפחית את הכוחות הפועלים על הראש של הנוסע.

בהתהפכות, וילונות הצד המתנפחים שבשני הצדדים של הרכב מתנפחים בין הנוסע לבין החלון הצדי ומשלימים את פעולת חגורות הבטיחות על-ידי כך שהם מפחיתים את הכוחות הפועלים על הראש של הנוסע.

בהתנגשות חזיתית בהיסט, וילונות הצד המתנפחים שבשני הצדדים של הרכב מתנפחים בין הנוסע לבין החלון הצדי ומשלימים את פעולת חגורות הבטיחות על-ידי כך שהם מפחיתים את הכוחות הפועלים על הראש והחזה של הנוסע.

▼ פעולה

כריות האוויר הצדיות ווילונות הצד המתנפחים יכולים לפעול רק כאשר מערכת ההצתה במצב ON.

כריות האוויר הבאות מתנפחות ללא תלות זו בזו מכיוון שלכל אחת מהן חיישן התנגשות משלה.

- כרית האוויר הצדית של הנהג
- כרית האוויר הצדית של הנוסע הקדמי
- וילון הצד המתנפח (בצד ימין)
- וילון הצד המתנפח (בצד שמאל)

לפיכך, ייתכן שהם לא יופעלו יחד באותה התנגשות. כמו כן, כריות האוויר הצדיות ווילונות הצד המתנפחים פועלים ללא תלות בכריות האוויר הקדמיות של הנהג והנוסע הקדמי, אשר מותקנות בגלגל ההגה ובלוח המכשירים.

לפרטים על מיקומם של החיישנים ויחידות הבקרה, עיין בנושא "רכיבים" ☜ 78.

▼ לאחר ההתנפחות

לאחר הפעולה, כרית האוויר הצדית מתחילה מיד להתרוקן. הזמן החולף בין גילוי ההתנגשות עד להתרוקנות של כרית האוויר הצדית לאחר הפריסה הוא קצר יותר ממצמוץ עין.

וילונות הצד המתנפחים נשארים מנופחים למשך זמן מה לאחר הפעולה, ואז מתרוקנים לאט.

כריות האוויר הצדיות ווילונות הצד המתנפחים פועלים גם כאשר איש אינו יושב במושב בצד בו מתרחשת הפגיעה.

כאשר כריות האוויר הצדיות ווילונות הצד המתנפחים מופעלים, יישמע רעש ניפוח פתאומי וחזק יחסית, וישתחרר מעט עשן. תופעות אלו הן תוצאות רגילות של הפעולה. העשן אינו מצביע על שריפה בתוך הרכב.

⚠ זהירות

אין לגעת בידיים חשופות ברכיבי המערכת של כריות האוויר הצדיות האוויר מסביב לגב המושבים הקדמיים מיד אחרי הפעולה. נגיעה כזו עלולה לגרום לכוויות כיוון שהרכיבים עלולים להיות חמים מאוד כתוצאה מן ההתנפחות.

לאחר ההתנפחות, אין לגעת בחלקים כלשהם של מערכת וילונות הצד המתנפחים (מהעמוד הקדמי ועד לחלק של צד הגג מעל למושב האחורי). נגיעה כזו עלולה לגרום לכוויות כיוון שהרכיבים עלולים להיות חמים מאוד כתוצאה מן ההתנפחות.

▼ דוגמאות לסוגי תאונות

כריות האוויר הצדיות ווילונות הצד המתנפחים תוכננו באופן הבא:

- להתנפח במקרה של תאונה הכוללת התנגשות צדית בעצמה בינונית עד גבוהה
- לפעול פעם אחת בלבד

כריות האוויר הצדיות ווילונות הצד המתנפחים לא תוכננו להתנפח במקרים הבאים:

- במרבית הפגיעות הצדיות הקלות
- במרבית הפגיעות החזיתיות או הפגיעות מאחור (מפני שבמצבים אלה, התנפחות של כריות האוויר הצדיות ווילונות הצד המתנפחים לא תעניק הגנה לנוסעים)

וילונות הצד המתנפחים תוכננו להתנפח גם כאשר הרכב נוטה בזווית חדה, למשל במקרה של התהפכות. הם לא תוכננו לפעול במרבית המקרים שבהם הרכב נוטה בזווית פחות חדה.

פעולת כריות האוויר הצדיות ווילונות הצד המתנפחים תלויה בעצמת הפגיעה בתא הנוסעים בזמן הפגיעה הצדית. עצמה זו משתנה בין סוגי התאונות השונים וייתכן שעצמת הפגיעה לא תגרום נזק נראה לעין לרכב עצמו.

▽ דוגמה לסוג של תאונה שבה סביר להניח כי כריות האוויר הצדיות יתנפחו

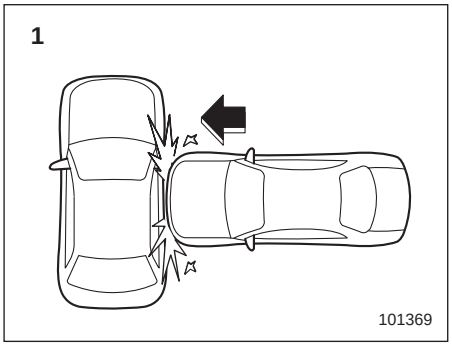

1) פגיעה צדית קשה סמוך למושב הקדמי.

▽ דוגמאות לסוגים של תאונות שבהן סביר להניח כי וילונות הצד המתנפחים יופעלו

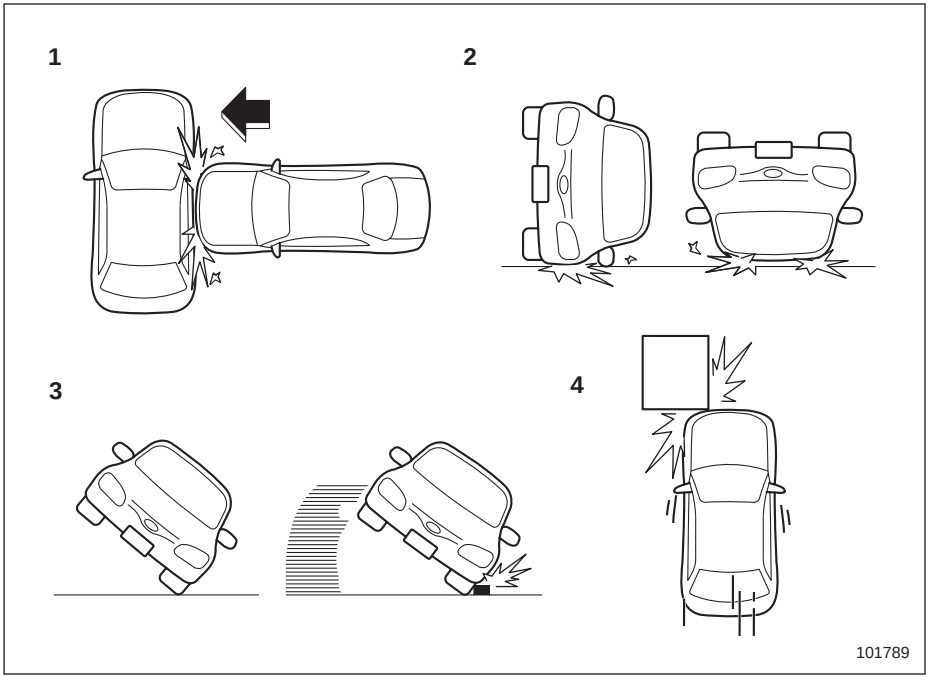

1) הרכב מעורב בפגיעה צדית קשה סמוך למושב הקדמי או למושב האחורי.
2) הרכב מתהפך על צידו או על גגו.
3) זווית הנטייה גבולית, או שצמיגי הרכב מחליקים ופוגעים באבן השפה שבצד הדרך.
4) התנגשות חזיתית בהיסט שעצמתה מספיקה להפעלה של כריות האוויר הקדמיות.

▽ **דוגמאות לסוגי תאונות שבהן ייתכן כי כריות האוויר הצדיות ווילונות הצד המתנפחים יופעלו**

1) פגיעה באבן שפה, שולי המדרכה או משטח קשיח
2) נפילה לבור עמוק או דילוג מעליו
3) נחיתה קשה או נפילה של הרכב

ייתכן כי כריות האוויר הצדיות ווילונות הצד המתנפחים יופעלו במקרה של פגיעה קשה בגחון הרכב. באיור מופיעות כמה דוגמאות.

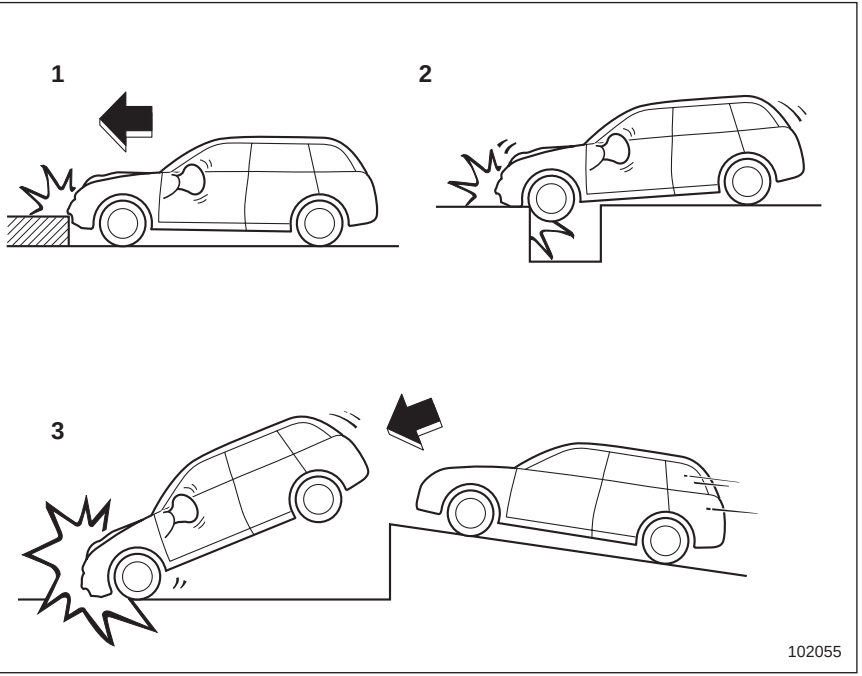

▽ דוגמאות לסוגים של תאונות שבהן לא סביר להניח כי כריות האוויר הצדיות יופעלו

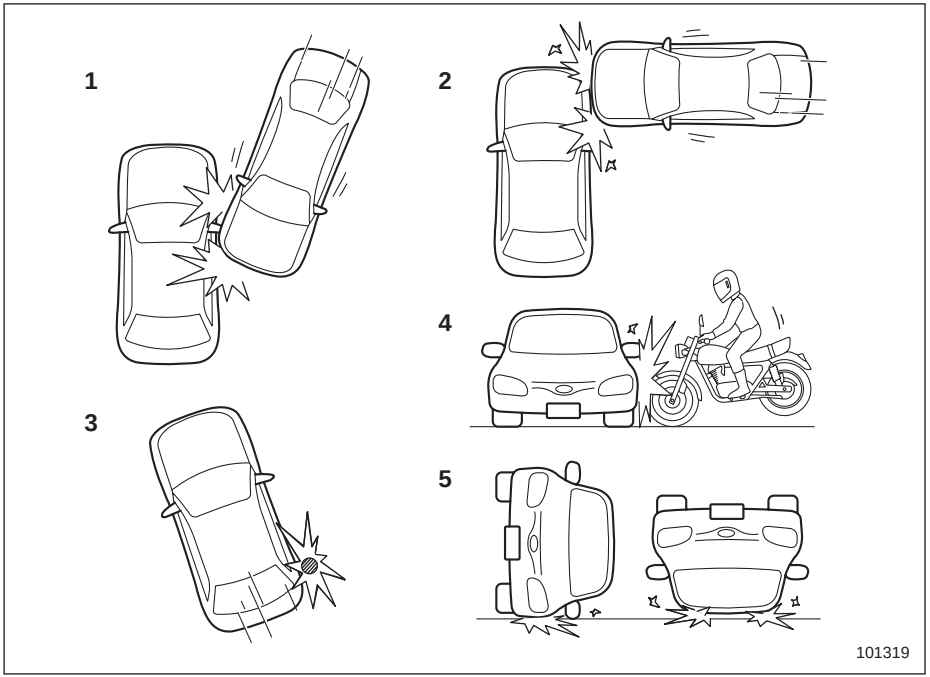

1) הרכב מעורב בהתנגשות צדית אלכסונית.
2) הרכב מעורב בהתנגשות צדית באזור מרוחק מתא הנוסעים.
3) הרכב פוגע בעמוד טלפון או בעצם דומה.
4) אופנוע פוגע בצד הרכב.
5) הרכב מתהפך על צדו או על גגו.

יש סוגים רבים של התנגשויות שלא יגרמו בהכרח להפעלה של כריות האוויר הצדיות. במקרים של תאונות כמו אלו המתוארות כאן, כריות האוויר הצדיות עשויות שלא להתנפח, בתלות בכוחות המעורבים בתאונה.

▽ **דוגמאות לסוגים של תאונות שבהן לא סביר להניח כי וילונות הצד המתנפחים יופעלו.**

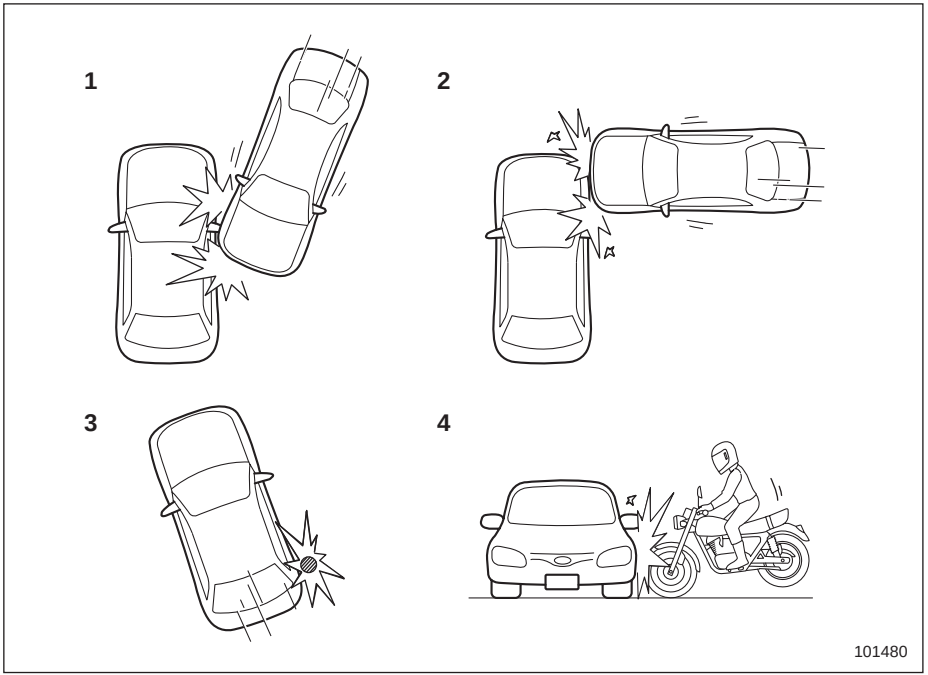

1) הרכב מעורב בהתנגשות צדית אלכסונית.
2) הרכב מעורב בהתנגשות צדית באזור מרוחק מתא הנוסעים.
3) הרכב פוגע בעמוד טלפון או בעצם דומה.
4) אופנוע פוגע בצד הרכב.

יש סוגים רבים של התנגשויות שלא יגרמו בהכרח להפעלה של וילונות הצד המתנפחים. במקרים של תאונות כמו אלו המתוארות כאן, וילונות הצד המתנפחים עשויים שלא להתנפח, בתלות בכוחות המעורבים בתאונה.

▽ **דוגמאות לסוגים של תאונות שבהן כריות האוויר הצדיות ווילונות הצד המתנפחים לא תוכננו לפעול במרבית המקרים**

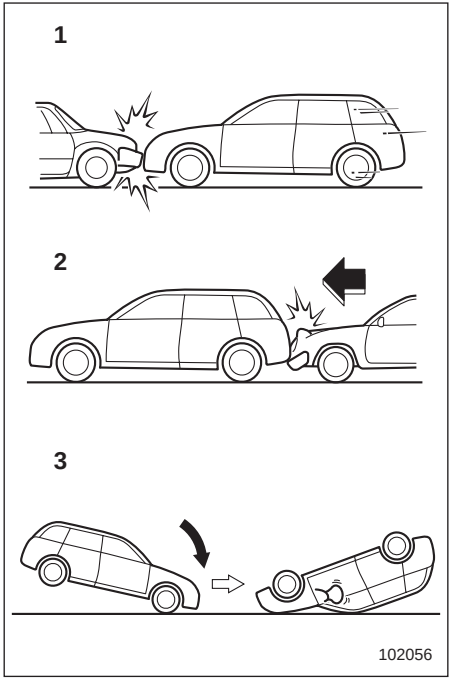

1) הרכב מעורב בהתנגשות חזיתית עם רכב אחר (נע או נייח).
2) הרכב נפגע מאחור.
3) הרכב מתהפך על ציר האורך שלו.

במקרים של תאונות כמו אלו שבאיור, כריות האוויר הצדיות ווילונות הצד המתנפחים לא תוכננו לפעול ברוב המקרים.

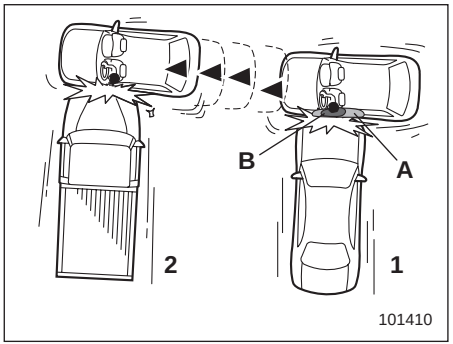

1) פגיעה ראשונה
2) פגיעה שנייה
A) וילון צד מתנפח
B) כרית אוויר צדית

בתאונה בה הרכב נפגע מהצד יותר מפעם אחת, כרית האוויר הצדית ווילון הצד המתנפח נפתחים רק פעם אחת, בפגיעה הראשונה.

דוגמה: במקרה של התנגשות צדית כפולה, ראשית עם רכב אחד, ומיד לאחר מכן עם רכב נוסף מאותו הכיוון, ברגע שכרית האוויר הצדית ווילון הצד המתנפח מופעלים בפגיעה הראשונה, הם לא יופעלו שוב בפגיעה השנייה.

■ בקרי מערכת כריות האוויר

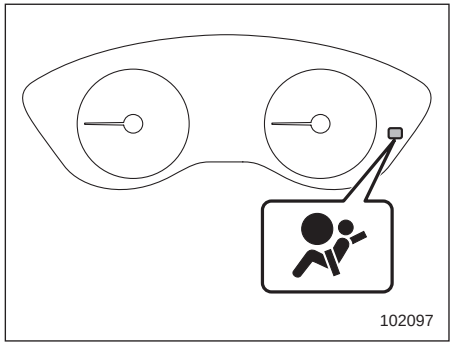

נורית האזהרה של מערכת כריות האוויר

מערכת אבחון מבקרת ברציפות את מוכנותה של מערכת כריות האוויר (כולל מותחני-הקדם של חגורות הבטיחות הקדמיות) כאשר מערכת ההצתה במצב ON. נורית האזהרה של מערכת כריות האוויר מאירה במשך כ-6 שניות כאשר מעבירים את מערכת ההצתה למצב ON כדי לציין את תקינות המערכת.

הרכיבים הבאים מבוקרים על ידי הנורית:

- חיישן פגיעה קדמי
  - צד ימין
  - צד שמאל
- יחידת הבקרה של כריות האוויר (כולל חיישן התנגשות וחיישן התהפכות)
- יחידת כרית אוויר קדמית
  - צד הנהג
  - צד הנוסע הקדמי
- יחידת כרית אוויר להגנת הברכיים (צד הנהג)
- חיישן פגיעה צדית
  - עמוד מרכזי בצד ימין
  - עמוד מרכזי בצד שמאל
  - דלת קדמית ימנית
  - דלת קדמית שמאלית
  - בית הגלגל האחורי בצד ימין
  - בית הגלגל האחורי בצד שמאל
  - מתחת למושב האחורי המרכזי
- יחידת כרית אוויר צדית
  - צד הנהג
  - צד הנוסע הקדמי
- יחידת וילון צד מתנפח
  - צד ימין
  - צד שמאל
- מותחן-קדם של חגורת בטיחות ומגביל עומס מסתגל
  - צד הנהג
  - צד הנוסע הקדמי
- מותחן-קדם של רצועת מותן
  - צד הנהג
  - צד הנוסע הקדמי
- מתג האבזם של חגורת הבטיחות (צד הנוסע הקדמי)
- חיישן מערכת חישת תפוסה במושב הנוסע הקדמי
- יחידת הבקרה של מערכת חישת התפוסה במושב הנוסע הקדמי
- נוריות חיווי לפעולה וניתוק של כרית האוויר הקדמית של הנוסע הקדמי
- כל החיווט המתאים
- חיישן מצב הכוונון של מושב הנהג
- חיישן מצב הכוונון של מושב הנוסע
- מותחן-קדם של חגורת בטיחות במושב אחורי
  - צד ימין
  - צד שמאל

⚠ אזהרה

כשנורית האזהרה מתריעה על תקלה באחד האופנים המתוארים להלן, ייתכן שיש תקלה במותחני-הקדם של חגורות הבטיחות ו/או במערכת כריות האוויר SRS.

- **נורית האזהרה מהבהבת או מרצדת**
- **נורית האזהרה אינה מאירה כאשר מעבירים את מערכת ההצתה בפעם הראשונה למצב ON**
- **נורית האזהרה מאירה ברציפות**
- **נורית האזהרה מאירה בזמן הנסיעה הבא מיד את הרכב למוסך כדי שהמערכת תיבדק. מומלץ לפנות למרכז שירות מורשה סובארו מטעם היבואן. אם מותחני הקדם של חגורות הבטיחות ו/או כריות האוויר לא ייבדקו ויתוקנו כהלכה, ייתכן שהם לא יתפקדו כנדרש במקרה של התנגשות, ועקב כך יגדל הסיכון לפציעה.**

■ שירות למערכת כריות האוויר

⚠ אזהרה

- **כאשר משליכים מכלול כריות אוויר או כשגורטים את הרכב עקב נזק בתאונה, יש להתייעץ עם המוסך. המחלקה הטכנית של היבואן ממליצה להיוועץ במרכז שירות מורשה סובארו מטעם היבואן.**
- **לכרית האוויר אין חלקים הניתנים להחלפה על-ידי המשתמש. אין להשתמש בציוד בדיקה חשמלי בכל מעגל הקשור למערכת כריות האוויר. כאשר יש צורך בשירות לכריות האוויר, פנה למוסך. מומלץ לפנות למרכז שירות מורשה סובארו מטעם היבואן. טיפול בלתי מורשה בחיווט המערכת או ניתוקו עלול לגרום להתנפחות מקרית של כרית אוויר או להוצאת המערכת מכלל שימוש, מצב שעלול לגרום לפציעה חמורה.**

⚠ זהירות

אם תזדקק לשירות או תיקונים במקומות הבאים ברכב, פנה למוסך. מומלץ לפנות למרכז שירות מורשה סובארו מטעם היבואן. יחידת הבקרה של מערכת כריות האוויר, חיישני ההתנגשות והמודולים של כריות האוויר מאוחסנים באזורים הבאים.

- **מתחת לחלק המרכזי של לוח המכשירים**
- **הן בצד ימין והן בצד שמאל, בחזית הרכב**
- **בגלגל ובעמוד ההגה ובאזורים סמוכים**
- **בחלק התחתון של עמוד ההגה ובאזורים הסמוכים**
- **בחלק העליון של לוח המכשירים בצד הנוסע הקדמי ובאזורים סמוכים**
- **בכל אחד מהמושבים הקדמיים ובאזורים סמוכים**
- **בכל אחד מהעמודים המרכזיים**
- **בכל אחת מהדלתות הקדמיות**
- **משני צדי הגג (מהעמוד הקדמי ועד לנקודה מעל למושב האחורי)**
- **בין כרית המושב האחורי לבית הגלגל האחורי בכל צד**
- **מתחת למושב האחורי המרכזי**

במקרה של פעולת כרית אוויר, החלפת המערכת צריכה להיעשות אך ורק במוסך. מומלץ לפנות למרכז שירות מורשה סובארו מטעם היבואן. כשמחליפים רכיבים של מערכת כריות האוויר, יש להשתמש אך ורק בחלקים מקוריים של סובארו או בחלקים העומדים בדרישות איכות והתאמה, כמוגדר בכתב האחריות.

הערה

במקרים הבאים צור קשר עם מוסך בהקדם האפשרי. מומלץ לפנות למרכז שירות מורשה סובארו מטעם היבואן.

- **החלק הקדמי של רכבך נפגע בתאונה שבה לא הופעלה כרית האוויר הקדמית של הנהג, או לא הופעלו כריות האוויר הקדמיות של הנהג והנוסע הקדמי.**
- **הרפידה של גלגל ההגה, מכסה כרית האוויר הקדמית של הנוסע הקדמי או אחד מצדי הגג (מהעמוד הקדמי ועד לנקודה מעל למושב האחורי) נשרטו, נפגעו או ניזוקו בצורה אחרת.**
- **העמוד המרכזי, בית הגלגל האחורי או תת המסגרת האחורית, או אזור סמוך לחלקים אלה, נפגעו בתאונה שבה כרית האוויר הצדית ווילון הצד המתנפח לא הופעלו.**
- **ריפוד הבד או העור של הגב של אחד מהמושבים הקדמיים נקרע, נפרם, או ניזוק בצורה אחרת.**
- **החלק הקדמי של רכבך נפגע בתאונה שבה אף כרית אוויר לא הופעלה.**

■ אמצעי זהירות לגבי שינויים ברכב

⚠ אזהרה

- **כדי למנוע הפעלה מקרית של המערכת או הוצאת המערכת מכלל שימוש, דבר העלול לגרום לפציעה חמורה, אין לבצע שינויים לרכיבים כלשהם או לחיווט של מערכת כריות האוויר.**
  דוגמאות של שינויים שאין לבצע:
  - **התקנת גלגלי הגה מיוחדים**
  - **הוספת קישוטים נוספים ללוח המכשירים**
  - **התקנת מושבים מיוחדים**
  - **החלפת ריפוד הבד או העור של המושבים**
  - **התקנת ריפוד נוסף מבד או מעור במושבים הקדמיים**
  - **התקנת מיקרופון של מערכת דיבורית או אביזר אחר כלשהו על אחד העמודים הקדמיים, העמודים המרכזיים או העמודים האחוריים, על השמשה הקדמית, על אחד מחלונות הצד, על אחת מידיות האחיזה או על או משטח אחר כלשהו בתא הנוסעים שסמוך לאזור ההתנפחות של וילונות הצד המתנפחים.**

- התקנת ציוד חשמלי או אלקטרוני נוסף, כגון מכשיר קשר נייד, על או בקרבת רכיבי מערכת כריות האוויר ו/או החיווט שלה אינה מומלצת. התקנה כזו עלולה להפריע לפעולתה התקינה של מערכת כריות האוויר.
- שינויים בלוחות של הדלת הקדמית או בתוכה, לצורך התקנה של רמקולים חלופיים או בידוד רעשים.

• חיישני הפגיעה, אשר מגלים לחץ כתוצאה מפגיעה, מותקנים בדלתות. אסור לבצע שינויים כלשהם ברכיבי הדלתות או בחיפויי הדלתות, דוגמת התקנה של רמקולים נוספים. אם מבצעים שינויים כלשהם בדלתות, קיימת סכנה שמערכת כריות האוויר לא תפעל, או שכריות האוויר יתנפחו ללא צורך.

⚠ זהירות

אין לבצע שינוי כלשהו מבין השינויים הרשומים מטה. שינויים אלה עלולים להפריע לפעולתה התקינה של מערכת כריות האוויר.

- **חיבור ציוד כלשהו (מגן חזירים, כננות, מפנה שלג, מגן גחון וכדומה) שאינו אבזר מקורי של סובארו או העומד בדרישות איכות והתאמה כמוגדר בכתב האחריות לרכב, לחזית הרכב.**
- **שינויים במערכת המתלים או במבנה חזית הרכב.**
- **התקנת צמיג בגודל ומבנה שונים מהצמיגים הרשומים על תווית הרכב המוצמדת לעמוד דלת הנהג או מהצמיגים המצוינים במדריך זה כמתאימים עבור דגמי הרכב הספציפיים.**
- **התקנה של ציוד כלשהו בצד המרכב (דוגמת מדרגות צד או מגני סף צדיים) שאינו אבזר מקורי של סובארו או העומד בדרישות איכות והתאמה כמוגדר בכתב האחריות לרכב.**

לפני התקנת אבזרי עזר כלשהם ברכבך, הקפד לפנות למוסך. מומלץ לפנות למרכז שירות מורשה סובארו מטעם היבואן.

מפתחות

2-1. מפתחות 104
תווית מספר המפתח 104
2-2. מערכת להפעלה ללא מפתח עם לחצן התנעה (אם קיימת) 105
אמצעי בטיחות 106
נעילה ושחרור כשנושאים את תפס המפתח החכם 109
שחרור נעילה באמצעות קוד גישה סודי 112
תפקוד לחיסכון בחשמל 114
תפקוד לחיסכון בחשמל של תפס המפתח החכם 115
ביטול הפעולה של המערכת להפעלה ללא מפתח 115
בחירת אופן הפעולה של האות הקולי 118
צלילי התראה ונורית אזהרה 118
כשתפס המפתח החכם אינו פועל היטב 118
החלפת הסוללה של תפס המפתח החכם 118
החלפת תפס המפתח החכם 118
אישור למערכת להפעלה ללא מפתח עם לחצן התנעה 119
2-3. משבת מנוע (אימובילייזר) 119
נורית חיווי ביטחון 119
מפתחות חלופיים 120
אישור מערכת משבת המנוע 120
2-4. מערכת שלט-רחוק 121
נעילת הדלתות 122
שחרור נעילת הדלתות 122
שחרור נעילת הדלת האחורית המתרוממת 122
תפקוד איתור הרכב 122
הגדרת הפעולה של האות הקולי (בדגמים ללא מערכת להפעלה ללא מפתח עם לחצן התנעה) 123
החלפת סוללה 123
החלפת משדרים שאבדו 123
האישור של מערכת השלט-רחוק 123
2-5. מנעולי דלתות 124
נעילה ושחרור מחוץ לרכב 124
נעילה ושחרור מתוך הרכב 125
נעילה/שחרור אוטומטיים של הדלתות 126
תפקוד למניעת נעילה של המפתח ברכב 126
תפקוד למניעת התרוקנות המצבר 127
2-6. נעילת בטיחות לילדים 127
2-7. חלונות 128
הפעלת החלונות החשמליים 128
אתחול החלונות החשמליים (חלונות בעלי ניתוק מושהה) 130
2-8. דלת אחורית מתרוממת 131
דלת אחורית מתרוממת ידנית 131
דלת אחורית מתרוממת חשמלית (אם קיימת) 132
2-9. גגון שמש (אם קיים) 139
מתג גגון השמש 140
מנגנון למניעת לכידה 140
וילון שמש 141

2-1. מפתחות

הערה

עבור כלי רכב עם "מערכת הפעלה ללא מפתח עם לחצן התנעה", עיין בנושא "מערכת הפעלה ללא מפתח עם לחצן התנעה" ☜ 105.

הרכב מסופק עם המפתחות הבאים:

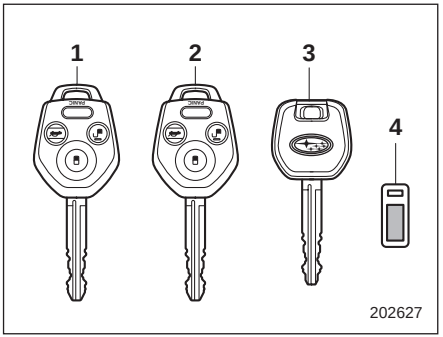

1) מפתח ראשי
2) מפתח משני
3) מפתח לשירותי החנייה
4) תווית מספר המפתח

בעזרת המפתח אפשר להפעיל את המנעולים של הפריטים הבאים:

- מתג ההתנעה
- דלת הנהג
- תא הכפפות

המפתח לשירותי החנייה מתאים רק למנעולים של מתג ההתנעה והדלתות. אפשר להשאיר את תא הכפפות נעול כשמשאירים את הרכב ואת המפתח לשירותי החנייה במגרש חנייה.

הערה

ניתן לבצע את הנעילה והשחרור גם בעזרת הלחצנים של מערכת השלט-רחוק אשר מותקנים במפתח. לפרטים, עיין בנושא "מערכת שלט-רחוק" ☜ 121.

⚠ זהירות

אין לחבר מחזיק מפתחות גדול או ארנק מפתחות לאחד מהמפתחות. במידה וברכיך נתקלות בו בעת הנהיגה, קיימת אפשרות שהוא יגרום לסיבוב מתג ההתנעה ממצב ON למצב ACC או LOCK, ולגרום להדממת המנוע.

■ תווית מספר המפתח

מספר המפתח מוטבע על תווית מספר המפתח המחוברת לסט המפתחות. רשום את מספר המפתח ושמור אותו במקום בטוח מחוץ לרכב. מספר זה נדרש להכנת מפתח חלופי במקרה שהמפתח אובד, או כשנועלים את המפתח בתוך הרכב. עיין בנושא "מפתחות חלופיים" ☜ 120.

2-2. מערכת להפעלה ללא מפתח עם לחצן התנעה (אם קיימת)

הרכב מסופק עם תפסי המפתח הבאים:

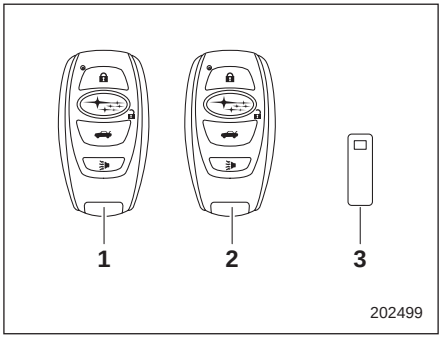

1) תפס מפתח חכם (עיקרי)
2) תפס מפתח חכם (משני)
3) תווית מספר המפתח

כאשר נושאים את תפס המפתח החכם, אפשר לבצע בעזרת המערכת להפעלה ללא מפתח עם לחצן התנעה את הפעולות הבאות.

- נעילה ושחרור של הדלתות, הדלת האחורית המתרוממת ודלת פתח מילוי הדלק (לפרטים, עיין בנושא "נעילה ושחרור כשנושאים את תפס המפתח החכם" ☜ 109.)
- התנעת המנוע והדממתו (לפרטים, עיין בנושא "התנעת המנוע והדממתו (בדגמים עם מערכת לחצן התנעה)" ☜ 280.)

הערה

- **ניתן לבצע את הנעילה והשחרור גם בעזרת הלחצנים של מערכת השלט-רחוק אשר מותקנים בתפס המפתח החכם. לפרטים, עיין בנושא "מערכת שלט-רחוק" ☜ 121.**
- **הקפד לשמור היטב את תווית מספר המפתח שסופקה עם תפס המפתח החכם. היא נחוצה לתיקון הרכב ורישום של תפסי מפתח חכמים נוספים. לפרטים, עיין בנושא "מפתחות חלופיים" ☜ 120.**

לכל אחד מהמפתחות החכמים מצורף מפתח חירום.

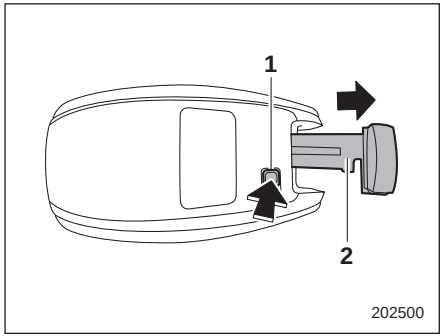

1) כפתור שחרור
2) מפתח חירום

תוך כדי לחיצה על כפתור השחרור של תפס המפתח החכם, שלוף את מפתח החירום. מפתח החירום יכול לשמש לפעולות הבאות:

- נעילה ושחרור של דלת הנהג.
- נעילה ושחרור של תא הכפפות

הערה

אפשר להשאיר את תא הכפפות נעול כשמשאירים את הרכב ואת תפס המפתח החכם (ללא מפתח החירום) במגרש חנייה.

■ אמצעי בטיחות

⚠ אזהרה

על מי שבגופם מושתל קוצב או דפיברילטור לשמור על מרחק של 22 ס"מ לפחות מאנטנות השידור המותקנות ברכב.

גלי הרדיו המשודרים מהאנטנות המותקנות ברכב עלולים לפגוע בתקינות הפעולה של קוצבים ודפיברילטורים שמושתלים בגוף.

לפני השימוש במערכת להפעלה ללא מפתח עם לחצן התנעה, אם בגופך הושתל מכשיר רפואי אלקטרוני אחר (לא קוצב או דפיברילטור) נא לעיין להלן בנושא "גלי הרדיו שבשימוש המערכת להפעלה ללא מפתח עם לחצן התנעה", ולפנות ליצרן המכשיר הרפואי האלקטרוני לקבלת מידע נוסף. גלי הרדיו שמשודרים מהאנטנות המותקנות ברכב עלולים לפגוע בתקינות הפעולה של ציוד רפואי אלקטרוני.

"גלי הרדיו שבשימוש המערכת להפעלה ללא מפתח עם לחצן התנעה"

- **בנוסף לגלי הרדיו שמשמשים לתפקודים של מערכת השלט-רחוק, נעשה במערכת להפעלה ללא מפתח עם לחצן התנעה שימוש גם בגלי רדיו בתדר המפורט להלן*. גלי הרדיו משודרים מדי פעם מהאנטנות שמותקנות ברכב, במקומות המצוינים באיורים הבאים.**

***: תדר רדיו: 134 קה"ץ**

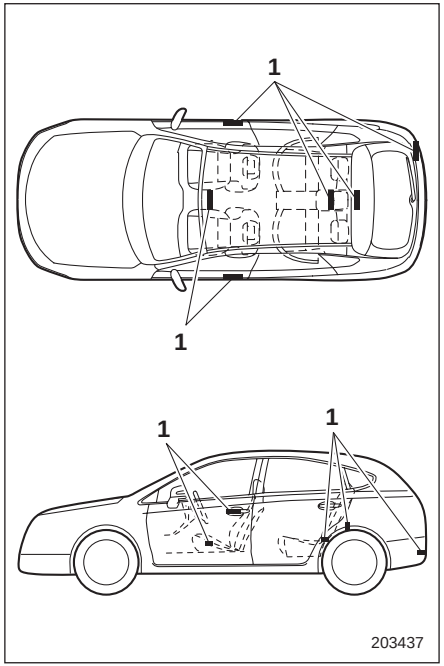

1) אנטנה

⚠ זהירות

- אסור בהחלט להשאיר או לאחסן את תפס המפתח החכם בתוך הרכב או בטווח של שני מטרים מסביבו (למשל במוסך). המפתח החכם עלול להינעל בתוך הרכב, או שהסוללה שלו תתרוקן במהירות. חשוב לזכור שלא ניתן להתניע את הרכב באמצעות לחצן ההתנעה כשתפס המפתח החכם מונח במקומות מסוימים.
- בתפס המפתח החכם מותקנים רכיבים אלקטרוניים. למניעת תקלות יש להקפיד על ההנחיות הבאות:
  - כדי למנוע נזק, כשצריך להחליף את הסוללה של המפתח החכם, כדאי לעשות זאת במוסך. מומלץ לפנות למרכז שירות מורשה סובארו מטעם היבואן.
  - יש להיזהר שתפס המפתח החכם לא יירטב. אם תפס המפתח החכם נרטב, נגב אותו מיד והנח לו להתייבש היטב.
  - יש להגן על תפס המפתח החכם מפני חבטות עזות.
  - אסור בהחלט להשאיר את תפס המפתח החכם במקומות בהם הוא עלול להיחשף לקרינה ישירה של שמש או לטמפרטורה גבוהה, למשל על לוח המכשירים. עלולים להיגרם נזק לסוללה או תקלה במעגל.
- בעקבות נפילה עלולה האחיזה של מפתח החירום בתוך תפס המפתח החכם להתרופף. היזהר שמפתח החירום לא יאבד.
- אסור ללחוץ על הלחצנים של תפס המפתח החכם במהלך טיסה. כאשר לוחצים על אחד הלחצנים של תפס המפתח החכם, משודרים גלי רדיו שעלולים להשפיע על פעולת המטוס. אם תפס המפתח החכם נמצא בתוך תיק במהלך השהייה במטוס, נקוט צעדים כדי למנוע לחיצה על הלחצנים.

הערה

- ניתן לשנות את ההגדרות של הפעולה/ביטול של המערכת להפעלה ללא מפתח. נוהל ההפעלה/ביטול מפורט בנושא "ביטול הפעולה של המערכת להפעלה ללא מפתח" ☜ 115.
- לפרטים נוספים על השימוש בלחצן ההתנעה כאשר פעולת המערכת להפעלה ללא מפתח מבוטלת, עיין בנושא "תפס מפתח חכם – כאשר פעולת תפס המפתח החכם אינה תקינה" ☜ 395.
- המערכת להפעלה ללא מפתח עם לחצן התנעה עושה שימוש בגלי רדיו חלשים. בתקשורת בין תפס המפתח החכם לבין הרכב עשויות להתגלות הפרעות, שנובעות מהמצב של תפס המפתח החכם ותנאי הסביבה, וייתכן שלא ניתן יהיה לנעול את הדלתות, לשחרר את נעילתן או להתניע את המנוע, בתנאים המפורטים להלן.
  - בקרבת מתקן שמשדר גלי רדיו רבי עצמה, דוגמת תחנת שידור או כבלי חשמל.
  - כשנעשה שימוש במקביל במוצרים אחרים שמשדרים גלי רדיו, דוגמת תפס מפתח חכם או יחידת שלט-רחוק של מכונית אחרת.
  - כשנושאים את תפס המפתח החכם של הרכב ביחד עם תפס מפתח חכם או יחידת שלט-רחוק של מכונית אחרת.
  - כשתפס המפתח החכם מונח סמוך למכשיר אלחוטי, דוגמת טלפון סלולרי.
  - כשתפס המפתח החכם מונח סמוך לחפץ מתכתי.
  - כשלתפס מפתח החכם מחוברים אביזרים מתכתיים.
  - כשנושאים את תפס המפתח החכם סמוך למכשירים אלקטרוניים, דוגמת מחשב נישא.
  - כשהסוללה של תפס המפתח החכם התרוקנה.

- מכיוון שתפס המפתח החכם מקיים קשר מתמיד עם הרכב, הוא צורך חשמל כל העת. אורך חיי הסוללה תלוי בתנאי ההפעלה ומגיע בדרך כלל לשנה עד שנתיים. כשהסוללה מתרוקנת לחלוטין החלף אותה בחדשה.
- אם יחידה אחת של תפס מפתח חכם אבדה, יש לרשום מחדש את כל היחידות של תפס המפתח החכם שנותרו. לרישום של תפס מפתח חכם פנה למוסך. מומלץ לפנות למרכז שירות מורשה סובארו מטעם היבואן.
- אם נחוץ תפס מפתח חכם חלופי, פנה למוסך. מומלץ לפנות למרכז שירות מורשה סובארו מטעם היבואן.
- ניתן לרשום עד 7 יחידות של תפס מפתח חכם לרכב אחד.
- אין להשאיר את תפס המפתח החכם בתאי אחסון שונים ברכב, דוגמת התאים שבדלתות או לוח המכשירים, או בפינת אזור המטען. המפתח החכם עלול להינזק כתוצאה מטלטולי הדרך או לפעול שלא במכוון ולגרום לנעילה לא מכוונת של הרכב.
- לאחר שמצבר הרכב הוחלף או נפרק, על מנת שניתן יהיה להתניע את המנוע ייתכן שיהיה צורך לאתחל את מערכת מנעול ההגה. במקרה זה, כדי לאתחל את מערכת מנעול ההגה בצע את התהליך הבא.

(1) בעזרת לחצן ההתנעה העבר את מערכת ההצתה למצב OFF. לפרטים, עיין בנושא "החלפת המצבים של מערכת ההצתה" ☜ 148.

(2) פתח וסגור את דלת הנהג.

(3) המתן כ-10 שניות.

כשההגה נעול, האתחול הושלם.

- אין להניח את תפס המפתח החכם במקומות הבאים.
  - על לוח המכשירים
  - על הרצפה
  - בתא הכפפות
  - בתאים שבדלתות
  - על המושב האחורי
  - באזור המטען

אם הדבר נעשה בכל זאת, ייתכנו המצבים הבאים:

- תפס המפתח החכם עלול להינעל בטעות בתוך הרכב.
- יופקו התראות שווא, למרות שלא אירעה שום תקלה.
- לא תופק התראה גם אם תקרה תקלה.

■ נעילה ושחרור כשנושאים את תפס המפתח החכם

כשנושאים את תפס המפתח החכם בטווח הפעולה, אפשר לנעול את הדלתות (כולל הדלת האחורית המתרוממת ודלת פתח מילוי הדלק) או לשחרר את נעילתן בנגיעה בידית הדלת.

הערה

אפשר לנעול את הרכב או לשחרר את נעילתו בעזרת מערכת השלט-רחוק. לפרטים, עיין בנושא "מערכת שלט-רחוק" ☜ 121.

▼ טווחי פעולה

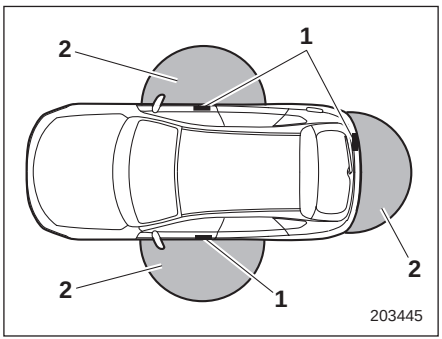

1) אנטנה
2) טווח פעולה (כ-40 עד 80 ס"מ)

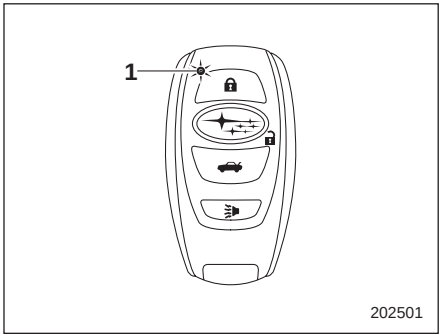

1) נורית LED

כשתפס המפתח החכם נמצא באחד מטווחי הפעולה של הדלתות הקדמיות, מהבהבת נורית ה-LED המותקנת בתפס המפתח החכם. כשהפעולה של המערכת להפעלה ללא מפתח מבוטלת, נורית ה-LED מהבהבת רק בעקבות לחיצה על אחד מהלחצנים של תפס המפתח החכם.

הערה

- **כשתפס המפתח החכם נמצא קרוב מדי למרכב הרכב, ייתכן שפעולתה של המערכת להפעלה ללא מפתח לא תהיה תקינה. אם פעולת המפתח החכם אינה תקינה, נסה להפעיל ממרחק גדול יותר.**
- **כשתפס המפתח החכם נמצא סמוך לקרקע, או במקום גבוה הרחק מהקרקע, אפילו אם הוא נמצא לכאורה בטווח הפעולה שצוין, ייתכן שפעולתה של המערכת להפעלה ללא מפתח לא תהיה תקינה.**
- **כשתפס המפתח החכם נמצא בטווח הפעולה יכול כל מי שיחפוץ בכך להשתמש במערכת להפעלה ללא מפתח, אפילו אם הוא אינו נושא עמו את תפס המפתח החכם. זכור שניתן לנעול או לשחרר את הנעילה באמצעות ידית הדלת, חיישן הנעילה בדלת, לחצן פתיחת הדלת האחורית המתרוממת או לחצן הנעילה האחורי רק כאשר תפס המפתח החכם נמצא בתוך טווח הפעולה שבו ניתן לגלות אותו.**
- **לא ניתן לנעול את הדלתות ואת הדלת האחורית המתרוממת ודלת פתח מילוי הדלק באמצעות המערכת להפעלה ללא מפתח כשתפס המפתח החכם נמצא ברכב. אולם, בהתאם למצב של המפתח החכם ולתנאי הסביבה, עלול תפס המפתח החכם להינעל ברכב. לפני נעילת הרכב, ודא שתפס המפתח החכם ברשותך.**
- **טווח הפעולה עלול להתקצר, וייתכן שהמערכת להפעלה ללא מפתח לא תפעל כלל, כשהסוללה של תפס המפתח החכם מתרוקנת, כשמפעילים אותה סמוך לגלי רדיו רבי עצמה או הפרעות (למשל: בקרבת אנטנת שידור, תחנת כוח, תחנת רדיו או אזור שבו משתמשים בציוד אלחוט), או כשמשוחחים בטלפון סלולרי.**

במקרים אלה יש לפעול בהתאם לנוהל המפורט בנושא "נעילה ושחרור" ☜ 395.

- **כששוטפים את הרכב, או כשהוא נחשף לכמות גדולה של מים שבאו במגע עם ידית הדלת בזמן שתפס המפתח החכם נמצא בטווח הפעולה, הדלתות עלולות להינעל, או שנעילתן תשוחרר.**

▼ כיצד לנעול ולשחרר את הנעילה

כאשר נושאים את תפס המפתח החכם, אפשר לבצע את הפעולות הבאות:

- נעילת הדלתות ושחרור נעילתן
- נעילת הדלת האחורית המתרוממת ושחרור נעילתה

הערה

- **לא ניתן לנעול את הדלתות ואת הדלת האחורית המתרוממת ומכסה פתח מילוי הדלק בעזרת המערכת להפעלה ללא מפתח כשמערכת ההצתה במצב ACC או ON. עיין בנושא "החלפת המצבים של מערכת ההצתה" ☜ 148.**
- **אם אוחזים בידית הדלת ביד שעליה כפפה, ייתכן שהנעילה לא תשתחרר.**
- **אם נוגעים בחיישן הנעילה בדלת שלוש פעמים או יותר בזו אחר זו, המערכת תתעלם מהפעלת החיישן.**
- **כשנוהל הנעילה מבוצע במהירות רבה מדי, ייתכן שהנעילה לא תושלם. לאחר נעילת הדלתות מומלץ למשוך באחת הידיות של הדלתות האחוריות כדי לוודא שהדלתות ננעלו היטב.**
- **אם אחת הדלתות (כולל הדלת האחורית המתרוממת) אינה סגורה היטב, יופקו ההתראות הבאות כדי להתריע בפניך שהדלתות (או הדלת האחורית המתרוממת) אינן סגורות היטב.**
  - **יושמעו חמישה צלילים אלקטרוניים.**
  - **מהבהבי החירום יהבהבו חמש פעמים.**
- **אפשר לנעול את הדלתות גם כשאחת מהן פתוחה. לאחר ביצוע נוהל הנעילה, סגור את הדלת הפתוחה, או את הדלת האחורית המתרוממת, כדי לנעול אותן.**
- **במשך 3 שניות לאחר נעילת הדלתות והדלת האחורית המתרוממת באמצעות המערכת להפעלה ללא מפתח, לא ניתן לשחרר את נעילת הדלתות ו/או הדלת האחורית המתרוממת באמצעות המערכת להפעלה ללא מפתח.**
- **כדי למנוע מצב שבו תפס המפתח החכם נותר ברכב, לפני הנעילה ודא שתפס המפתח החכם עמך.**
- **ניתן לשנות את הגדרות הפעולה של מהבהבי החירום ואת עצמת הקול של האותות הקוליים במוסך. לקבלת פרטים, מומלץ לפנות למרכז שירות מורשה סובארו מטעם היבואן. כמו כן, בכלי רכב שמצוידים בצג בלוח המחוונים (LCD צבעוני) אפשר לשנות את הגדרות הפעולה של מהבהבי החירום בעזרת הצג שבלוח המחוונים (LCD צבעוני). לפרטים, עיין בנושא "מערכת מפתח חכם" ☜ 186.**

▽ נעילה באמצעות חיישן הנעילה בדלת

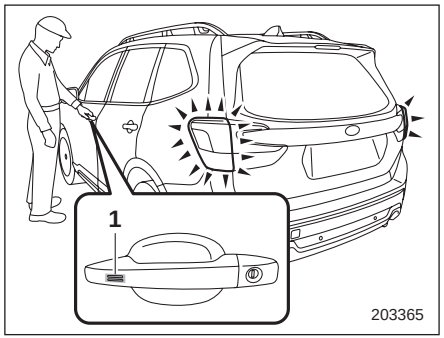

1) חיישן הנעילה בדלת

כשתפס המפתח החכם עמך, סגור את כל הדלתות (כולל הדלת האחורית המתרוממת) וגע בחיישן הנעילה שבידית הדלת. כל הדלתות (כולל הדלת האחורית המתרוממת ודלת פתח מילוי הדלק) יינעלו. כמו כן, יושמע צליל אלקטרוני אחד ומהבהבי החירום יהבהבו פעם אחת.

▽ נעילה באמצעות לחצן הנעילה האחורי

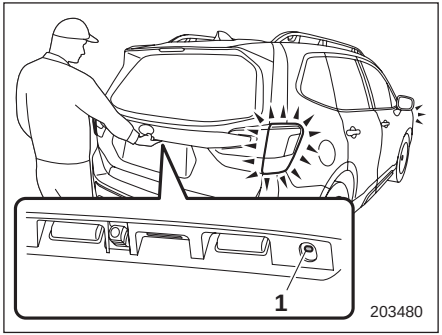

1) לחצן הנעילה האחורי

כשתפס המפתח החכם עמך, סגור את כל הדלתות (כולל הדלת האחורית המתרוממת) ולחץ על לחצן הנעילה האחורי. הדלת האחורית המתרוממת, דלת פתח מילוי הדלק וכל שאר הדלתות יינעלו. כמו כן, יושמע צליל אלקטרוני אחד ומהבהבי החירום יהבהבו פעם אחת.

▽ נעילה באמצעות לחצן הנעילה של הדלת האחורית המתרוממת החשמלית

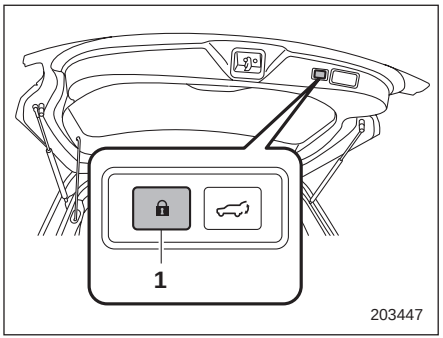

1) לחצן נעילה של הדלת האחורית המתרוממת החשמלית

כשהמפתח החכם עמך, לחץ על לחצן הנעילה של הדלת האחורית המתרוממת החשמלית. היא תיסגר באופן אוטומטי, והדלת האחורית המתרוממת, כל הדלתות ודלת פתח מילוי הדלק יינעלו. כמו כן, מהבהבי החירום יהבהבו פעם אחת ויושמע צליל אלקטרוני בודד.

▽ שחרור נעילה

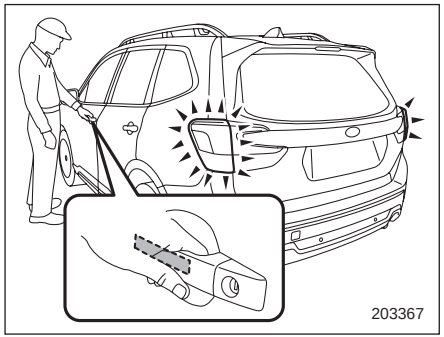

כשתפס המפתח החכם עמך, גע בחיישן שמאחורי ידית הדלת.

- ידית דלת הנהג:

הנעילה של דלת הנהג ודלת פתח מילוי הדלק תשוחרר, או שהנעילה של כל הדלתות ושל דלת פתח מילוי הדלק תשוחרר.

- ידית הדלת של הנוסע הקדמי:

הנעילה של דלת פתח מילוי הדלק, הדלת האחורית המתרוממת וכל הדלתות תשוחרר.

כמו כן, יושמעו שני צלילים אלקטרוניים ומהבהבי החירום יהבהבו פעמיים.

▽ שחרור נעילת הדלת האחורית המתרוממת

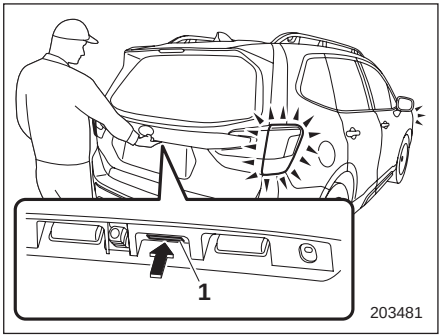

1) לחצן פתיחה של הדלת האחורית המתרוממת

כשהמפתח החכם עמך, לחץ על הלחצן לפתיחת הדלת האחורית המתרוממת. רק הנעילה של הדלת האחורית המתרוממת תשוחרר, או שהנעילה של כל הדלתות ושל דלת פתח מילוי הדלק תשוחרר. כמו כן, יושמעו שני צלילים אלקטרוניים ומהבהבי החירום יהבהבו פעמיים.

▼ תפקוד לבחירת אופן השחרור של נעילת הדלתות

כשמשחררים את נעילת הדלתות בעזרת המערכת להפעלה ללא מפתח, תשוחרר נעילת הדלתות בהתאם להגדרה שנקבעה. אפשר לשנות את ההגדרה בשיטות הבאות:

- אפשר לשנות את ההגדרות גם בעזרת הצג שבלוח המחוונים (LCD צבעוני). עיין בנושא "מערכת מפתח חכם" ☜ 186.
- אפשר לשנות את ההגדרה במוסך. מומלץ לפנות למרכז שירות מורשה סובארו מטעם היבואן.

■ שחרור נעילה באמצעות קוד גישה סודי

כשכל הדלתות (כולל הדלת האחורית המתרוממת) נעולות, אפשר לשחרר את נעילת הדלתות (כולל הדלת האחורית המתרוממת) ללא מפתח בלחיצה על לחצן הנעילה האחורי.

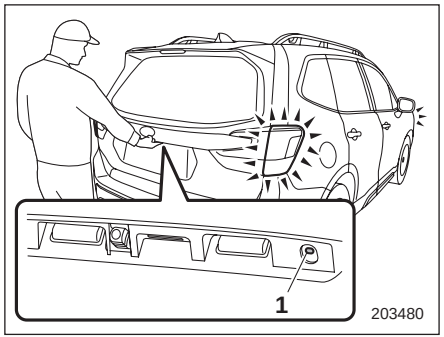

1) לחצן הנעילה האחורי

הערה

קוד הגישה הסודי יכול לסייע כששוכחים את תפס המפתח בטעות ברכב. מומלץ לתכנת קוד ביטחון (קוד סודי) בן 5 ספרות.

▼ תכנות הקוד הסודי

צעדים		פעולה	זמן מהצעד הקודם
1		העבר את מערכת ההצתה למצב OFF.	-
2		סגור את כל הדלתות (כולל הדלת האחורית המתרוממת).	-
3		לחץ לחיצה ממושכת על הלחצן " 🔒 " שבתפס המפתח החכם, ולחץ לחיצה ממושכת על לחצן הנעילה האחורי עד שיושמע צליל.	-
4		לחץ לחיצה ממושכת על הלחצן " 🔓 " שבתפס המפתח החכם עד שיושמע צליל.	תוך 30 שניות
5		יש להזין את הקוד הסודי בעזרת לחצן הנעילה האחורי תוך 30 שניות מרגע שהושמע הצליל בצעד 4. כדי לתכנת, למשל, את הקוד הסודי "32468", בצע את הפעולות הבאות.	תוך 30 שניות
	(1)	לחץ על הלחצן שלוש פעמים.	
	(2)	לאחר שיושמע צליל בודד, לחץ על הלחצן שתי לחיצות.	
	(3)	לאחר שיושמע צליל בודד, לחץ על הלחצן ארבע לחיצות.	
	(4)	לאחר שיושמע צליל בודד (דינג), לחץ על הלחצן שש לחיצות.	
	(5)	לאחר שיושמע צליל בודד (דינג), לחץ על הלחצן שמונה לחיצות.	
6		בצע את צעד 5 פעם נוספת תוך כ-30 שניות לערך מרגע שתחל השמעה של צליל מקוטע.	-
7		הנעילה של כל הדלתות תשוחרר ולאחר מכן הן יינעלו. הקוד הסודי תוכנת.	-

הערה

תוך 30 שניות מביצוע צעד 6 לחץ על הלחצן " 🔓 " כדי לסיים את שלב ההכנות ולעבור לשלב התכנות. אם לא לוחצים על הלחצן " 🔒 " תוך 30 שניות מביצוע צעד 6, התכנות של הקוד הסודי יבוטל.

הערה

- **לחץ עשר פעמים על לחצן הנעילה האחורי כדי להזין את הספרה "0".**
- **כדי להגן על הרכב מפני גניבה, הקפד להחליף את הקוד הסודי לעתים תכופות.**
- **אם השאלת את הרכב לאדם אחר, הקפד לוודא שהקוד הסודי לא הוחלף או נמחק. אם הקוד הסודי הוחלף או נמחק, הזן קוד סודי חדש.**
- **אם שגית במהלך התכנות, לחץ על הלחצן "🔒" או על הלחצן "🚗" שבתפס המפתח החכם. לאחר מכן, התחל מחדש בביצוע הפעולות שפורטו בנושא "הכנות לתכנות הקוד הסודי".**
- **כדי להגן על הרכב מפני גניבה, לא ניתן לתכנת קוד סודי המורכב מחמש ספרות זהות (למשל "00000"), או עוקבות (למשל "12345").**
- **אין לתכנת קוד סודי הכולל קטע ממספר הרישוי של הרכב, ואין לתכנת קוד סודי שקל מדי לנחש (למשל: "11122" או "12121"). אחרת, הסיכון שהרכב ייגנב יהיה גבוה יותר.**
- **אם מנסים לתכנת קוד סודי דוגמת "22222", הקוד הסודי יימחק. כדי שניתן יהיה לשחרר את נעילת הדלתות באמצעות קוד סודי, עליך לתכנת קוד סודי חדש.**
- **לאחר שמתכנתים קוד סודי חדש יש לבדוק ולוודא שאכן ניתן לשחרר את נעילת הדלתות באמצעות הקוד הסודי החדש.**
- **לא ניתן למחוק קוד סודי כשפעולתה של המערכת להפעלה ללא מפתח בוטלה באמצעות תפס המפתח החכם.**
- **עליך לתכנת את הקוד סודי מחדש במקרים הבאים:**
  - **אם שכחת מה הקוד הסודי.**
  - **אם ברצונך להחליף את הקוד הסודי.**

▼ **שחרור נעילה**

בצע את צעד 5 כפי שפורט בנושא "תכנות הקוד הסודי".

הערה

- **לא ניתן לשחרר את הנעילה באמצעות הקוד הסודי במקרים הבאים:**
  - **כשתפס המפתח החכם נמצא באחד מטווחי הפעולה.**
  - **כשמערכת ההצתה במצב ACC או במצב ON.**
- **אם שוגים במהלך הביצוע של נוהל שחרור הנעילה, יש להמתין 5 שניות לפחות ואז להתחיל מחדש בביצוע של נוהל שחרור הנעילה.**
- **כדי להגן על הרכב מפני גניבה מושמע צליל אם מנסים להזין קוד סודי שגוי במשך חמש פעמים רצופות. במקרה זה, במשך חמש דקות לא ניתן יהיה לשחרר את נעילת הדלתות באמצעות קוד הגישה הסודי.**

■ תפקוד לחיסכון בחשמל

כדי להגן על הסוללה של השלט-רחוק ועל מצבר הרכב, המערכת להפעלה ללא מפתח תפסיק לפעול במקרים הבאים:

- **מקרה 1:** כשלא נעשה שימוש במערכת להפעלה ללא מפתח ובמערכת השלט-רחוק במשך שבועיים לפחות, כשכל הדלתות נעולות

כדי לחדש את הפעולה של המערכת להפעלה ללא מפתח, בצע אחת מהפעולות הבאות:

- שחרר את נעילת הדלתות בדרך כלשהי, מלבד אחיזה בידית הדלת של הנוסע הקדמי.
- נעל את הדלתות.
- פתח דלת כלשהי ושוב וסגור אותה.

- **מקרה 2:** כשמשאירים את המפתח החכם בטווח הפעולה במשך 10 דקות או יותר, כשכל הדלתות נעולות

כדי לחדש את הפעולה של המערכת להפעלה ללא מפתח, בצע אחת מהפעולות הבאות:

- שחרר את נעילת הדלתות באמצעות אחיזה בידית הדלת.
- שחרר את נעילת הדלתות בלחיצה על לחצן הפתיחה של הדלת האחורית המתרוממת.

– נעל את הדלתות בנגיעה בחיישן הנעילה שבדלת.
– נעל את הדלתות או שחרר את נעילתן באמצעות מערכת השלט-רחוק.
– נעל את הדלתות או שחרר את נעילתן בעזרת מתג הנעילה המרכזית.
– פתח את אחת הדלתות הקדמיות.

■ תפקוד לחיסכון בחשמל של תפס המפתח החכם

תפקוד זה מפסיק את קליטת האותות בתפס המפתח החכם כדי לצמצם את צריכת החשמל מהסוללה של תפס המפתח החכם.

1. לחץ פעמיים על הלחצן "🔓" תוך כדי לחיצה ממושכת על הלחצן "🔒".

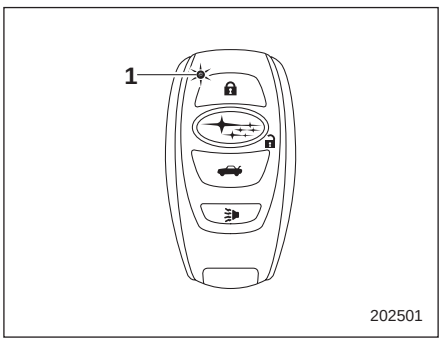

1) נורית LED

2. ודא שנורית ה-LED הבהבה 4 פעמים כדי לציין שהקביעה הושלמה. כשתפס המפתח החכם נמצא במצב של חיסכון בחשמל, המערכת להפעלה ללא מפתח עם לחצן התנעה אינה זמינה.

כדי לבטל את מצב החיסכון בחשמל, לחץ על אחד מהלחצנים בתפס המפתח החכם.

■ ביטול הפעולה של המערכת להפעלה ללא מפתח

⚠ אזהרה

אם בגופך הושתלו קוצב או דפיברילטור, בטל את הפעולה של המערכת להפעלה ללא מפתח על פי הנוהל המפורט בנושא "באמצעות הפעלה מדלת הנהג" ☜ 116 אם תבצע את הנוהל המתואר בנושא "באמצעות הפעלה של תפס המפתח החכם" ☜ 115, הפעולה של הקוצב או הדפיברילטור שהושתלו בגופך עלולה להיפגע מגלי הרדיו המשודרים מאנטנת המשדר.

אם הרכב לא יהיה בשימוש במשך פרק זמן ממושך, או אם הנהג מעדיף שלא להשתמש במערכת להפעלה ללא מפתח, ניתן לבטל את פעולת המערכת.

הערה

- **היכולת לנעול ולשחרר בשלט-רחוק אינה מתבטלת.**
- **כדי להתניע את המנוע לאחר שפעולת המערכת בוטלה, יש לבצע את הנוהל המתואר בנושא "התנעת המנוע" ☜ 396.**

▼ ביטול הפעולה

▽ באמצעות הפעלה של תפס המפתח החכם

אם מתכנתים קוד גישה סודי, אפשר לבטל את הפעולה של המערכת להפעלה ללא מפתח באמצעות תפס המפתח החכם. לפרטים על תכנות קוד סודי, עיין בנושא "שחרור נעילה באמצעות קוד גישה סודי" ☜ 112.

1. פתח את דלת הנהג.
2. סובב את ידית הנעילה למצב הנעילה.

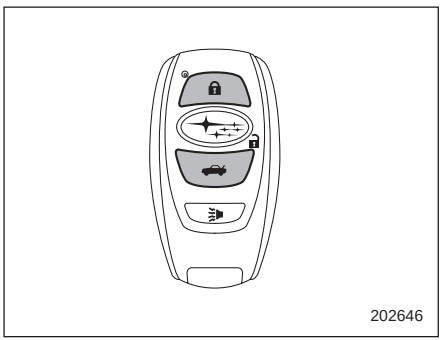

3. לחץ בו-זמנית, במשך 5 שניות לפחות, על הלחצן "🔒" ועל הלחצן "🚗" שבתפס המפתח החכם.

יושמע צליל והפעולה תבוטל.

▽ **באמצעות הפעלה מדלת הנהג**

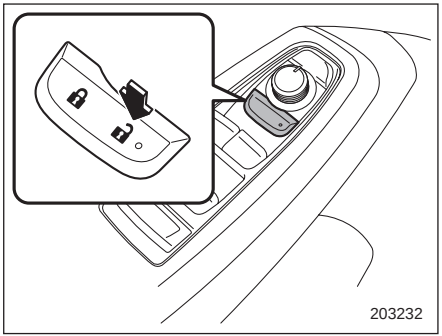

צעדים	פעולה	זמן מהצעד הקודם	מצב דלת הנהג
1	שב במושב הנהג וסגור את הדלת.	-	סגורה
2	לחץ על צד "🔒" של מתג הנעילה המרכזית.	-	סגורה
3	פתח את דלת הנהג.	תוך 5 שניות	סגורה←פתוחה
4	לחץ פעמיים על צד "🔒" של מתג הנעילה המרכזית.	תוך 5 שניות	פתוחה
5	סגור ופתח את דלת הנהג פעמיים.	תוך 10 שניות	פתוחה←סגורה←פתוחה←סגורה←פתוחה
6	לחץ פעמיים על צד "🔒" של מתג הנעילה המרכזית כשהדלת פתוחה.	תוך 10 שניות	פתוחה
7	סגור ופתח את דלת הנהג פעם אחת.	תוך 10 שניות	פתוחה←סגורה←פתוחה
8	סגור את הדלת.	תוך 5 שניות	פתוחה←סגורה

יושמע צליל והפעולות יבוטלו.

הערה

בצעדים 4 ו-6 יש ללחוץ על מתג הנעילה המרכזית באיטיות. אם לוחצים על המתג במהירות, ייתכן שפעולת המערכת לא תבוטל.

▼ **חידוש הפעולה**

אם מבצעים את נוהל ביטול הפעולה פעם נוספת, מושמע צליל והפעולה של המערכת מחודשת.

הערה

- **המערכת להפעלה ללא מפתח תופעל רק אם מבצעים את הנוהל באותו אופן שבו בוצע הביטול (למשל: אם הביטול בוצע באמצעות דלת הנהג, הפעולה לא תחודש אם מבצעים את הנוהל באמצעות תפס המפתח החכם).**
- **אם אינך יודע באיזה אופן בוטלה הפעולה של המערכת להפעלה ללא מפתח, לחץ על לחצן ההתנעה.**
  - **אם הביטול בוצע באמצעות דלת הנהג: לא יושמע צליל**
  - **אם הביטול בוצע באמצעות תפס המפתח החכם: יושמע צליל.**

■ בחירת אופן הפעולה של האות הקולי

המערכת משמיעה צליל אלקטרוני כדי לציין את נעילת הדלתות או שחרור נעילתן. אם מעוניינים בכך, אפשר לבטל את השמעת האות הקולי. לפרטים נוספים, פנה למוסך. מומלץ לפנות למרכז שירות מורשה סובארו מטעם היבואן.

הערה

אפשר לשנות את ההגדרות גם בעזרת הצג שבלוח המחוונים (LCD צבעוני). לפרטים, עיין בנושא "הגדרות הרכב" ☜ 186.

■ צלילי התראה ונורית אזהרה

כדי לצמצם סכנה של הפעלה שגויה של המערכת להפעלה ללא מפתח עם לחצן התנעה ולהפחית את הסיכון שהרכב ייגנב, מושמעים צלילי אזהרה ומהבהבת נורית האזהרה של המפתח החכם בלוח המחוונים. לפרטים, עיין בנושא "צלילי אזהרה ונורית אזהרה של המערכת להפעלה ללא מפתח עם לחצן התנעה" ☜ 168.

■ כשתפס המפתח החכם אינו פועל היטב

עיין בנושא "תפס המפתח החכם - אם תפס המפתח החכם אינו פועל היטב" ☜ 395.

■ החלפת הסוללה של תפס המפתח החכם

עיין בנושא "החלפת הסוללה של תפס המפתח החכם" ☜ 456.

■ החלפת תפס המפתח החכם

ניתן להחליף את תפס המפתח החכם במוסך. לפרטים נוספים, מומלץ לפנות למרכז שירות מורשה סובארו מטעם היבואן.

■ אישור למערכת להפעלה ללא מפתח עם לחצן התנעה

- **בדגמים בעלי מפרט אמריקני**

מזהה FCC: HYQ14AHK

מזהה FCC: Y8PSSPIMB02

מזהה FCC: Y8PFJ16-1

⚠ זהירות

אזהרת FCC

שינויים או שיפורים שלא אושרו במפורש על ידי הגורם האחראי לתאימות עלולים לגרום לשלילת האישור שניתן למשתמש להפעיל את הציוד.

הערה

התקן זה עומד בדרישות של חלק 15 לכללי FCC. ההפעלה תלויה בשני התנאים הבאים: (1) אסור להתקן לגרום להפרעה מזיקה, ו-(2), התקן זה חייב לספוג כל הפרעה שתיקלט, כולל הפרעה שעלולה לגרום להפעלה לא רצויה.

- **בדגמים בעלי מפרט קנדי**

מערכת זו עומדת בכל הדרישות של תקן RSS של התעשייה הקנדית. ההפעלה תלויה בשני התנאים הבאים: (1) אסור להתקן לגרום להפרעה מזיקה, ו-(2), התקן זה חייב לספוג כל הפרעה שתיקלט, כולל הפרעה שעלולה לגרום להפעלה לא רצויה.

2-3. משבת מנוע (אימובילייזר)

מערכת משבת המנוע מתוכננת למנוע מאדם בלתי מורשה להתניע את המנוע. רק מפתחות הרשומים למערכת המשבת של רכבך יכולים להפעיל את הרכב. אם מנסים להתניע את המנוע בעזרת תפס מפתח חכם, או מפתח, שאינם רשומים, המנוע לא יותנע. גם אם מצליחים בכל זאת להתניע את המנוע, הוא יודמם אחרי מספר שניות. עם זאת, מערכת זו אינה יכולה להעניק הגנה מוחלטת כנגד גניבה.

⚠ זהירות

- **אסור לחשוף את המפתח לקרינה ישירה של שמש או למקורות חום אחרים.**
- **יש להיזהר שהמפתח לא יירטב. אם המפתח נרטב, נגב אותו מיד במטלית.**
- **אסור לבצע שינויים במערכת ואסור להסיר אותה. אם בוצעו במערכת שינויים, או אם היא הוסרה, לא ניתן להבטיח שפעולתה תהיה תקינה.**

הערה

- **כדי להגן על רכבך מפני גניבה, אנא הקפד על אמצעי הבטיחות הבאים:**
  - **אסור בהחלט להשאיר את הרכב ללא השגחה כאשר המפתחות בפנים.**
  - **לפני עזיבת הרכב, סגור את כל החלונות וגגון השמש, ונעל את הדלתות ואת הדלת האחורית המתרוממת.**
  - **אסור להשאיר מפתח רזרבי או רישום של מספר המפתח בתוך הרכב.**
- **הרכב מצויד במערכת משבת מנוע שאינה זקוקה לתחזוקה.**

■ נורית חיווי ביטחון

עיין בנושא "נורית חיווי ביטחון" ☜ 173.

■ מפתחות חלופיים

כדי ליצור מפתח חלופי נחוצה תווית מספר המפתח. צריך לרשום לשימוש כל מפתח חדש עם מערכת משבת המנוע של רכבך לפני שאפשר יהיה להשתמש בו. המספר המרבי של מפתחות שניתן לרשום לרכב אחד מצוין להלן.

- ארבעה (בדגמים שאינם מצוידים במערכת להפעלה ללא מפתח עם לחצן התנעה)
- שבעה (בדגמים המצוידים במערכת להפעלה ללא מפתח עם לחצן התנעה).

כדי לרשום מפתח חדש נחוץ מפתח אחד שכבר נרשם.

הערה

אם אבד מפתח, קוד הזיהוי של המפתח שאבד נותר בזיכרון של מערכת משבת המנוע של הרכב. מטעמי ביטחון יש למחוק מהזיכרון את קוד הזיהוי של המפתח שאבד. כדי שניתן יהיה למחוק את קוד הזיהוי של המפתח שאבד, יש להביא את כל המפתחות שנמצאים בשימוש.

לקבלת מידע לגבי רישום מפתח חדש ומחיקת קוד הזיהוי של המפתח שאבד, פנה למוסך. מומלץ לפנות למרכז שירות מורשה סובארו מטעם היבואן.

■ אישור מערכת משבת המנוע

- **בדגמים המצוידים במערכת להפעלה ללא מפתח עם לחצן התנעה:**

עיין בנושא "אישור למערכת להפעלה ללא מפתח עם לחצן התנעה" ☜ 119.

בדגמים שאינם מצוידים במערכת להפעלה ללא מפתח עם לחצן התנעה:

– **בדגמים בעלי מפרט אמריקני**

מזהה FCC: Y8PFJ16-2

⚠ זהירות

אזהרת FCC

שינויים או שיפורים שלא אושרו במפורש על ידי הגורם האחראי לתאימות עלולים לגרום לשלילת האישור שניתן למשתמש להפעיל את הציוד.

הערה

התקן זה עומד בדרישות של חלק 15 לכללי FCC. ההפעלה תלויה בשני התנאים הבאים: (1) אסור להתקן לגרום להפרעה מזיקה, ו-(2), התקן זה חייב לספוג כל הפרעה שתיקלט, כולל הפרעה שעלולה לגרום להפעלה לא רצויה.

– **בדגמים בעלי מפרט קנדי**

מערכת זו עומדת בכל הדרישות של תקן RSS של התעשייה הקנדית. ההפעלה תלויה בשני התנאים הבאים: (1) אסור להתקן לגרום להפרעה מזיקה, ו-(2), התקן זה חייב לספוג כל הפרעה שתיקלט, כולל הפרעה שעלולה לגרום להפעלה לא רצויה.

2-4. מערכת שלט-רחוק

⚠ זהירות

- **יש להיזהר שהשלט-רחוק לא ייחשף לחבטות חזרות, למשל כתוצאה מנפילה או השלכה.**
- **אסור לפרק את השלט-רחוק, למעט לצורך החלפת סוללה.**
- **יש להיזהר שהשלט-רחוק לא יירטב. אם הוא נרטב, נגב אותו מיד במטלית.**
- **אם נושאים את המפתח בזמן שהייה במטוס, אסור ללחוץ על לחצני השלט-רחוק. כאשר לוחצים על אחד הלחצנים של השלט-רחוק, משודרים גלי רדיו שעלולים להשפיע על פעולת המטוס. אם המפתח נמצא בתוך תיק במהלך השהייה במטוס, נקוט צעדים כדי למנוע לחיצה על לחצני השלט-רחוק.**

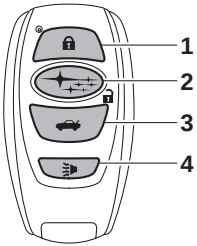

202502

תפס המפתח החכם

1) לחצן נעילה
2) לחצן שחרור נעילה
3) לחצן שחרור נעילה של הדלת האחורית המתרוממת
4) לא ישים

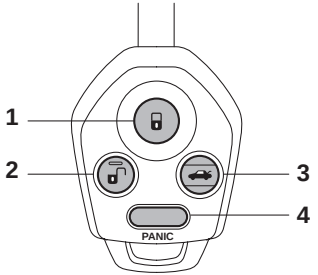

202238

משדר

1) לחצן נעילה
2) לחצן שחרור נעילה
3) לחצן שחרור נעילה של הדלת האחורית המתרוממת
4) לא ישים

מערכת השלט-רחוק כוללת את התפקודים הבאים:

- נעילה ושחרור של הדלתות, הדלת האחורית המתרוממת ודלת פתח מילוי הדלק
- שחרור נעילת הדלת האחורית המתרוממת.

טווח הפעולה של מערכת השלט-רחוק הוא כ-10 מטרים. אולם, המרחק משתנה בהתאם לתנאי הסביבה. טווח הפעולה של המערכת עלול להיות קצר יותר אם פועלים בסביבת מתקנים או ציוד אלקטרוני שמשדרים גלי רדיו בעצמה גבוהה דוגמת תחנות כוח, תחנת שידור, משדר טלוויזיה או שלט-רחוק של מכשירי חשמל ביתיים.

הערה

- **בדגמים המצוידים במערכת להפעלה ללא מפתח עם לחצן התנעה, מערכת השלט-רחוק אינה פועלת כשלחצן ההתנעה אינו במצב OFF.**
- **בדגמים שאינם מצוידים במערכת להפעלה ללא מפתח עם לחצן התנעה, מערכת השלט-רחוק אינה פועלת כשהמפתח במתג ההתנעה.**
- **מהבהבי החירום מהבהבים פעם אחת או פעמיים, כאשר לוחצים על תפס המפתח החכם/המשדר במקרים הבאים:**
  - **כשנועלים את הדלתות**
  - **כשמשחררים את נעילת הדלתות**
  - **כשמשחררים את הנעילה של הדלת האחורית המתרוממת**

במוסך ניתן לקבוע שמהבהבי החירום יפעלו במקרים שלעיל, או שלא יפעלו. לקבלת פרטים, מומלץ לפנות למרכז שירות מורשה סובארו מטעם היבואן.

■ נעילת הדלתות

לחץ על לחצן הנעילה כדי לנעול את כל הדלתות (כולל הדלת האחורית המתרוממת ודלת פתח מילוי הדלק). יושמע צליל אלקטרוני אחד ומהבהבי החירום יהבהבו פעם אחת.

אם אחת הדלתות (כולל הדלת האחורית המתרוממת) אינה סגורה היטב, יופקו ההתראות הבאות כדי להתריע בפניך שהדלתות (או הדלת האחורית המתרוממת) אינן סגורות היטב.

- יושמעו חמישה צלילים אלקטרוניים.
- מהבהבי החירום יהבהבו חמש פעמים.

לאחר שסוגרים את הדלת, היא ננעלת באופן אוטומטי ומופקות ההתראות הבאות:

- מושמע צליל אלקטרוני בודד.
- מהבהבי החירום יהבהבו פעם אחת.

■ שחרור נעילת הדלתות

לחץ על לחצן שחרור הנעילה כדי לשחרר את הנעילה של דלת הנהג ושל דלת פתח מילוי הדלק. יושמעו שני צלילים אלקטרוניים ומהבהבי החירום יהבהבו פעמיים. כדי לשחרר את הנעילה של כל הדלתות והדלת האחורית המתרוממת, תוך 5 שניות, לחץ לחיצה קצרה נוספת על לחצן שחרור הנעילה.

הערה

אם הלחיצה השנייה (לשחרור הנעילה של כל הדלתות והדלת האחורית המתרוממת) על לחצן שחרור הנעילה נעשתה קרוב מדי ללחיצה הראשונה, המערכת עלולה שלא להגיב.

■ שחרור הנעילה של הדלת האחורית המתרוממת

כדי לשחרר את הנעילה של הדלת האחורית המתרוממת, לחץ על לחצן שחרור הנעילה של הדלת האחורית המתרוממת.

יושמעו שני צלילים אלקטרוניים ומהבהבי החירום יהבהבו פעמיים.

■ תפקוד איתור הרכב

היעזר בתפקוד זה כדי לאתר את הרכב כשהוא חונה בחניון גדול, בין מכוניות רבות. אם נמצאים במרחק של 10 מטרים מהרכב, בעקבות שלוש לחיצות על לחצן הנעילה תוך חמש שניות, תושמע צפירה אחת ומהבהבי החירום יהבהבו שלוש פעמים.

הערה

אם מרווח הזמן בין שלוש הלחיצות קצר מדי, המערכת עלולה שלא להגיב לאותות שמשדר השלט-רחוק.

■ הגדרת הפעולה של האות הקולי (בדגמים ללא מערכת להפעלה ללא מפתח עם לחצן התנעה)

המערכת משמיעה צליל אלקטרוני כדי לציין את נעילת הדלתות או שחרור נעילתן. אם מעוניינים בכך, אפשר לבטל את השמעת האות הקולי.

כדי לבטל את השמעת האות הקולי, בצע את הפעולות הבאות. אפשר לבצע אותן פעולות גם כדי לחדש את השמעתו.

1. שב במושב הנהג וסגור את כל הדלתות (כולל הדלת האחורית המתרוממת).

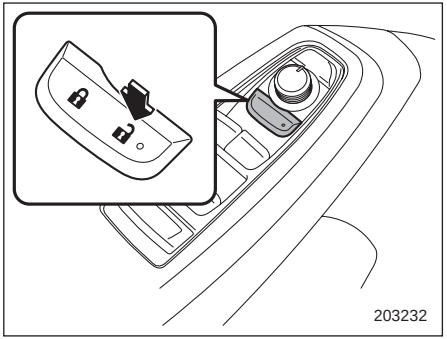

2. תוך כדי לחיצה על צד "🔒" של מתג הנעילה המרכזית, שלוף את המפתח ושוב והכנס אותו למתג ההתנעה לפחות 6 פעמים תוך 10 שניות מרגע הביצוע של צעד 2.
3. תוך 10 שניות מרגע הביצוע של צעד 3, פתח וסגור את דלת הנהג פעם אחת. מהבהבי החירום יהבהבו שלוש פעמים כדי לציין שההגדרה הושלמה.

במוסך יכולים לבצע עבורך את הנוהל הזה. מומלץ לפנות למרכז שירות מורשה סובארו מטעם היבואן. כמו כן, בדגמים שמצוידים בצג בלוח המחוונים (LCD צבעוני), אפשר לשנות את ההגדרה בעזרת הצג. לפרטים, עיין בנושא "הגדרות הרכב" ☜ 186.

■ החלפת סוללה

עיין בנושא "החלפת הסוללה של המפתח" ☜ 455.

■ החלפת משדרים שאבדו

אם אבד אחד המשדרים, או אם ברצונך לרכוש משדרים נוספים (ניתן לתכנת עד ארבעה), צריך לתכנת את המשדרים מטעמי ביטחון. לפרטים, פנה למוסך. מומלץ לפנות למרכז שירות מורשה סובארו מטעם היבואן. דאג שכל המשדרים יתוכנו במערכת השלט-רחוק.

■ האישור של מערכת השלט-רחוק

▼ בדגמים בעלי מפרט אמריקני

מזהה FCC: CWTB1G077

מזהה FCC: CWTD1G049

⚠ זהירות

אזהרת FCC

שינויים או שיפורים שלא אושרו במפורש על ידי הגורם האחראי לתאימות עלולים לגרום לשלילת האישור שניתן למשתמש להפעיל את הציוד.

הערה

התקן זה עומד בדרישות של חלק 15 לכללי FCC. ההפעלה תלויה בשני התנאים הבאים: (1) אסור להתקן לגרום להפרעה מזיקה, ו-(2), התקן זה חייב לספוג כל הפרעה שתיקלט, כולל הפרעה שעלולה לגרום להפעלה לא רצויה.

▼ בדגמים בעלי מפרט קנדי

מערכת זו עומדת בכל הדרישות של תקן RSS של התעשייה הקנדית. ההפעלה תלויה בשני התנאים הבאים: (1) אסור להתקן לגרום להפרעה מזיקה, ו-(2), התקן זה חייב לספוג כל הפרעה שתיקלט, כולל הפרעה שעלולה לגרום להפעלה לא רצויה.

2-5. מנעולי הדלתות

■ נעילה ושחרור מחוץ לרכב

▼ כיצד לנעול את הרכב ולשחרר את נעילתו בעזרת המפתח

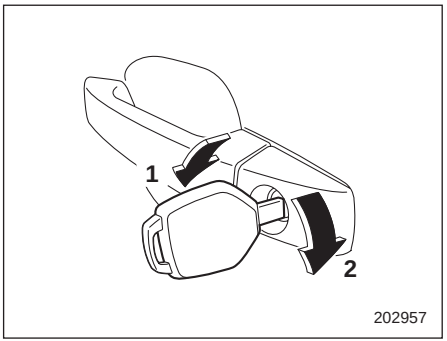

1) לנעילה, סובב את המפתח כלפי חזית הרכב.
2) לשחרור הנעילה, סובב את המפתח כלפי חלקו האחורי של הרכב.

במקרה זה, יתבצעו נעילה או שחרור נעילה של דלת הנהג בלבד.

הערה

בדגמים המצוידים במערכת להפעלה ללא מפתח עם לחצן התנעה:

מפתח החירום אינו סימטרי. אם אינך מצליח להכניס את המפתח, הפוך אותו כך שהצד המחורץ יפנה לכיוון השני והכנס את המפתח מחדש.

▼ כיצד לנעול את הרכב ללא שימוש במפתח

כדי לנעול דלת מחוץ לרכב ללא מפתח, אפשר לפעול באחת מהשיטות הבאות.

▽ נעילה בעזרת ידית הנעילה

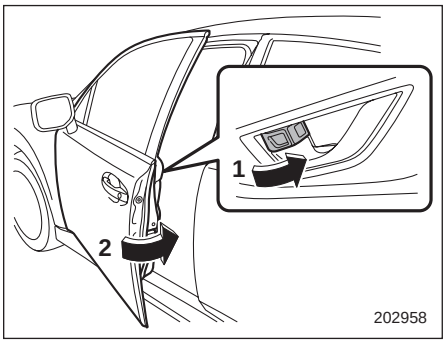

1) סובב את ידית הנעילה קדימה.
2) סגור את הדלת.

בשיטה זו, רק הדלת שהופעלה תינעל.

▽ נעילה בעזרת מתג הנעילה המרכזית

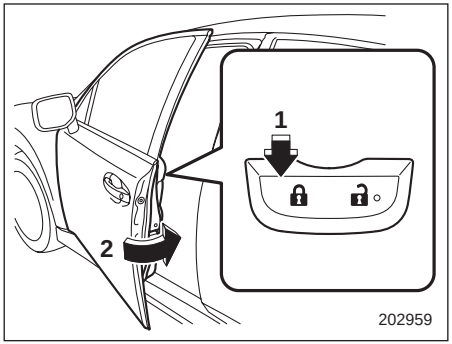

1) לחץ על צד הנעילה של מתג הנעילה המרכזית.*
2) סגור את הדלת.
*: לפרטים על מתג הנעילה המרכזית, עיין בנושא "כיצד להפעיל את מתגי הנעילה המרכזית" ☜ 125.

במקרה זה, כל הדלתות הסגורות, הדלת האחורית המתרוממת ודלת פתח מילוי הדלק יינעלו בו-זמנית.

הערה

כאשר נועלים את הדלתות מבחוץ בלי מפתח, יש לוודא כי המפתח לא נשאר בתוך הרכב.

■ נעילה ושחרור מתוך הרכב

▼ כיצד להשתמש בידית הנעילה

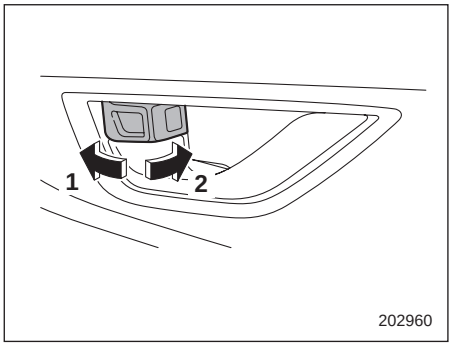

1) לשחרור נעילה, סובב את ידית הנעילה לאחור.
2) לנעילה, סובב את ידית הנעילה לפנים.

לפני תחילת הנסיעה, יש להקפיד ולוודא כי כל הדלתות (כולל הדלת האחורית המתרוממת) סגורות.

הסימן האדום על ידית הנעילה מופיע כאשר הדלת אינה נעולה. משוך את הידית הפנימית של הדלת כדי לפתוח דלת שאינה נעולה.

⚠ אזהרה

הקפד שכל הדלתות יהיו נעולות בזמן הנסיעה, במיוחד כשברכב יש ילדים קטנים.

לצד שימוש נכון בחגורות בטיחות ובמערכות ריסון לילדים, נעילת הדלתות מפחיתה את הסיכון להשלכה מהרכב במקרה של תאונה.

היא מסייעת גם למנוע נפילה של נוסעים במקרה שדלת נפתחה בטעות, או פריצה של זרים בלתי קרואים שפותחים דלת וחודרים לרכב.

▼ כיצד להפעיל את מתגי הנעילה המרכזית

אפשר לנעול את כל הדלתות (כולל הדלת האחורית המתרוממת ודלת פתח מילוי הדלק) ולשחרר את נעילתן בעזרת מתגי הנעילה המרכזית שמותקנים בדלתות של הנהג והנוסע הקדמי.

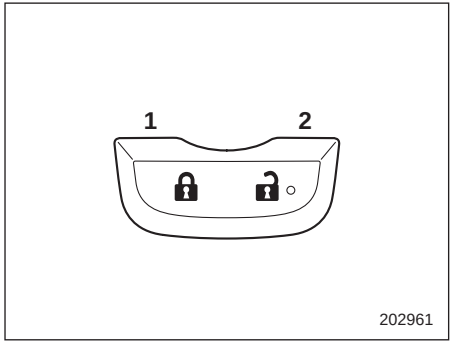

דוגמה

1) לחץ לנעילה
2) לחץ לשחרור הנעילה

הערה

כאשר נועלים את הדלתות מבחוץ באמצעות שימוש במתגי הנעילה המרכזית, יש לוודא כי המפתח לא נשאר בתוך הרכב.

■ נעילה/שחרור אוטומטיים של הדלתות

כל הדלתות (כולל דלת פתח מילוי הדלק) ננעלות, או שנעילתן משוחררת, בתנאים הבאים.

- נעילה אוטומטית של הדלתות
  - כשמהירות הנסיעה מגיעה ל-20 קמ"ש ומעלה.
  - כשמעבירים את ידית בורר ההילוכים למצב כלשהו מלבד P.
- שחרור אוטומטי של נעילת הדלתות
  - כשמעבירים את מערכת ההצתה למצב OFF.
  - כשמעבירים את ידית בורר ההילוכים למצב P.
  - כשפותחים את דלת הנהג.

הערה

- **את ההגדרות של הנעילה והשחרור האוטומטיים של הדלתות אפשר לקבוע בלוח המחוונים. עיין בנושא "מסכי תפריטים" ☜ 185.**
- **כשיוצאים מהרכב דרך אחת מהדלתות האחוריות, יש להקפיד ולשחרר את הנעילה של כל הדלתות בלחיצה על צד שחרור הנעילה של מתג הנעילה המרכזית. אם משחררים את הנעילה של אחת מהדלתות האחוריות באמצעות הידית הפנימית של הדלת, ולאחר מכן פותחים את הדלת וסוגרים אותה, יופעל התפקוד למניעת נעילה של המפתח ברכב. הנעילה של כל הדלתות תשוחרר, חיווי האזהרה למניעת נעילה של המפתח ברכב "🔑" יופיע ויושמע גם צליל אזהרה.**

■ תפקוד למניעת נעילה של המפתח ברכב

בתנאים הבאים, כשדלת הנהג פתוחה, כל הדלתות לא יינעלו בעקבות לחיצה על מתג הנעילה:

- כשהמפתח נותר במתג ההתנעה (בדגמים ללא מערכת להפעלה ללא מפתח עם לחצן התנעה").
- כשמערכת ההצתה במצב ACC או ON (בדגמים עם מערכת להפעלה ללא מפתח עם לחצן התנעה").

הערה

- **בעזיבת הרכב, הקפד לאחוז במפתח לפני נעילת הדלתות.**
- **כברירת מחדל, התפקוד נקבע במפעל במצב "פעיל". ניתן לפנות למוסך כדי להפעיל את התפקוד או לבטל את פעולתו. לקבלת פרטים, מומלץ לפנות למרכז שירות מורשה סובארו מטעם היבואן.**

- **כשיוצאים מהרכב דרך אחת מהדלתות האחוריות, יש להקפיד ולשחרר את הנעילה של כל הדלתות בלחיצה על צד שחרור הנעילה של מתג הנעילה המרכזית. אם משחררים את הנעילה של אחת מהדלתות האחוריות באמצעות הידית הפנימית של הדלת, ולאחר מכן פותחים את הדלת וסוגרים אותה, יופעל התפקוד למניעת נעילה של המפתח ברכב. הנעילה של כל הדלתות תשוחרר, חיווי האזהרה למניעת נעילה של המפתח ברכב "🔑" יופיע ויושמע גם צליל אזהרה.**

▼ **מצב ביטול פעולה של התפקוד למניעת נעילה של המפתח ברכב**

כשקובעים כי המערכת לא תפעל, הדלתות ננעלות באופן הבא.

- אם מסיטים את ידית הנעילה למצב קדמי (נעול) כשדלת הנהג פתוחה, ואז סוגרים את דלת הנהג כשידית הנעילה במצב זה, דלת הנהג תינעל.
- אם נועלים את דלת הנהג מבחוץ בעזרת מפתח חלופי, תינעל דלת הנהג.

■ תפקוד למניעת התרוקנות המצבר

אם אחת הדלתות או הדלת האחורית המתרוממת אינה סגורה היטב, התאורה הפנימית תמשיך להאיר. עם זאת, התפקוד למניעת התרוקנות המצבר יכבה באופן אוטומטי חלק מפנסי התאורה הפנימית, כדי למנוע את התרוקנות המצבר. התפקוד מכבה את הפנסים הבאים של התאורה הפנימית.

הפריט	מצב המתג	כיבוי אוטומטי
תאורת מפה	DOOR	לאחר כ-20 דקות
תאורת תקרה	DOOR	לאחר כ-20 דקות
תאורת מתג ההתנעה	—	לאחר כ-20 דקות
תאורת אזור המטען	DOOR	לאחר כ-20 דקות

הערה

- **כברירת מחדל, התפקוד נקבע במפעל במצב "פעיל". במוסך ניתן להפעיל את התפקוד או לבטל את פעולתו. לשינוי הקביעה, מומלץ לפנות למרכז שירות מורשה סובארו מטעם היבואן.**
- **כשעוזבים את הרכב יש לוודא שכל הדלתות (כולל הדלת האחורית המתרוממת) סגורות היטב.**
- **התפקוד למניעת התרוקנות המצבר אינו פועל כשהמפתח נמצא במתג ההתנעה.**

2-6. נעילת בטיחות לילדים

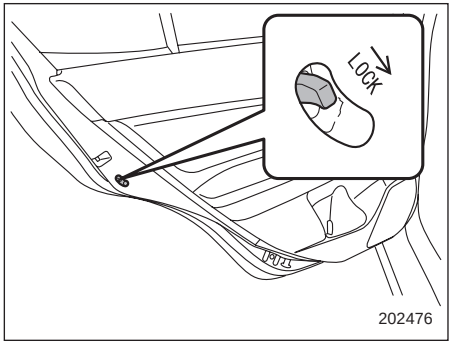

בכל דלת אחורית קיים מנעול בטיחות לילדים. כאשר מנוף מנעול הבטיחות לילדים במצב LOCK (נעילה), לא ניתן לפתוח את הדלת מבפנים. ניתן לפתוח את הדלת מבחוץ בלבד.

⚠ אזהרה

בכל נסיעה שבה ילד יושב במושב האחורי חובה להפעיל את נעילת הבטיחות בדלתות האחוריות. נעילה זו תמנע פגיעה חמורה העלולה להיגרם אם הילד יפתח את הדלת בטעות וייפול החוצה.

2-7. חלונות

⚠ אזהרה

כדי למנוע לכידה ופציעה קשה, הקפד למלא במדויק אחר כל ההנחיות הבאות:

- **כאשר מפעילים את החלונות החשמליים, יש להיזהר מאוד לבל ייתפסו בחלון אצבעות, זרועות, צוואר, ראש או עצמים כלשהם.**
- **נעל תמיד את חלונות הנוסעים עם מתג הנעילה כאשר ילדים נוסעים ברכב.**
- **מטעמי בטיחות, בעזיבת הרכב הקפד לקחת עמך את המפתח ואל תשאיר ברכב בשום אופן ילדים ללא השגחה. אי-מילוי הנחיה זו עלול לגרום לפגיעה בילד שיפעיל את החלון החשמלי.**

הערה

- **כשמערכת החלונות החשמליים מגלה התנגדות, פגיעה או מצב חריג אחר, פעולת החלון עשויה להיפסק באופן אוטומטי כדי למנוע המשך של השיבוש, הלכידה או התקלה.**

- **אם הגילוי נעשה במהלך סגירת חלון, תנועת הסגירה תופסק, החלון ינוע מעט בכיוון הפתיחה ואז תנועתו תיעצר.**
- **אם הגילוי נעשה במהלך פתיחת חלון, תנועת הפתיחה תופסק.**

- **מערכת החלונות החשמליים עשויה לגלות התנגדות, פגיעה או מצב חריג אחר במקרים הבאים.**
  - **כשעצם בעל ממדים משמעותיים נלכד בין החלון לבין מסגרת החלון.**
  - **כשעצם זר נלכד בין החלון לבין מסגרת החלון.**
  - **כשהרכב עובר מהמורה עמוקה.**
- **לאחר שהמערכת עצרה את תנועת החלון באופן אוטומטי, לא ניתן לסגור את החלון במשך מספר שניות נוספות.**

■ הפעלת החלונות החשמליים

▼ מתגי החלונות החשמליים

- מתגי החלונות החשמליים בדלת הנהג:

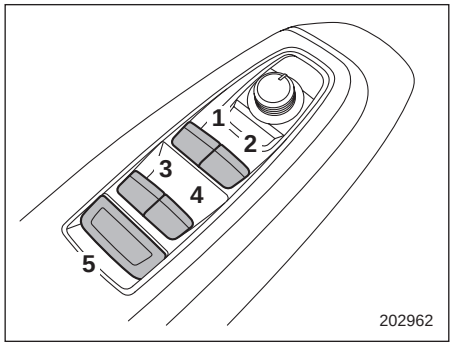

1) מתג החלון הקדמי-שמאלי (עם סגירה ופתיחה אוטומטיות בלחיצה בודדת)
2) מתג החלון הקדמי-ימני (עם סגירה ופתיחה אוטומטיות בלחיצה בודדת)
3) מתג החלון האחורי-שמאלי
4) מתג החלון האחורי-ימני
5) מתג נעילה

ניתן לשלוט על כל חלונות הדלתות ממערך מתגי החלונות החשמליים המותקן בדלת הנהג.

כשהמתגים פעילים, הם מוארים.

• מתגי חלונות חשמליים בדלתות הנוסעים:

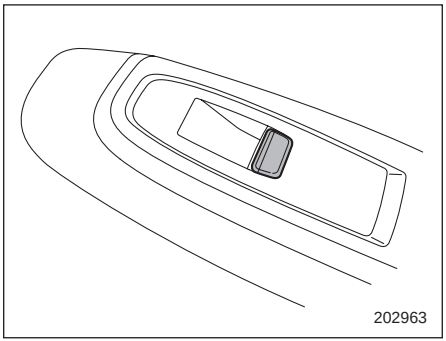

ניתן להפעיל כל אחד מהחלונות החשמליים של הנוסעים באמצעות מתג החלון החשמלי המותקן בדלת.

▼ הפעלת החלון

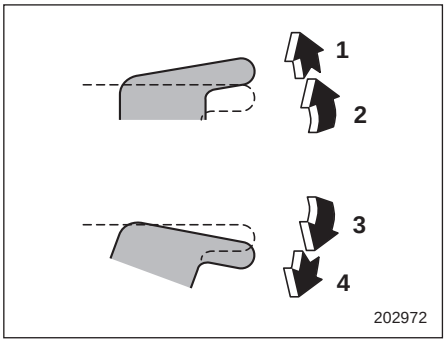

עם סגירה ופתיחה אוטומטיות בלחיצה בודדת

1) סגירה אוטומטית*
2) סגירה
3) פתיחה
4) פתיחה אוטומטית*

*: כדי להפסיק את תנועת החלון בזמן מהלכו, הפעל את המתג בכיוון הנגדי.

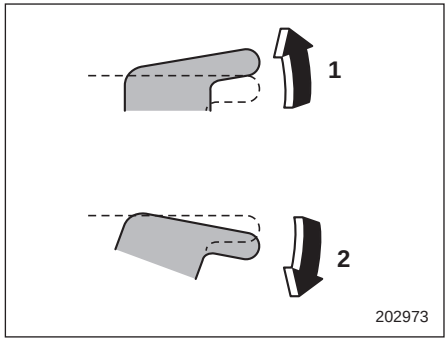

ללא סגירה ופתיחה אוטומטיות בלחיצה בודדת

1) סגירה
2) פתיחה

הערה

אין לבצע את הפעולות הבאות:

- **להמשיך ולהפעיל את המתג באותו כיוון לאחר שהחלון נסגר או נפתח עד תום מהלכו.**
- **להמשיך ולהפעיל שלושה מתגים לפחות בעת ובעונה אחת באותו כיוון, לאחר שהחלונות נסגרו או נפתחו עד תום מהלכם.**

בעקבות כל אחת מהפעולות שתוארו לעיל, יופעל המפסק האוטומטי של החלונות החשמליים, וייתכן שלא ניתן יהיה לפתוח או לסגור את החלון. הקפד לאתחל את החלונות החשמליים. עיין בנושא "אתחול

החלונות החשמליים (חלונות בעלי ניתוק מושהה)" ☜ 130.

▼ תפקוד למניעת לכידה (חלונות עם תפקוד של סגירה/פתיחה אוטומטיות בלחיצה בודדת)

במהלך סגירה אוטומטית של חלון, כאשר החלון חש בגוף מוצק למדי הלכוד בין החלון למסגרת שלו, הוא יורד מעט למטה באופן אוטומטי ואז עוצר.

אם עצם זר נלכד במהלך הפתיחה האוטומטית של החלון, החלון יעצור.

⚠ זהירות

- **אסור בהחלט לנסות ולבדוק את הפעולה של החלונות החשמליים על-ידי תחיבה מכוונת של אצבעות, ידיים או איברי גוף אחרים.**
- **אם עצם נלכד כשסגירת החלון עומדת להסתיים, פעולת המערכת עלולה שלא להיות תקינה.**

הערה

- **בתנאי נהיגה מסוימים (למשל, במעבר על מהמורה) עלול המנגנון למניעת לכידה לפעול אם פועל על החלון כוח הדומה לכוח המופעל בעת לכידת חפץ.**
- **לאחר פעולת המנגנון למניעת לכידה לא ניתן להפעיל את החלון למשך מספר שניות.**

▼ תפקוד ניתוק מושהה (אם קיים)

לאחר שמעבירים את מערכת ההצתה למצב ACC או OFF, אפשר להמשיך ולהפעיל את החלונות במשך כ-40 שניות. אם פותחים אחת מהדלתות הקדמיות במשך פרק הזמן של 40 שניות, הניתוק המושהה מבוטל.

▼ נעילת חלונות הנוסעים

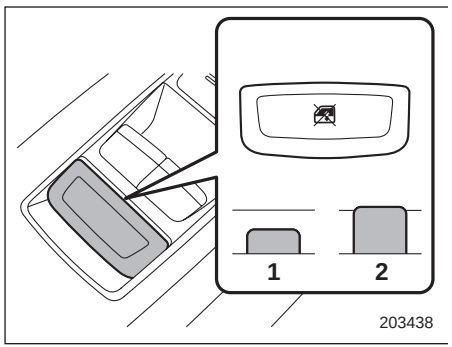

1) נעילה
2) שחרור

כשמתג הנעילה במצב נעילה, לא ניתן להשתמש במתגי החלונות האחוריים שבדלת הנהג ובדלתות הנוסעים.

■ אתחול החלונות החשמליים (חלונות בעלי ניתוק מושהה)

אם הפעולה האוטומטית של החלונות החשמליים (סגירה/פתיחה אוטומטיות בלחיצה בודדת) אינה תקינה, יש לאתחל את מערכת החלונות החשמליים באמצעות הפעלה של כל אחד מהחלונות לפי הנוהל הבא.

1. סגור את הדלת.
2. העבר את מערכת ההצתה למצב ON.
3. פתח את החלון עד תום מהלכו ולאחר מכן לחץ לחיצה ממושכת, של כשנייה אחת, על מתג החלון החשמלי.
4. סגור את החלון עד תום מהלכו ולאחר מכן משוך משיכה ממושכת, של כשנייה אחת, את מתג החלון החשמלי.

2-8. דלת אחורית מתרוממת

■ דלת אחורית מתרוממת ידנית

ניתן לנעול את הדלת האחורית המתרוממת או לשחרר את נעילתה באמצעים הבאים.

- מתג הנעילה המרכזית: עיין בנושא "נעילה ושחרור מבפנים" ☜ 125.
- מערכת להפעלה ללא מפתח עם לחצן התנעה (אם קיימת): עיין בנושא "מערכת הפעלה ללא מפתח עם לחצן התנעה" ☜ 105.
- מערכת השלט-רחוק: עיין בנושא "מערכת שלט-רחוק" ☜ 121.

לפתיחה:

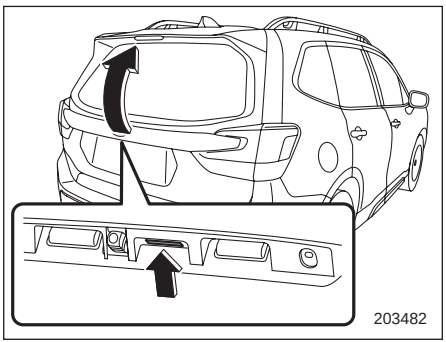

לחצן הפתיחה של הדלת האחורית המתרוממת

1. שחרר את נעילת הדלת האחורית המתרוממת
2. לחץ לחיצה ממושכת על הלחצן לפתיחת הדלת האחורית המתרוממת. הדלת האחורית המתרוממת תיפתח מעט.
3. אחוז בדלת האחורית המתרוממת והרם אותה באיטיות.

הערה

אם לא ניתן לפתוח את הדלת האחורית המתרוממת בגלל מצבר רכב שהתרוקן, תקלה במערכת הנעילה/שחרור הנעילה של הדלת או סיבות אחרות, ניתן לשחרר את הנעילה שלה באופן ידני באמצעות ידית שחרור הנעילה של הדלת האחורית המתרוממת. לתיאור הנוהל, עיין בנושא "דלת אחורית מתרוממת – אם לא ניתן לפתוח את הדלת האחורית המתרוממת" ☜ 397.

לסגירה:

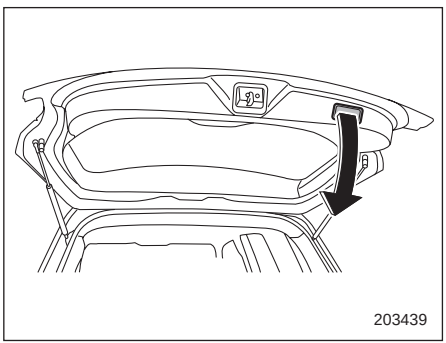

הורד את הדלת האחורית המתרוממת לאט ודחוף אותה כלפי מטה בחוזקה עד שהמנעול משתלב.

ניתן להוריד את הדלת האחורית המתרוממת בקלות על ידי משיכה בידית הפנימית.

⚠ אזהרה

- **כדי למנוע חדירה של גזי פליטה מסוכנים לרכב, על הדלת האחורית המתרוממת להיות תמיד סגורה בזמן שהמנוע פועל.**
- **אין לנסות ולסגור את הדלת האחורית המתרוממת תוך משיכה בגומחת האחיזה. כמו כן, אסור לסגור את הדלת האחורית המתרוממת במשיכה של הידית מתוך אזור המטען. היד עלולה להילכד ולהיפצע.**

⚠ זהירות

- **אסור לאפשר לשקיות פלסטיק להיתפס בתמוכות הדלת האחורית המתרוממת, או לאפשר לסרט דביק להידבק אליהן, או לשרוט אותן בעת העמסה או פריקה של מטען. דבר זה עלול לגרום לדליפת גז מהתמוכות, שעלולה לגרום לכך שהן לא יוכלו להחזיק את הדלת האחורית המתרוממת במצב פתוח.**
- **היזהר שראשך או פניך לא ייפגעו על ידי הדלת האחורית המתרוממת בעת פתיחתה או סגירתה ובעת העמסת מטען או פריקתו.**

■ דלת אחורית מתרוממת חשמלית (אם קיימת)

⚠ אזהרה

- בעת הפעלה של הדלת האחורית המתרוממת החשמלית, הקפד על הנחיות הזהירות להלן: אם מתעלמים מהנחיות הזהירות האלה, התוצאה עלולה להיות פציעה (הדלת האחורית המתרוממת עלולה לפגוע במישהו, או שהוא יילכד באזור המטען, למשל)
  – ודא שאף אדם אינו נמצא בסביבת הדלת האחורית המתרוממת.
  – אסור בהחלט להניח לאדם כלשהו להתקרב לדלת האחורית המתרוממת.
- לפני שסוגרים את הדלת האחורית המתרוממת יש לבדוק היטב ולוודא שאין סכנה שאצבעות, ידיים, צוואר, ראש או איברי גוף אחרים יילכדו בדלת האחורית המתרוממת. לכידה של איברי גוף עלולה לגרום לפציעה קשה.
- לאחר שפותחים את הדלת האחורית המתרוממת במדרון באופן חשמלי, היא עלולה להיסגר. לאחר שפתיחת הדלת האחורית המתרוממת הושלמה, ודא שהיא קבועה היטב במצב הפתיחה.
- מטעמי בטיחות, בעזיבת הרכב הקפד לקחת עמך את המפתח ואל תשאיר ברכב ילדים ללא השגחה. אי-מילוי הנחיה זו עלול לגרום לפגיעה בילד שיפעיל את הדלת האחורית המתרוממת.
- על הנהג להיות מודע היטב לאחריותו ולפעול בזהירות רבה.
- השתמש בדלת האחורית המתרוממת החשמלית אך ורק כשהאזור שסביב הדלת האחורית המתרוממת החשמלית גלוי היטב לעין ולאחר שבדקת שאין סכנה שהדלת האחורית המתרוממת תפגע במישהו, או שמישהו יילכד.

⚠ זהירות

- כשמבקשים לסגור את הדלת האחורית המתרוממת לאחר פתיחתה, יש להקפיד ולהשתמש בסגירה החשמלית. אם סוגרים את הדלת האחורית המתרוממת באופן ידני תוך הפעלה של כוח רב, עלול להיגרם נזק לדלת האחורית המתרוממת החשמלית.
- אסור להתקין על הדלת האחורית המתרוממת אביזרים כלשהם מלבד חלקים מקוריים של סובארו או חלקים העומדים בדרישות איכות והתאמה, כמוגדר בכתב האחריות לרכב. אם משקלה של הדלת האחורית המתרוממת יהיה גבוה מדי, ייתכן שהתמוכות של הדלת האחורית המתרוממת לא יוכלו לתמוך במשקלה כאשר פותחים אותה. כמו כן, פעולתה של הדלת האחורית המתרוממת החשמלית עלולה שלא להיות תקינה, או שתקרה תקלה.

הדלת האחורית המתרוממת החשמלית פועלת רק כשמתקיימים התנאים הבאים:

- הרכב עצר עצירה מוחלטת.
- הטמפרטורה הפנימית היא בטווח של -30°C עד 60°C.
- מערכת ההצתה במצב LOCK/OFF או ACC. או, מערכת ההצתה במצב ON וידית בורר ההילוכים במצב P.

במרבית המקרים, מומלץ להפעיל את הדלת האחורית המתרוממת באופן חשמלי, ולא באופן ידני.

הערה

- אין ללחוץ על הלחצן של הדלת האחורית המתרוממת החשמלית לחיצות חוזרות ונשנות במהלך הפעולה של הדלת האחורית המתרוממת החשמלית. אחרת, תתעלם המערכת מהלחיצות על הלחצן כדי למנוע נזק.
- אם הרכב מתחיל בנסיעה במהלך הפעולה של הדלת האחורית המתרוממת החשמלית, מושמע צליל התראה והדלת האחורית המתרוממת נסגרת באופן אוטומטי. אם המערכת מגלה שהדלת האחורית המתרוממת נתקעה, תבוטל הפעולה החשמלית והדלת האחורית המתרוממת לא תיסגר. במקרה זה, עליך לסגור את הדלת האחורית המתרוממת באופן ידני. לפרטים, עיין בנושא "דלת אחורית מתרוממת ידנית" ☜ 131.

- אם מנסים לפתוח את הדלת האחורית המתרוממת באופן חשמלי מיד לאחר שהיא נסגרה באופן חשמלי, מושמע צליל אלקטרוני והדלת האחורית המתרוממת לא תיפתח. המתן זמן מה לפני שתנסה לפתוח את הדלת האחורית המתרוממת באופן חשמלי.
- אם אחד מתנאי הפעולה אינו מתקיים כאשר מנסים להפעיל את הדלת האחורית המתרוממת החשמלית, מושמע צליל אלקטרוני ופעולתה של הדלת האחורית המתרוממת החשמלית מבוטלת. במקרה זה, עלולה פתיחת הדלת האחורית המתרוממת להיפסק או שהיא תיסגר באופן פתאומי.

▼ הפעלה

הערה

- לאחר שסוגרים את הדלת האחורית המתרוממת, נעילתה נותרת משוחררת. הקפד לנעול את הדלת האחורית המתרוממת לפני עזיבת הרכב.
- אם לא ניתן לפתוח או לסגור את הדלת האחורית המתרוממת באמצעות הפעולות הבאות, מושמעים שלושה צלילים אלקטרוניים קצרים (ביפ, ביפ, ביפ).

▽ באמצעות הלחצן של הדלת האחורית המתרוממת החשמלית (מלבד הלחצנים שבדלת האחורית המתרוממת)

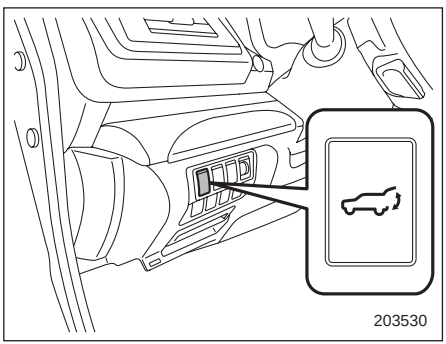

לחצן הדלת האחורית המתרוממת החשמלית במפתח החכם

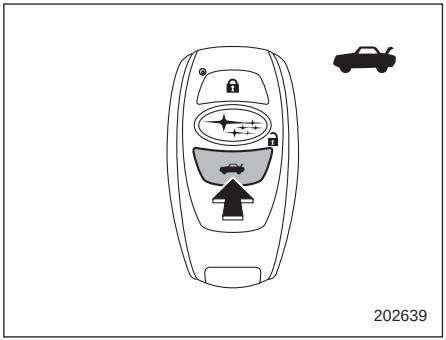

לחצן הדלת האחורית המתרוממת החשמלית בלוח המכשירים

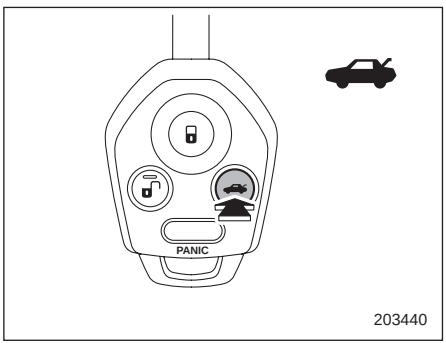

לחצן הדלת האחורית המתרוממת החשמלית בשלט-רחוק

כדי לפתוח את הדלת האחורית המתרוממת:

כשהדלת האחורית המתרוממת סגורה, לחץ לחיצה ממושכת על הלחצן של הדלת

האחורית המתרוממת החשמלית. הדלת האחורית המתרוממת תיפתח באופן אוטומטי. הצליל האלקטרוני ומהבהבי החירום יפעלו באופן הבא:

- כשהדלת האחורית המתרוממת החשמלית הופעלה באמצעות הלחצן שבלוח המכשירים או במשדר: יופעלו שני צלילים ושני הבהובים.
- כשהדלת האחורית המתרוממת החשמלית הופעלה באמצעות הלחצן שבתפס המפתח החכם: יופעלו ארבעה צלילים וארבעה הבהובים.

הערה

כשהדלת האחורית המתרוממת נעולה, לא ניתן לפתוח את הדלת האחורית המתרוממת באמצעות הלחצן של הדלת האחורית המתרוממת החשמלית שבלוח המכשירים. במקרה זה, שחרר את הנעילה של הדלת האחורית המתרוממת לפני הלחיצה על הלחצן של הדלת האחורית המתרוממת החשמלית.

כדי להשהות את פתיחתה של הדלת האחורית המתרוממת:

לחץ לחיצה קצרה על הלחצן של הדלת האחורית המתרוממת במהלך פתיחתה. יושמעו שני צלילים אלקטרוניים ומהבהבי החירום יהבהבו פעמיים.

בעקבות לחיצה נוספת על הלחצן של הדלת האחורית המתרוממת החשמלית, הדלת האחורית המתרוממת תיסגר.

במהלך הסגירה של הדלת האחורית המתרוממת, אפשר לשוב ולפתוח אותה בלחיצה קצרה על הלחצן של הדלת האחורית המתרוממת החשמלית.

הערה

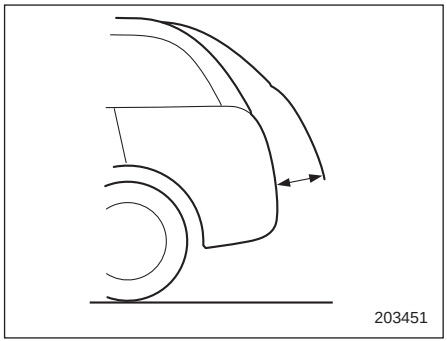

כשהדלת האחורית המתרוממת נמצאת בטווח של כ-5 ס"מ ממצב של סגירה מלאה, לא ניתן להשהות את פעולתה. המערכת תתעלם מהלחיצה על הלחצן ופתיחתה של הדלת האחורית המתרוממת תימשך.

כדי לסגור את הדלת האחורית המתרוממת:

לחץ לחיצה ממושכת על הלחצן של הדלת האחורית המתרוממת. יושמעו שני צלילים אלקטרוניים ומהבהבי החירום יהבהבו פעמיים. בעקבות לחיצה קצרה נוספת על הלחצן של הדלת האחורית המתרוממת החשמלית, הדלת האחורית המתרוממת תשוב ותיפתח.

הערה

במוסך אפשר להפעיל או לבטל את הפעולה של הדלת האחורית המתרוממת החשמלית בעזרת הלחצן של הדלת האחורית המתרוממת החשמלית. לקבלת פרטים, מומלץ לפנות למרכז שירות מורשה סובארו מטעם היבואן.

▽ באמצעות הלחצנים שבדלת האחורית המתרוממת

הערה

לאחר שמבצעים את הנהלים הבאים, יושמעו שני צלילים אלקטרוניים ומהבהבי החירום יהבהבו פעמיים.

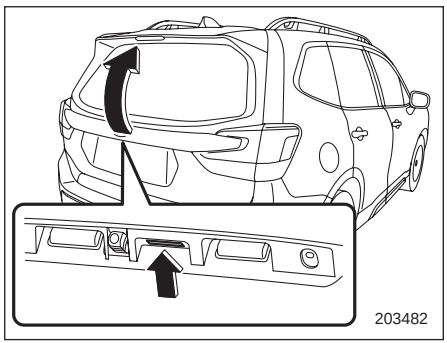

לחצן הפתיחה של הדלת האחורית המתרוממת

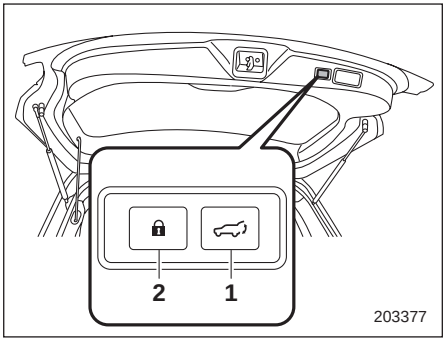

הלחצנים של הדלת האחורית המתרוממת החשמלית בשוליים הפנימיים של הדלת האחורית המתרוממת

1) לחצן הדלת האחורית המתרוממת החשמלית
2) לחצן הנעילה של הדלת האחורית המתרוממת החשמלית (אם קיים)

כדי לפתוח את הדלת האחורית המתרוממת:

1. בדגמים המצוידים במערכת להפעלה ללא מפתח עם לחצן התנעה, שא עמך את תפס המפתח החכם. בדגמים שאינם מצוידים במערכת להפעלה ללא מפתח עם לחצן התנעה, שחרר את הנעילה של הדלת האחורית המתרוממת.
2. כשהדלת האחורית המתרוממת סגורה, לחץ לחיצה קצרה על לחצן הפתיחה של הדלת האחורית המתרוממת.

הדלת האחורית המתרוממת תיפתח באופן אוטומטי.

כדי להשהות את פתיחתה של הדלת האחורית המתרוממת:

לחץ לחיצה קצרה על אחד מהלחצנים הבאים במהלך פתיחתה של הדלת האחורית המתרוממת.

- לחצן הפתיחה של הדלת האחורית המתרוממת
- הלחצנים של הדלת האחורית המתרוממת החשמלית בשוליים הפנימיים של הדלת האחורית המתרוממת

בעקבות לחיצה נוספת על הלחצן של הדלת האחורית המתרוממת החשמלית, הדלת האחורית המתרוממת תיסגר. במהלך הסגירה של הדלת האחורית המתרוממת, אפשר לשוב ולפתוח אותה בלחיצה קצרה על הלחצן של הדלת האחורית המתרוממת החשמלית.

הערה

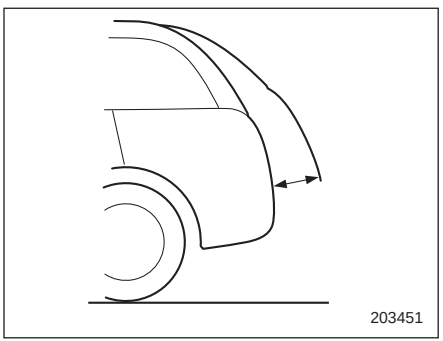

כשהדלת האחורית המתרוממת נמצאת בטווח של כ-5 ס"מ ממצב של סגירה מלאה, לא ניתן להשהות את פעולתה. המערכת תתעלם מהלחיצה על הלחצן ופתיחתה של הדלת האחורית המתרוממת תימשך.

כדי לסגור את הדלת האחורית המתרוממת:

לחץ לחיצה קצרה על אחד מהלחצנים הבאים.

- לחצן פתיחת הדלת האחורית המתרוממת
- הלחצנים של הדלת האחורית המתרוממת החשמלית בשוליים הפנימיים של הדלת האחורית המתרוממת

בעקבות לחיצה נוספת על הלחצן של הדלת האחורית המתרוממת החשמלית, הדלת האחורית המתרוממת תשוב ותיפתח.

באמצעות לחצן הנעילה של הדלת האחורית המתרוממת החשמלית:

כשהמפתח החכם עמך, לחץ על לחצן הנעילה של הדלת האחורית המתרוממת החשמלית. הנעילה של כל הדלתות, כולל הדלת האחורית המתרוממת ודלת פתח מילוי הדלק תשתחרר, והדלת האחורית המתרוממת תיסגר. כמו כן, מהבהבי החירום יהבהבו פעם אחת ויושמע צליל אלקטרוני בודד.

הערה

- **בעקבות לחיצה של יותר מ-2 שניות על לחצן הנעילה של הדלת האחורית המתרוממת החשמלית, כל הדלתות יינעלו, אך הסגירה האוטומטית של הדלת האחורית המתרוממת תבוטל.**

- **אם אחת מהדלתות אינה סגורה היטב, יושמעו חמישה צלילים אלקטרוניים חיצוניים כדי להתריע בפניך שהדלתות אינן סגורות היטב.**

▽ **באמצעות הפעלה ידנית**

כדי לפתוח את הדלת האחורית המתרוממת:

כשהדלת האחורית המתרוממת באמצע מהלכה, הרם אותה כלפי מעלה. הדלת האחורית המתרוממת תיפתח באופן אוטומטי.

כדי לסגור את הדלת האחורית המתרוממת:

כשהדלת האחורית המתרוממת פתוחה, משוך אותה כלפי מטה. הדלת האחורית המתרוממת תיסגר באופן אוטומטי.

הערה

- **אם קצב התנועה של הדלת האחורית המתרוממת איטי, ייתכן שלא ניתן יהיה לפתוח או לסגור אותה באופן אוטומטי.**
- **כשעוזבים את הרכב יש לוודא שכל הדלתות (כולל הדלת האחורית המתרוממת) סגורות היטב.**

▼ **הפעלה ידנית**

הערה

מומלץ להפעיל את הדלת האחורית המתרוממת באופן חשמלי. ההפעלה הידנית מחייבת כוח פיזי.

ניתן לסגור את הדלת האחורית המתרוממת החשמלית גם באופן ידני. עיין בנושא "דלת אחורית מתרוממת ידנית" ☜ 131.

▼ **תפקוד זיכרון**

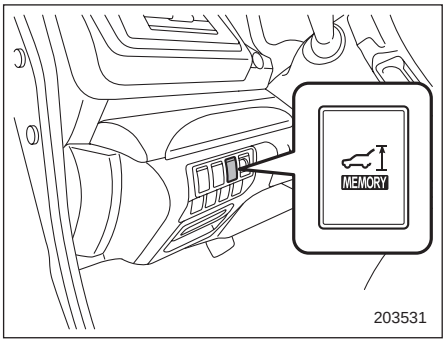

לחצן זיכרון

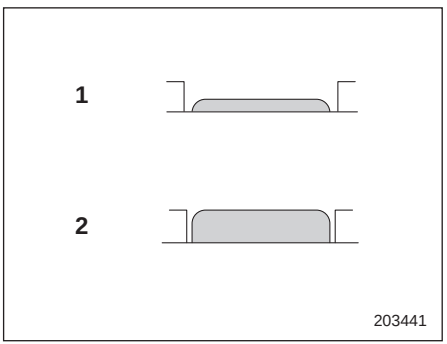

מצב לחצן הזיכרון

1) מצב ON
2) מצב OFF

ניתן לשמור בזיכרון את גובה הפתיחה המועדף עליך של הדלת האחורית המתרוממת.

שמירה בזיכרון של גובה הפתיחה של הדלת האחורית המתרוממת:

כדי לשמור בזיכרון את גובה הפתיחה הרצוי של הדלת האחורית המתרוממת, בצע את הפעולות הבאות כאשר מערכת ההצתה במצב LOCK/OFF:

1. פתח את הדלת האחורית המתרוממת באופן חשמלי.
2. כאשר הדלת האחורית המתרוממת נמצאת בגובה הרצוי, עצור את תנועתה באופן חשמלי.
3. לחץ על לחצן הזיכרון למצב ON.

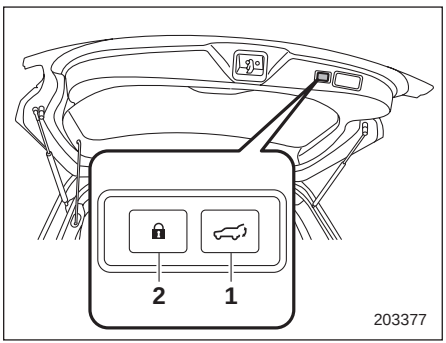

לחצני הדלת האחורית המתרוממת החשמלית בשוליים הפנימיים של הדלת האחורית המתרוממת

1) לחצן הדלת האחורית המתרוממת החשמלית
2) לחצן הנעילה של הדלת האחורית המתרוממת החשמלית (אם קיים)

4. כשהדלת האחורית המתרוממת מגיעה לגובה הרצוי, לחץ לחיצה ממושכת על לחצן הדלת האחורית המתרוממת החשמלית שבשוליים הפנימיים של הדלת האחורית המתרוממת עד שיושמע צליל אלקטרוני ומהבהבי החירום יהבהבו שלוש פעמים. הצליל האלקטרוני וההבהוב של מהבהבי החירום מאשרים שגובה הפתיחה הנבחר של הדלת האחורית המתרוממת נשמר בזיכרון.

הערה

- **כדי לשנות את גובה הפתיחה שנשמר בזיכרון, לחץ על לחצן הזיכרון למצב OFF ובצע מחדש את נוהל השמירה בזיכרון.**
- **ניתן לשמור בזיכרון גובה פתיחה של כ-5 ס"מ ומעלה ממצב של סגירה מלאה.**

הפעלת גובה הפתיחה של הדלת האחורית המתרוממת שנשמר בזיכרון:

כדי לפתוח את הדלת האחורית המתרוממת כך שתיעצר בגובה הרצוי, פעל באופן הבא.

1. לחץ על לחצן הזיכרון למצב ON.
2. לחץ לחיצה ממושכת על אחד הלחצנים של הדלת האחורית המתרוממת החשמלית.

אפילו אם לוחצים על אחד מהלחצנים של הדלת האחורית המתרוממת החשמלית לחיצה ממושכת כשלחצן הזיכרון במצב OFF, אפשר לעצור אותה בגובה שנשמר בזיכרון באמצעות לחיצה על לחצן הזיכרון למצב ON לפני שהדלת האחורית המתרוממת מגיעה לגובה שנשמר בזיכרון.

הערה

הדלת האחורית המתרוממת תיפתח עד לגובה שנשמר בזיכרון גם כאשר פתיחתה נעשתה על ידי התפקוד למניעת לכידה.

▼ **תפקוד למניעת לכידה**

⚠ אזהרה

- **אל תנסה לבחון את התפקוד למניעת לכידה באמצעות תחיבה מכוונת של אברי גוף. אם התפקוד למניעת לכידה לא יופעל מסיבה כלשהי, התוצאה עלולה להיות תאונה ופציעה קשה.**
- **ייתכן שהתפקוד למניעת לכידה לא יופעל אם עצמים זרים נלכדים בדלת האחורית המתרוממת לקראת סוף מהלך הסגירה שלה. היזהר שאצבעותיך, או אברי גוף אחרים, לא יילכדו.**
- **התפקוד למניעת לכידה עשוי שלא לפעול, בהתאם למבנה העצם וצורת הלכידה. היזהר שאצבעותיך, או אברי גוף אחרים, לא יילכדו.**

⚠ זהירות

- **אם התפקוד למניעת לכידה מופעל 3 פעמים בזו אחר זו, יבוטלו הפתיחה והסגירה האוטומטיות של הדלת האחורית המתרוממת החשמלית והפתיחה או הסגירה ייפסקו בצורה פתאומית. הדלת האחורית המתרוממת תיפתח או תיסגר בהתאם לגובה שבו נפסקה הפעולה האוטומטית של הדלת האחורית המתרוממת. היזהר שהדלת האחורית המתרוממת לא תפגע בראש או בפנים של מי שעומד בסמוך, ושאצבעות או פריטי מטען לא יילכדו בה.**
- **היזהר שלא ייגרם נזק לחיישני המגע. אחרת עלול התפקוד למניעת לכידה שלא לפעול.**

אם, במהלך הפתיחה או הסגירה החשמליות של הדלת האחורית המתרוממת, מתגלים בני אדם, פריטי מטען או מכשול כלשהו במסלול התנועה שלה, מושמע צליל אלקטרוני 3 פעמים והדלת האחורית המתרוממת פועלת באופן הבא:

במהלך הפתיחה של הדלת האחורית המתרוממת: הדלת האחורית המתרוממת תיסגר באופן אוטומטי.

במהלך הסגירה של הדלת האחורית המתרוממת: הדלת האחורית המתרוממת תיפתח באופן אוטומטי.

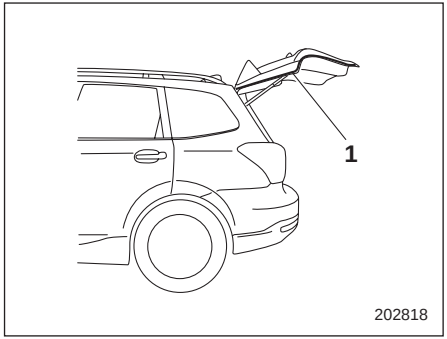

1) חיישן מגע

חיישני מגע מותקנים בשוליים השמאליים והימניים של הדלת האחורית המתרוממת. אם חיישני המגע מגלים אצבעות, פריטי מטען או מכשולים אחרים במהלך הסגירה של הדלת האחורית המתרוממת, מושמע צליל אלקטרוני 3 פעמים והדלת האחורית המתרוממת תיפתח באופן אוטומטי.

הערה

כשהדלת האחורית המתרוממת נפתחת בעקבות הפעלה של התפקוד למניעת לכידה, היא נפתחת פתיחה מלאה או עד לגובה שנשמר בזיכרון.

▼ תפקוד למניעת נפילה של הדלת האחורית המתרוממת

אם הדלת האחורית המתרוממת נסגרת תחת כובד המשקל של שלג שהצטבר עליה, למשל, מושמע צליל אלקטרוני והתפקוד למניעת נפילה של הדלת המתרוממת יפעיל כוח בלימה על הדלת האחורית המתרוממת, כדי למנוע סגירה מהירה שלה.

הערה

- **אם הצטבר שלג על הדלת האחורית המתרוממת, השתמש בפעולה החשמלית של הדלת האחורית המתרוממת רק לאחר פינוי השלג.**

▼ בחירת אופן הפעולה של האות הקולי

המערכת משמיעה צליל אלקטרוני כדי לציין את שהדלת האחורית המתרוממת עומדת להתחיל לנוע. במידת הצורך, אפשר לבטל את השמעת הצליל במוסך. לקבלת פרטים, מומלץ לפנות למרכז שירות מורשה סובארו מטעם היבואן.

בדגמים שמצוידים במערכת להפעלה ללא מפתח עם לחצן התנעה, אפשר לבטל את השמעת הצליל גם בעזרת הצג שבלוח המחוונים (LCD צבעוני). לפרטים, עיין בנושא "מערכת מפתח חכם" ☜ 186.

ההשמעה (או אי ההשמעה) של הצליל פועלת גם בהתאם להגדרות הצלילים שנקבעו ביחס למערכת השלט-רחוק ולמערכת להפעלה ללא מפתח עם לחצן התנעה. אולם, לא ניתן לבטל את ההשמעה של צלילים דוגמת אלו שמושמעים לציון הפעולה של התפקוד למניעת לכידה ☜ 137 או התפקוד למניעת נפילה של הדלת האחורית המתרוממת ☜ 138.

▼ אתחול הדלת האחורית המתרוממת החשמלית

אם המערכת מגלה תנאים חריגים כלשהם במהלך הפעולה של הדלת האחורית המתרוממת החשמלית, מושמע צליל אלקטרוני והפתיחה או הסגירה של הדלת האחורית המתרוממת החשמלית נפסקות באופן אוטומטי. במקרה זה, יש לאתחל את המערכת כדי לחדש את פעולתה התקינה באופן הבא.

▽ אם הדלת האחורית המתרוממת החשמלית סגורה

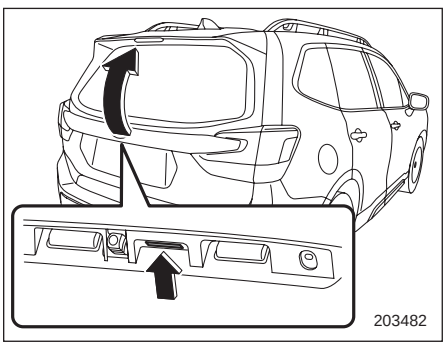

1. המשך ללחוץ על לחצן הפתיחה של הדלת האחורית המתרוממת עד שנעילתה תשוחרר והרם את הדלת האחורית המתרוממת כלפי מעלה.
2. משוך את הדלת האחורית המתרוממת כלפי מטה עד שהיא תתחיל להיסגר באופן אוטומטי. כשהדלת האחורית המתרוממת תיסגר סגירה מלאה, המערכת תאותחל.
3. הפעל את הדלת האחורית המתרוממת החשמלית וודא שהתפקוד פועל היטב.

▽ אם הדלת האחורית המתרוממת החשמלית פתוחה

1. משוך את הדלת האחורית המתרוממת כלפי מטה עד שהיא תתחיל להיסגר באופן אוטומטי. כשהדלת האחורית המתרוממת תיסגר סגירה מלאה, המערכת תאותחל.
2. הפעל את הדלת האחורית המתרוממת החשמלית וודא שהתפקוד פועל היטב.

⚠ זהירות

אם פעולתה של הדלת האחורית המתרוממת החשמלית אינה תקינה, דאג שהרכב ייבדק במוסך. מומלץ לפנות למרכז שירות מורשה סובארו מטעם היבואן.

2-9. גגון שמש (אם קיים)

⚠ אזהרה

אסור להניח לאיש לתחוב ידיים, ראש, אברי גוף אחרים או חפצים כלשהם לפתח של גגון השמש. במקרים הבאים עלולה להיגרם פציעה:

- **עצירה פתאומית של הרכב.**
- **פנייה חדה של הרכב.**
- **הרכב מעורב בתאונה.**
- **פגיעה של עצמים חיצוניים באברי גוף שבולטים החוצה.**

כדי למנוע לכידה ופציעה קשה, הקפד למלא במדויק אחר כל ההנחיות הבאות:

- **לפני שסוגרים את גגון השמש יש לוודא שאיש אינו תוחב ידיים, ראש, אברי גוף אחרים או חפצים כלשהם שעלולים להילכד בגגון השמש.**
- **מטעמי בטיחות, בעזיבת הרכב הקפד לקחת עמך את המפתח ואל תשאיר ברכב בשום אופן ילדים ללא השגחה. אי-מילוי הנחיה זו עלול לגרום לפגיעה בילד שיפעיל את גגון השמש.**
- **אסור לנסות ולבדוק את התפקוד למניעת לכידה באמצעות תחיבה מכוונת של איברי גוף לפתח של גגון השמש.**

⚠ זהירות

- **אסור לשבת בשולי הפתח של גגון שמש פתוח.**
- **אם גגון השמש קפא במצב סגור כתוצאה מהצטברות שלג או בתנאים של טמפרטורה נמוכה במיוחד, אסור לנסות ולהפעיל אותו.**
- **אסור לגעת בחלקים הנעים של גגון השמש במהלך הפעולה של גגון השמש.**
- **אם גגון השמש אינו נסגר יש לפנות למוסך כדי שהמערכת תיבדק. מומלץ לפנות למרכז שירות מורשה סובארו מטעם היבואן.**

גגון השמש יכול לפעול רק כשמערכת ההצתה במצב ON.

■ מתג גגון השמש

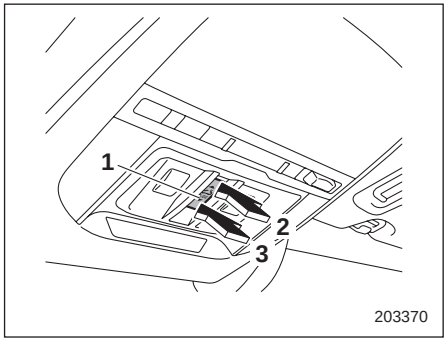

1) מתג פתיחה/סגירה
2) פתיחה
3) סגירה

כדי לפתוח את גגון השמש:

לחץ על צדו האחורי של מתג הפתיחה/סגירה. וילון השמש ייפתח ביחד עם גגון השמש. גגון השמש יעצור במרחק של כ-15 ס״מ ממצב של פתיחה מלאה. הסט את המתג אחורה פעם נוספת כדי לפתוח את גגון השמש עד סוף מהלכו.

כדי לסגור את גגון השמש:

לחץ על צדו הקדמי של מתג הפתיחה/סגירה.

כדי לעצור את גגון השמש בנקודה כלשהי באמצע מהלך הפתיחה או הסגירה, לחץ רגעית על צד הפתיחה או על צד הסגירה של המתג.

לאחר שטיפת הרכב או לאחר שירד גשם, לפני שפותחים את גגון השמש יש לנגב את המים מהגג כדי למנוע טפטוף של מים לתא הנוסעים.

הערה

- **בנסיעה מהירה, כשגגון השמש במצב של פתיחה מלאה, עלולים להישמע רעשים לא נעימים. במצב זה יש לפתוח את גגון השמש במצב הראשון, בו הוא עוצר במרחק של כ-15 ס״מ ממצב של פתיחה מלאה.**
- **כשהמערכת להתנעת המנוע מרחוק פועלת, לא ניתן להפעיל את גגון השמש.**

■ מנגנון למניעת לכידה

במהלך הסגירה של גגון השמש, אם מתגלה עצם מוצק למדי שעלול להילכד בין הזגוגית של גגון השמש לבין גג הרכב, נסוג גגון השמש באופן אוטומטי לאחור עד שהוא נעצר במצב של פתיחה מלאה. התפקוד למניעת לכידה עשוי לפעול גם בעקבות חבטה עזה בגגון השמש, אפילו אם לא נלכד שום גוף.

⚠ זהירות

אסור בהחלט לנסות ולבדוק את התפקוד למניעת לכידה על-ידי תחיבה מכוונת של אצבעות, ידיים או איברי גוף אחרים.

הערה

לבטיחותך, מומלץ להימנע מנסיעה כשגגון השמש פתוח פתיחה מלאה.

■ וילון שמש

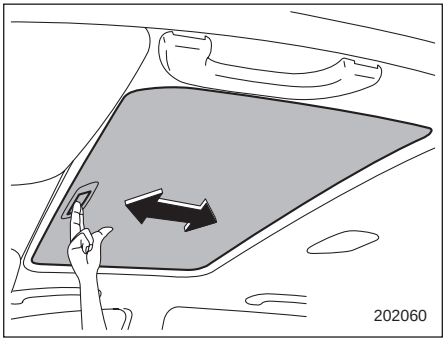

כשגגון השמש סגור, ניתן להחליק את וילון השמש לפנים או לאחור בעזרת היד.

כשפותחים את גגון השמש, נע וילון השמש לאחור ביחד עמו.

3-1. מתג ההתנעה (בדגמים שאינם מצוידים במערכת להפעלה ללא מפתח עם לחצן התנעה) 146
מצבי המפתח 146
צליל התראת מפתח 147
תאורת מתג ההתנעה (אם קיימת) 147
3-2. לחצן התנעה (בדגמים המצוידים במערכת להפעלה ללא מפתח עם לחצן התנעה) 148
אמצעי בטיחות 148
טווח הפעולה של מערכת לחצן ההתנעה 148
החלפת המצבים של מערכת ההצתה 148
כשתפס המפתח החכם אינו פועל היטב 149
3-3. מהבהבי חירום 150
3-4. מדים ומחוונים 150
מד-מהירות 150
מד סל"ד 150
מד מרחק כולל 150
מד מרחק נסיעה כפול 151
מד דלק 151
מחוון ECO (אם קיים) 152
תאורת לוח המחוונים 153
3-5. בקרת עצמת התאורה 153
ביטול העמעום האוטומטי 154
3-6. נוריות אזהרה וחיווי 154
תאורה ראשונית לבדיקת המערכת 154
נורית אזהרה וצליל אזהרה של חגורת הבטיחות 155
נורית האזהרה של מערכת כריות האוויר 156
נוריות חיווי לפעולה וניתוק של כרית האוויר הקדמית של הנוסע הקדמי 157
נורית אזהרה 'בדוק מנוע'/נורית חיווי תקלה 157
נורית חיווי לטמפרטורת נוזל קירור נמוכה/ נורית אזהרה לטמפרטורת נוזל קירור גבוהה 158
נורית אזהרה לטעינת המצבר 159
נורית אזהרה ללחץ שמן 159
נורית אזהרה למפלס שמן מנוע נמוך 159
נורית אזהרה למפלס נוזל השטיפה של השמשה הקדמית 160
נורית אזהרת טמפרטורת שמן תיבת ההילוכים האוטומטית 160
נורית אזהרת לחץ אוויר נמוך בצמיגים (בדגמים בעלי מפרט של ארה"ב). 160
נורית אזהרה למערכת ABS 162
נורית אזהרה למערכת הבלמים (אדומה) 163
נורית בלם חנייה חשמלי 163
נורית חיווי לפעולה של התפקוד להחזקה אוטומטית של הרכב 165
נורית חיווי להחזקת הרכב בפועל על ידי התפקוד להחזקה אוטומטית של הרכב 165
נורית חיווי ללחיצה על דוושת הבלם (אם קיימת) 165
נורית אזהרה למפלס דלק נמוך 165
נורית אזהרה לדלת פתוחה 165
נורית אזהרה 'מכסה תא המנוע פתוח' 165

נורית אזהרה למערכת הנעה לכל הגלגלים 165
נורית אזהרה להגה כוח..... 166
נורית אזהרה למערכת הבקרה הדינמית של הרכב/
נורית חיווי לפעולה של מערכת הבקרה הדינמית
של הרכב..... 166
נורית חיווי לניתוק המערכת לבקרה דינמית
של הרכב..... 168
צלילי אזהרה ונורית אזהרה של המערכת להפעלה
ללא מפתח עם לחצן התנעה (אם קיימת)..... 168
נורית חיווי ביטחון..... 173
נורית חיווי למערכת SI-DRIVE..... 174
חיווי מצב ידית בורר ההילוכים/ההילוך המשולב..... 174
נוריות חיווי למאותתי פנייה..... 175
נורית חיווי לאורות גבוהים..... 175
נורית חיווי לסייען אלומה גבוהה (אם קיים)..... 175
נורית חיווי לבקרת שיוט (אם קיימת)..... 175
נורית חיווי לקביעת מהירות שיוט (אם קיימת)..... 176
נורית אזהרה לכוונון אוטומטי של גובה אלומת
הפנסים הראשיים (אם קיימת)..... 176
נורית אזהרה לפנסים ראשיים עם נוריות LED
(אם קיימים)..... 176
נורית אזהרה לפנסים ראשיים המגיבים לסיבוב ההגה/
נורית חיווי לניתוק הפנסים הראשיים המגיבים
לסיבוב ההגה (אם המערכת קיימת)..... 176
נורית חיווי לפנסי ערפל קדמיים (אם קיימים)..... 176
נורית חיווי פנסים ראשיים..... 176
נורית אזהרה של מערכת Auto Start Stop/נורית חיווי
לניתוק מערכת Auto Start Stop (צהובה)..... 176
נורית חיווי של מערכת Auto Start Stop (ירוקה)..... 177
נורית חיווי ’לא התגלתה פעילות’
של מערכת Auto Start Stop. 177
נורית חיווי של מערכת X-MODE (אם קיימת) 177
נורית חיווי לבקרת נסיעה במורד (אם קיימת)..... 177
נורית אזהרה למערכת BSD/SRVD (אם קיימת)..... 178
נורית חיווי לניתוק של מערכת BSD/SRVD
(אם קיימת)..... 178
נורית אזהרה למערכת RAB (אם קיימת)..... 178
נורית חיווי לניתוק של מערכת RAB (אם קיימת) 178
נורית חיווי לפעולה של המערכת לניטור הנהג (ירוקה)/
נורית אזהרה של המערכת לניטור הנהג (צהובה)
(אם קיימת)..... 178
נורית חיווי לניתוק של המערכת לניטור הנהג
(אם קיימת)..... 178
נורית חיווי להפסקת פעולה זמנית של המערכת
לניטור הנהג (אם קיימת)..... 178
נורית אזהרה לקרח על הכביש (אם קיימת) 179
3-7. צג בלוח המחוונים (LCD צבעוני) (אם קיים)..... 179
עקרונות הפעלה בסיסיים 180
מסך הכניסה (אנימציית פתיחה) ומסך הפרידה
(אנימציית סיום) 180
מסך אזהרה..... 181
מסך חיוויים 181

מסכים בסיסיים.....183
מסכי תפריטים 185
3-8. צג רב-תכליתי (שחור-לבן) 187
תצוגת מידע נסיעה.....187
תצוגת טמפרטורה חיצונית.....192
נורית חיווי של מערכת X-MODE (אם קיימת) 192
שעון.....192
3-9. צג רב-תכליתי (LCD צבעוני) 193
מאפיינים 193
מסך כניסה.....193
מסך בדיקה עצמית.....194
מסך של הודעה מתפרצת.....194
עקרונות הפעלה בסיסיים 195
מסכים בסיסיים.....195
מסך הגדרות.....202
כיצד לקבל קוד מקור באמצעות קוד פתוח.....214
3-10. שעון 215
כוונון השעון באופן ידני.....215
כוונון השעון באופן אוטומטי 218
מידע רגולטורי 218
3-11. מתג בקרת התאורה..... 219
אמצעי זהירות ועצות.....219
פנסים ראשיים.....219
החלפת אור גבוה/נמוך (עמעם).....221
הבהוב בפנסים הראשיים.....221
תפקוד סייען האלומה הגבוהה (אם קיים) 222
מערכת תאורת נסיעה ביום 225
3-12. פנסים ראשיים המגיבים לסיבוב ההגה
(SRH, אם התפקוד קיים)..... 225
3-13. כוונון גובה אלומת הפנסים הראשיים
(אם קיים) 226
3-14. מתג פנסי ערפל (אם קיימים) 226
3-15. ידית מאותתי הפנייה 227
איתות למעבר נתיב בלחיצה בודדת 227
3-16. מגבים ומתזי שטיפה. 228
המתגים של מגבי השמשה הקדמית והמתזים 229
מתג המגב והמתז של החלון האחורי.....230
3-17. מראות 231
מראה פנימית 231
מראות חיצוניות 231
3-18. מפשיר אדים ומסיר קרח (אם קיים)..... 233
3-19. גלגל הגה מתכוונן לגובה ולמרחק..... 234
מערכת מחמם גלגל ההגה (אם קיימת).....235
3-20. צופר 236

3-1. מתג ההתנעה (בדגמים שאינם מצוידים במערכת להפעלה ללא מפתח עם לחצן התנעה)

⚠ אזהרה

- **אסור בהחלט לסובב את מתג ההתנעה למצב LOCK כאשר הרכב נגרר או בנסיעה, כיוון שפעולה זו נועלת את גלגל ההגה ושוללת את היכולת לשלוט בו. כאשר המנוע אינו פועל דרוש מאמץ הרבה יותר גדול מהרגיל כדי לסובב את ההגה.**
- **למען הבטיחות, לפני שתעזוב את רכבך הקפד תמיד להוציא את המפתח ממתג ההתנעה ואף פעם אל תאפשר לילד להישאר בתוך הרכב ללא פיקוח. אי-ציות לאזהרה זו עלול לגרום לפציעה של הילד או של אחרים. ילדים יוכלו להפעיל את החלונות החשמליים או את גגון השמש, או אמצעי בקרה אחרים, ואף לגרום לרכב לנוע.**

⚠ זהירות

אין לחבר מחזיק מפתחות גדול או ארנק מפתחות לאחד מהמפתחות. במידה וברכיך או ידיך נתקלות בו בעת הנהיגה, קיימת אפשרות שהוא יגרום לסיבוב מתג ההתנעה ממצב ON למצב ACC או LOCK, ולגרום להדממת המנוע. כמו כן, אם המפתח מחובר למחזיק מפתחות או לצרור גדול של מפתחות נוספים, עלול להתפתח כוח צנטריפוגלי עקב תנועת הרכב, ומתג ההתנעה עלול להסתובב מבלי שהתכוונת לכך.

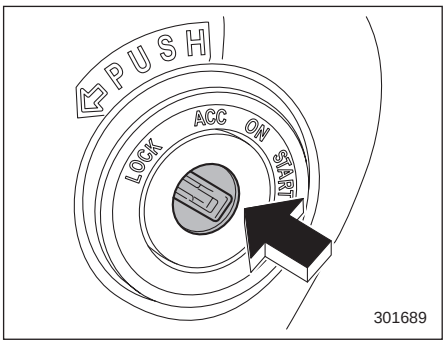

למתג ההתנעה ארבעה מצבים: LOCK, ACC, ON ו-START.

הערה

- **כשהמנוע אינו פועל יש לוודא שמתג ההתנעה במצב LOCK.**
- **שימוש ממושך במכשירים חשמליים כשמתג ההתנעה במצב ON או ACC עלול לגרום לפריקת המצבר.**
- **אם אינך מצליח להעביר את מתג ההתנעה ממצב LOCK למצב ACC, סובב מעט את גלגל ההגה שמאלה וימינה תוך כדי סיבוב מתג ההתנעה.**

■ מצבי המפתח

מצב	הסבר
LOCK	רק במצב זה ניתן להכניס ולהוציא את המפתח. מתג ההתנעה ינעל את גלגל ההגה כאשר תוציא את המפתח.
ACC	במצב זה ניתן להשתמש במכשירים החשמליים המותקנים ברכב (רדיו, שקע כוח וכו').
ON	זה מצב הנהיגה הרגיל, אחרי התנעת המנוע.
START	במצב זה מתניעים את המנוע.

⚠ זהירות

אין לסובב את מתג ההתנעה למצב START כאשר המנוע פועל.

הערה

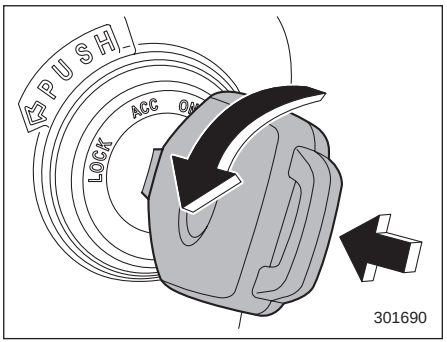

- **כדי לסובב את המפתח ממצב ACC למצב LOCK, ידית בורר ההילוכים צריכה להימצא במצב P ויש ללחוץ על המפתח במהלך סיבובו.**
- **אם אינך מצליח להתניע את המנוע עם המפתח הרשום, משוך את המפתח החוצה (נורית חיווי של ביטחון מהבהבת), ולאחר מכן הכנס את המפתח שוב למתג ההתנעה וסובב אותו למצב START כדי לנסות ולהתניע שוב.**
- **ייתכן שלא ניתן יהיה להתניע את המנוע במצבים הבאים:**

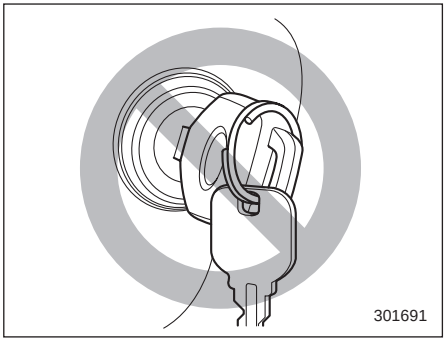

– **מפתח אחר או מחזיק מפתחות מתכתי נוגע בתפס המפתח.**

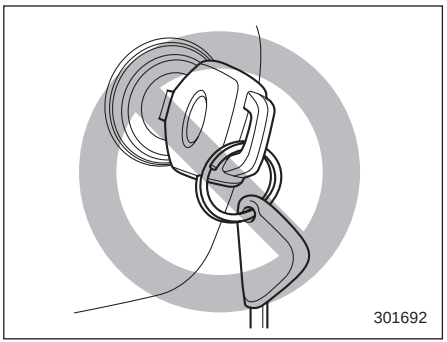

– **סמוך למפתח נמצא מפתח אחר עם משדר-משיב של מערכת משבת מנוע.**

– **המפתח נוגע או נמצא בסמוך למשדר אחר.**

■ צליל אזהרת מפתח

צליל אזהרה נשמע כאשר דלת הנהג נפתחת ומתג ההתנעה במצב LOCK או ACC.

ההשמעה של צליל האזהרה נפסקת כאשר:

- כשמסובבים את מתג ההתנעה למצב ON.
- שולפים את המפתח ממתג ההתנעה.
- סוגרים את דלת הנהג.

■ תאורת מתג ההתנעה (אם קיימת)

כדי להקל על הגישה למתג ההתנעה בחושך, תאורת מתג ההתנעה נדלקת כאשר דלת הנהג נפתחת או כאשר משחררים את נעילת דלת הנהג באמצעות משדר השלט-רחוק.

התאורה מאירה למשך כמה עשרות שניות ואז כבית בהדרגה במצבים הבאים.

- כשסוגרים את דלת הנהג.
- כשמשחררים את נעילת הדלתות באמצעות משדר השלט-רחוק.

התאורה כבית מיד במצבים הבאים.

- כשמסובבים את מתג ההתנעה למצב ON.
- כשנועלים את כל הדלתות ואת הדלת האחורית המתרוממת באמצעות משדר השלט-רחוק.

3-2. לחצן התנעה (בדגמים המצוידים במערכת להפעלה ללא מפתח עם לחצן התנעה)

■ אמצעי בטיחות

עיין בנושא "אמצעי בטיחות" ☜ 106.

■ טווח הפעולה של מערכת לחצן ההתנעה

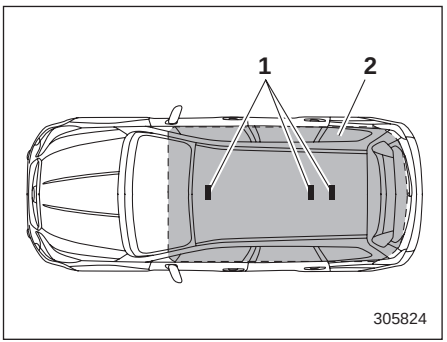

1) אנטנה
2) טווח הפעולה

הערה

- **אם המערכת אינה מזהה את תפס המפתח החכם בטווח הפעולה של האנטנות שברכב, לא ניתן להפעיל את לחצן ההתנעה ולא ניתן להתניע את המנוע.**
- **גם כאשר תפס המפתח החכם נמצא מחוץ לרכב, אם הוא נמצא קרוב מדי לחלונות, ייתכן שניתן יהיה להעביר את מערכת ההצתה למצב ON או להתניע את המנוע.**
- **אין להניח את תפס המפתח החכם במקומות הבאים. ייתכן שלא ניתן יהיה להפעיל את לחצן ההתנעה ולהתניע את המנוע. ייתכן גם שתופק התראת שווא למרות שלא אירעה שום תקלה, או שלא תופק התראה גם אם אירעה תקלה.**
  - **על לוח המכשירים**
  - **על הרצפה**
  - **בתא הכפפות**
  - **בתאים שבדלתות**
  - **על המושב האחורי**
  - **באזור המטען**
- **בעת הפעלת לחצן ההתנעה או התנעת המנוע, אם הסוללה של תפס המפתח החכם התרוקנה, בצע את הנוהל המתואר בנושא "תפס המפתח החכם – כאשר הפעולה של תפס המפתח החכם אינה תקינה" ☜ 395. במקרה זה, החלף את הסוללה. עיין בנושא "החלפת הסוללה של תפס המפתח החכם" ☜ 456.**

■ החלפת המצבים של מערכת ההצתה

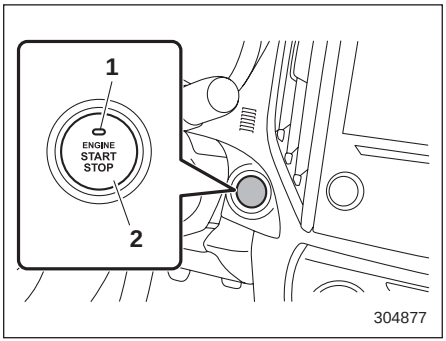

1) נורית חיווי פעולה
2) לחצן התנעה

המצב של מתג ההתנעה משתנה בעקבות כל לחיצה על לחצן ההתנעה.

1. שב במושב הנהג כשתפס המפתח החכם עמך.
2. העבר את ידית בורר ההילוכים למצב P או למצב N.
3. לחץ על לחצן ההתנעה מבלי ללחוץ על דוושת הבלם. בעקבות כל לחיצה על לחצן ההתנעה יוחלף המצב של מערכת ההצתה, לפי הסדר הבא: OFF, ACC, ON ו-OFF. כשהמנוע דומם ומערכת ההצתה במצב ACC או ON, חיווי הפעולה בלחצן ההתנעה מאיר בצבע כתום.

מצב מערכת ההצתה	צבע החיווי	הפעולה
OFF	כבוי	מערכת ההצתה במצב OFF.
ACC	כתום	אפשר להשתמש במערכות הבאות: מערכת השמע ושקע הכוח.
ON	כתום (כשהמנוע דומם)	ניתן להשתמש בכל האביזרים החשמליים.
	כבויה (כשהמנוע פועל)	

⚠ זהירות

- **כאשר משאירים את מערכת ההצתה במצב ON (והמנוע דומם) או במצב ACC למשך פרק זמן ארוך, המצבר עלול להיפרק.**
- **אסור לשפוך משקאות או נוזלים אחרים על לחצן ההתנעה. עלולה להיגרם תקלה.**
- **אסור לגעת בלחצן ההתנעה בידיים מלוכלכות בשמן או במזהמים אחרים. עלולה להיגרם תקלה.**

- **אם הפעולה של לחצן ההתנעה אינה חלקה, הפסק מיד את הפעולה. פנה מיד למוסך. מומלץ לפנות למרכז שירות מורשה סובארו מטעם היבואן.**
- **אם לחצן ההתנעה אינו מואר גם כאשר תאורת לוח המכשירים פועלת, דאג שהרכב ייבדק במוסך. מומלץ לפנות למרכז שירות מורשה סובארו מטעם היבואן.**
- **אם הרכב עמד זמן ממושך כשהוא חשוף לקרינת השמש, פני השטח של לחצן ההתנעה עלולים להתחמם. היזהר שלא להיכוות.**

הערה

- **בעת הפעלת לחצן ההתנעה, לחץ אותו בחזקה עד קצה מהלכו.**
- **אם לוחצים על לחצן ההתנעה לחיצה מהירה מדי, ייתכן שמערכת ההצתה לא תעבור למצב ON או OFF.**

- **אם נורית החיווי של מתג לחצן ההתנעה מהבהבת בצבע ירוק כשלוחצים על לחצן ההתנעה, ההגה נעול. במקרה זה, לחץ על לחצן ההתנעה תוך כדי סיבוב של גלגל ההגה שמאלה וימינה.**

▼ תפקוד למניעת התרוקנות המצבר

כאשר משאירים את לחצן ההתנעה במצב ON או ACC למשך כשעה, עוברת מערכת ההצתה באופן אוטומטי למצב OFF כדי למנוע את התרוקנות המצבר.

■ כשתפס המפתח החכם אינו פועל היטב

עיין בנושא "תפס המפתח החכם - אם תפס המפתח החכם אינו פועל היטב" ☜ 395.

3-3. מהבהבי חירום

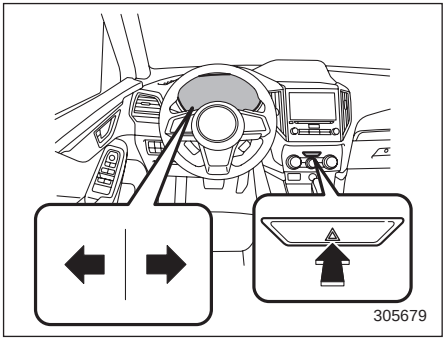

מהבהבי החירום משמשים להזהיר נהגים אחרים כאשר עליך להחנות את רכבך בתנאי חירום. את מהבהבי החירום ניתן להפעיל בכל המצבים של מערכת ההצתה.

כדי להפעיל את מהבהבי החירום, לחץ על הלחצן של מהבהבי החירום אשר מותקן בלוח המכשירים. כל מאותתי הפנייה, וגם נוריות החיווי של מאותתי הפנייה, יהבהבו. כדי להפסיק את הפעולה של מהבהבי החירום, לחץ על הלחצן לחיצה נוספת.

הערה

כאשר מהבהבי החירום מופעלים, מהבהבי הפנייה לא יפעלו.

3-4. מדים ומחוונים

הערה

חלק מהמדים והמחוונים שבלוח המחוונים עושים שימוש בצגי קריסטל נוזלי (LCD). ייתכן שתתקשה להבחין במידע המופיע בצגים אלה אם תרכיב משקפי שמש בעלות עדשות מקטבות (פולרואיד).

■ מד-מהירות

מד המהירות מציג את מהירות הנסיעה.

■ מד סל"ד

מד הסל"ד מציג את מהירות המנוע באלפי סיבובים לדקה.

⚠ זהירות

אסור להאיץ את המנוע עד שמחוג מד הסל"ד יגיע לתחום האדום. בתחום זה מנתקת יחידת הבקרה של המנוע את הזרקת הדלק כדי להגן על המנוע מפני סל"ד גבוה מדי. לאחר שמהירות המנוע תרד אל מתחת לתחום האדום, ישוב המנוע לפעול כרגיל.

■ מד מרחק כולל

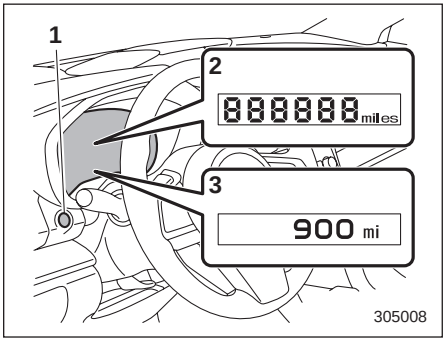

1) מתג איפוס מד מרחק הנסיעה
2) לוח מחוונים מסוג A
3) לוח מחוונים מסוג B

מחוון זה מציג את מד המרחק כאשר מערכת ההצתה במצב ON. המחוון מציג את המרחק הכולל שעברה הרכב.

הערה

בעקבות לחיצה על מתג איפוס מד מרחק הנסיעה כאשר מערכת ההצתה במצב LOCK/OFF או ACC, נדלקת תצוגת מד המרחק הכולל/מד מרחק הנסיעה.

החיוויים נעלמים כאשר:

- **לא מפעילים את מתג איפוס מד מרחק הנסיעה במשך כ-10 שניות.**
- **פותחים את דלת הנהג ושוב סוגרים אותה.**

■ מד מרחק נסיעה כפול

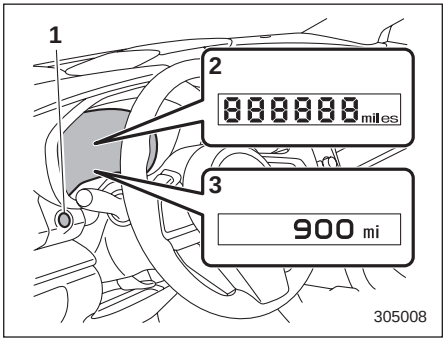

1) מתג איפוס מד מרחק הנסיעה
2) לוח מחוונים מסוג A
3) לוח מחוונים מסוג B

למד מרחק הנסיעה הכפול שתי תצוגות נפרדות שמופיעות כאשר מערכת ההצתה במצב ON.

מד מרחק הנסיעה מראה את המרחק שעבר הרכב מאז שמד מרחק הנסיעה אופס.

באמצעות לחיצה על מתג איפוס מד מרחק הנסיעה ניתן להחליף את התצוגה לפי הסדר הבא.

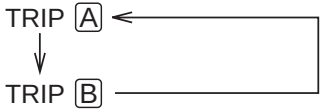

כדי לאפס את מד מרחק הנסיעה, בחר במד מרחק נסיעה A או מד מרחק נסיעה B על ידי לחיצה על מתג איפוס מד מרחק הנסיעה והחזקתו במצב לחוץ במשך יותר משתי שניות.

⚠ זהירות

מטעמי בטיחות, אין לנסות ולהחליף את התצוגה בזמן הנהיגה, מפני שהדבר עלול לגרום לתאונה.

הערה

- **אם מנתקים את החיבור בין לוח המחוונים לבין המצבר מכל סיבה שהיא, כגון תחזוקה לרכב או החלפת נתיך, המידע הרשום במד מרחק הנסיעה יימחק.**
- **בעקבות לחיצה על מתג איפוס מד מרחק הנסיעה כאשר מערכת ההצתה במצב LOCK/OFF או ACC, נדלקת תצוגת מד המרחק הכולל/מד מרחק הנסיעה. ניתן לעבור בין מד מרחק הנסיעה A למד מרחק נסיעה B כאשר מד המרחק הכולל/מד מרחק נסיעה מואר.**

כמו כן, אפשר לאפס את מד מרחק הנסיעה בלחיצה ממושכת על מתג איפוס מד מרחק הנסיעה.

החיוויים נעלמים כאשר:

- **לא מפעילים את מתג איפוס מד מרחק הנסיעה במשך כ-10 שניות.**
- **פותחים את דלת הנהג ושוב סוגרים אותה.**

■ מד דלק

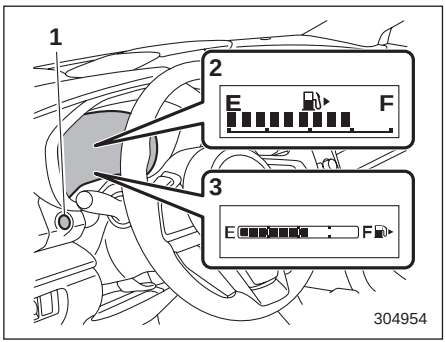

1) מתג איפוס מד מרחק הנסיעה
2) לוח מחוונים מסוג A
3) לוח מחוונים מסוג B

מד הדלק מוצג כשמערכת ההצתה במצב ON, ומראה בקירוב את כמות הדלק שנותרה במיכל הדלק.

החיווי במד הדלק עשוי להשתנות מעט בעת בלימה, פנייה או האצה, עקב תנודות בגובה פני הדלק במיכל.

הערה

- **הסימון ▶⛽ מופיע במד הדלק. הוא מציין שדלת פתח מילוי הדלק נמצאת בצד ימין של הרכב.**
- **כשמערכת ההצתה במצב LOCK/OFF או ACC, בעקבות לחיצה על מתג איפוס מד מרחק הנסיעה מואר מד הדלק ומראה את כמות הדלק שנותרה במיכל.**

החיוויים נעלמים כאשר:

– **לא מפעילים את מתג איפוס מד מרחק הנסיעה במשך כ-10 שניות.**

– **פותחים את דלת הנהג ושוב סוגרים אותה.**

■ מחוון ECO (אם קיים)

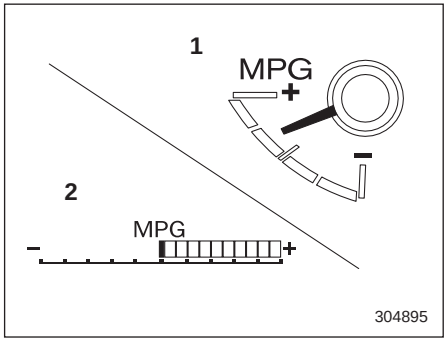

1) לוח מחוונים מסוג A
2) לוח מחוונים מסוג B

מחוון ECO מציג את הפער בין צריכת הדלק הנוכחית לבין צריכת הדלק הממוצעת המחושבת מאז שמד מרחק הנסיעה אופס בפעם האחרונה.

ככל שהמחוג של מחוון ECO נוטה בכיוון +, כך צריכת הדלק חסכונית יותר.

הערה

- **החיוויים של מחוון ECO הם הערכה מקורבת בלבד של החיסכון בדלק.**
- **לאחר שמאפסים את מד מרחק הנסיעה, צריכת הדלק הממוצעת מוצגת שוב רק לאחר שעוברים כקילומטר אחד של נסיעה. עד אז גם מחוון ECO אינו פועל.**

■ הגדרות לוח המחוונים

את הגדרות המחוונים והרכב אפשר לקבוע בלוח המחוונים.

▼ לוח מחוונים מסוג A

אפשר לבצע כוונונים שונים, דוגמת החלפת היחידות שבלוח המחוונים וכוונון עצמת הקול של צלילי האזהרה.

כשמערכת ההצתה במצב OFF, בעקבות כל לחיצה על מתג איפוס מד מרחק הנסיעה מתבצע מעבר בין הפריטים המופיעים בטבלה הבאה.

הפריט	תצוגה בלוח המחוונים	ההגדרות האפשריות
נסיעה A	A 888.8	—
נסיעה B	B 555.5	—
תפקוד תנועה שלמה של מחוגי המדים	1 on	הפעלה/ השבתה
החלפת היחידות*	2 MPH	מיילים/ ק"מ
עצמת הקול של צלילי האזהרה*	3L u.2	דרגה 1/ דרגה 2/ דרגה 3

*: אם התפקוד זמין

הערה

- **כשמחליפים את היחידות בלוח המחוונים, מוחלפות בהתאמה גם היחידות שבצג הרב-תכליתי (שחור-לבן).**
- **כשמתקיים אחד מהתנאים הבאים, מבוטל מצב קביעת ההגדרות של לוח המחוונים.**
  - **פותחים את דלת הנהג.**
  - **לא מפעילים את מתג איפוס מד מרחק הנסיעה במשך כ-10 שניות.**

▽ קביעת ההגדרות

1. העבר את מערכת ההצתה למצב OFF.

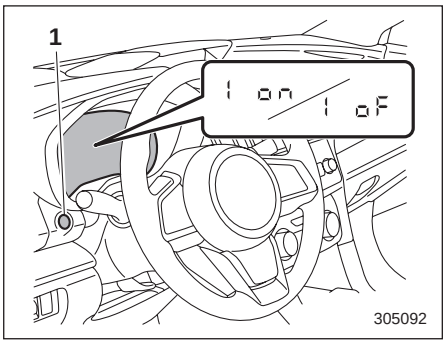

1) מתג איפוס מד מרחק הנסיעה

2. לחץ על מתג איפוס מד מרחק הנסיעה לחיצות חוזרות ונשנות, עד שיוצג הפריט שברצונך לשנות את הקביעה שלו.
3. בזמן שהפריט שברצונך לקבוע את ההגדרות שלו מוצג, לחץ על מתג איפוס מד מרחק הנסיעה לחיצה ממושכת, והקביעה של הפריט תוחלף.

▼ לוח מחוונים מסוג B

את הגדרות המחוונים והרכב אפשר לקבוע בצג שבלוח המחוונים (LCD צבעוני). עיין בנושא "מסכי תפריטים" ☜ 185.

3-5. בקרת עצמת התאורה

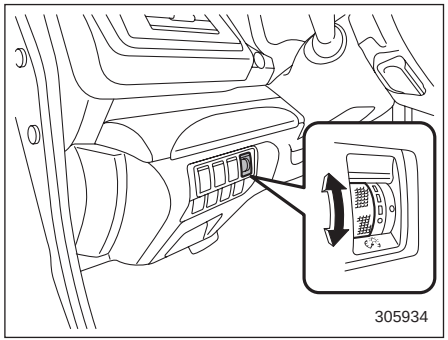

התאורה של לוח המכשירים מאירה בתנאים הבאים.

- כשמתג התאורה נמצא במצב "⁞≡" או "⁞◐"
- כשמתג בקרת התאורה נמצא במצב AUTO והפנסים הראשיים מאירים באופן אוטומטי

ניתן לכוון את עצמת התאורה כדי לשפר את הראות.

כדי להגביר את עצמת התאורה, סובב את כפתור הבקרה כלפי מעלה.

כדי להפחית את עצמת התאורה, סובב את כפתור הבקרה כלפי מטה.

הערה

- **בעקבות סיבוב של כפתור הבקרה כלפי מעלה עד תום מהלכו נקבעת עצמת תאורה מרבית, והתאורה של לוח המכשירים אינה מתעמעמת באופן אוטומטי.**
- **עצמת התאורה שנקבעה אינה מתבטלת גם כשמעבירים את מערכת ההצתה למצב LOCK/OFF.**

■ ביטול העמעום האוטומטי

כשהתאורה החיצונית חזקה, נקבעת עצמת תאורה מרבית, גם אם כוונה עצמת תאורה אחרת באמצעות כפתור הבקרה. במקרה זה, לא ניתן לשנות את עצמת התאורה באמצעות כפתור הבקרה. כשהתאורה החיצונית חלשה, ניתן לעמעם את התאורה כמתואר לעיל.

במוסך ניתן להפעיל את התפקוד של ביטול העמעום האוטומטי או לבטל את פעולתו, וגם לכוונן את הרגישות. לקבלת פרטים, מומלץ לפנות למרכז שירות מורשה סובארו מטעם היבואן.

3-6. נוריות אזהרה וחיווי

■ תאורה ראשונית לבדיקת המערכת

כשמעבירים את מערכת ההצתה למצב ON, חלק מנוריות האזהרה והחיווי נדלקות רגעית ולאחר מכן נכבות. מצב זה מאפשר את בדיקת פעולתן של הנוריות.

הפעל את בלם החנייה והעבר את מערכת ההצתה למצב ON. לצורך בדיקת הפעולה, יידלקו כמה מהנוריות הבאות ויכבו לאחר מספר שניות, או לאחר התנעת המנוע:

: נורית האזהרה של חגורת הבטיחות (נורית האזהרה של חגורת הבטיחות כבית רק כשהנהג חוגר את חגורת הבטיחות.)

: נורית האזהרה לחגורת הבטיחות של הנוסע הקדמי (נורית האזהרה לחגורת הבטיחות של הנוסע הקדמי כבית רק כשהנוסע הקדמי חוגר את חגורת הבטיחות.)

: נורית האזהרה של מערכת כריות האוויר

ON / : נורית חיווי לפעולה של כרית האוויר הקדמית של הנוסע הקדמי

OFF / : נורית חיווי לניתוק של כרית האוויר הקדמית של הנוסע הקדמי

CHECK ENGINE / : נורית אזהרה 'בדוק מנוע'/נורית חיווי תקלה

: נורית חיווי לטמפרטורת נוזל קירור נמוכה/נורית אזהרה לטמפרטורת נוזל קירור גבוהה

: נורית אזהרה טעינת מצבר

: נורית אזהרה ללחץ שמן

: נורית אזהרה למפלס שמן מנוע נמוך (בדגמים ללא צג בלוח המחוונים (LCD צבעוני))

: נורית אזהרה למפלס נוזל השטיפה של השמשה הקדמית (בדגמים ללא צג בלוח המחוונים (LCD צבעוני))

AT OIL TEMP : נורית אזהרת טמפרטורת שמן תיבת ההילוכים האוטומטית

: נורית אזהרת לחץ אוויר נמוך בצמיגים (בדגמים בעלי מפרט של ארה"ב)

ABS / : נורית אזהרה למערכת ABS

BRAKE / : נורית אזהרה למערכת הבלמים

PARK / : נורית בלם חנייה חשמלי

: נורית אזהרה למפלס דלק נמוך

: נורית אזהרה לדלת פתוחה

AWD : נורית אזהרה למערכת AWD

: נורית אזהרה להגה כוח

: נורית אזהרה למערכת בקרה דינמית של הרכב/נורית חיווי פעולה למערכת בקרה דינמית של הרכב

: נורית חיווי לניתוק המערכת לבקרה דינמית של הרכב

: נורית אזהרה של מערכת Auto Start Stop /נורית חיווי לניתוק מערכת Auto Start Stop (צהובה) (בדגמים ללא צג בלוח המחוונים (LCD צבעוני))

: נורית חיווי ‘לא התגלתה פעילות’ של מערכת Auto Start Stop (בדגמים ללא צג בלוח המחוונים (LCD צבעוני))

אם נורית כלשהי אינה נדלקת, אזי הנורית שרופה או שקיימת תקלה במערכת הקשורה אליה.

מומלץ להתייעץ עם מוסך לגבי התיקון. המחלקה הטכנית של היבואן ממליצה להתייעץ עם מרכז שירות מורשה סובארו מטעם היבואן.

■ נורית אזהרה וצליל אזהרה של חגורת הבטיחות

הרכב מצויד בהתקן אזהרה לחגורות הבטיחות של הנהג והנוסע הקדמי, כפי שמחייבים תקני הבטיחות העדכניים.

כשמעבירים את מערכת ההצתה למצב ON, התקן זה מזכיר לנהג ולנוסע הקדמי לחגור את חגורות הבטיחות שלהם, באמצעות נוריות אזהרה שמאירות במקומות המסומנים באיור הבא, וצליל אזהרה שמושמע.

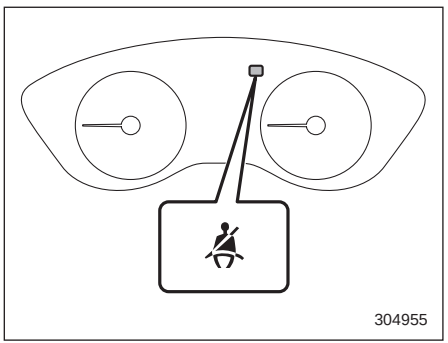

נורית אזהרה לחגורת הבטיחות של הנהג

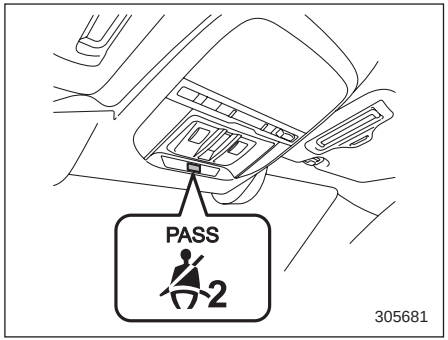

נורית אזהרה לחגורת הבטיחות של הנוסע הקדמי

▼ הפעולה

אם הנהג ו/או הנוסע הקדמי לא חגרו עדיין את חגורות הבטיחות כשמערכת ההצתה הועברה למצב ON, נורית האזהרה של חגורת הבטיחות (או נוריות האזהרה של חגורות הבטיחות) יהבהבו במשך מספר שניות כדי להזהיר שחגורות הבטיחות לא נחגרו. אם הנהג אינו חוגר את חגורת הבטיחות, יושמע בו-זמנית גם צליל אזהרה.

הערה

- **אם לאחר 6 שניות, הנהג ו/או הנוסע הקדמי עדיין אינם חוגרים את חגורות הבטיחות, יפעל התקן האזהרה של חגורת הבטיחות באופן הבא, בהתאם למהירות הנסיעה.**

– **במהירות נמוכה מ-15 קמ"ש לערך**

נורית (או נוריות) האזהרה של חגורת (או חגורות) הבטיחות שלא חוגרים תפעל (או יפעלו) לסירוגין, במחזורים של תאורה קבועה והבהוב ובמרווחים של 15 שניות. הצליל לא יושמע.

– **בנסיעה במהירות גבוהה מ-15 קמ"ש, נורית (או נוריות) האזהרה של חגורת (או חגורות) הבטיחות שלא חוגרים תפעל (או יפעלו) לסירוגין, במחזורים של תאורה קבועה והבהוב ובמרווחים של 15 שניות. בזמן ההבהוב יושמע גם צליל אזהרה.**

- **ניתן לבטל את פעולת האזהרה שלאחר פרק הזמן של 6 השניות, לאחר שמערכת ההצתה הועברה למצב ON. אולם, בפעם הבאה שבה מעבירים את מערכת ההצתה למצב ON, יחודש רצף האזהרה במלואו. לפרטים נוספים על פעולת האזהרה, פנה למוסך. מומלץ לפנות למרכז שירות מורשה סובארו מטעם היבואן.**

אם אף אחד לא יושב במושב הנוסע הקדמי, התקן האזהרה של חגורת הבטיחות של מושב הנוסע הקדמי יושבת. מערכת חישת התפוסה במושב הנוסע הקדמי מנטרת אם מישהו יושב במושב הנוסע הקדמי.

הקפד על אמצעי הזהירות הבאים. אחרת, ייתכן שפעולתו של ההתקן לא תהיה תקינה, או שתיגרם תקלה בהתקן.

- אין להתקין על גב המושב אביזרים כלשהם, דוגמת שולחן או טלוויזיה.
- אין להניח מטען כבד בכיס שבגב המושב.
- אין להניח לנוסע היושב מאחור להשעין את רגליו על גב המושב של הנוסע הקדמי, או למשוך את גב המושב.
- אסור להשתמש במושבים הקדמיים כשהם אינם נעולים במסילות הכוונון לפנים-אחור, או כשגב המושב אינו נעול היטב במקומו. אם המושבים לא ננעלו היטב באחד ממצבי הכוונון, כוונן אותם מחדש. לפרטים על נוהל הכוונון עיין בנושא "מושב עם כוונון ידני" ☞ 33.

אם התקן האזהרה של חגורת הבטיחות של מושב הנוסע הקדמי אינו פועל כשורה (למשל: מופעל גם כשאף אחד אינו יושב במושב הנוסע הקדמי, או מושבת למרות שהנוסע הקדמי לא חגר את חגורת הבטיחות), פעל באופן הבא:

- ודא שאף חפץ, מלבד מערכת הריסון לילדים שבה רתום הילד, אינו מונח על המושב, אם כי אנו ממליצים בחום שכל הילדים ישבו במושב האחורי, כשהם רתומים בהתקן ריסון מתאים.
- ודא שאף חפץ לא נותר בכיס שבגב המושב.
- נסה לטלטל את מושב הנוסע הקדמי לפנים ולאחור כדי לוודא שהמושב נעול היטב במקומו במסילת ההזזה לפנים-לאחור ושגב המושב נעול היטב במקומו.

אם התקן האזהרה של חגורת הבטיחות של משוב הנוסע הקדמי עדיין אינו פועל כשורה, למרות שכל אמצעי התיקון שתואר לעיל בוצעו, פנה מיד למוסך לצורך בדיקה. מומלץ לפנות למרכז שירות מורשה סובארו מטעם היבואן.

■ נורית האזהרה של מערכת כריות האוויר

⚠ אזהרה

כשנורית האזהרה מתריעה על תקלה באחד האופנים המתוארים להלן, ייתכן שיש תקלה במותחני-הקדם של חגורות הבטיחות ו/או במערכת כריות האוויר. הבא מיד את הרכב למוסך כדי שהמערכת תיבדק. מומלץ לפנות למרכז שירות מורשה סובארו מטעם היבואן. אם מותחני הקדם של חגורות הבטיחות ו/או כריות האוויר לא ייבדקו ויתוקנו כהלכה, ייתכן שהם לא יתפקדו כנדרש במקרה של התנגשות, ועקב כך יגדל הסיכון לפציעה.

- **נורית האזהרה מהבהבת או מרצדת**
- **נורית האזהרה אינה מאירה כאשר מעבירים את מערכת ההצתה בפעם הראשונה למצב ON**
- **נורית האזהרה מאירה ברציפות**
- **נורית האזהרה מאירה בזמן הנסיעה**

לפרטים על הרכיבים המנוטרים על ידי נורית האזהרה, עיין בנושא "בקרי מערכת כריות האוויר" ☜ 99.

■ נוריות חיווי לפעולה וניתוק של כרית האוויר הקדמית של הנוסע הקדמי

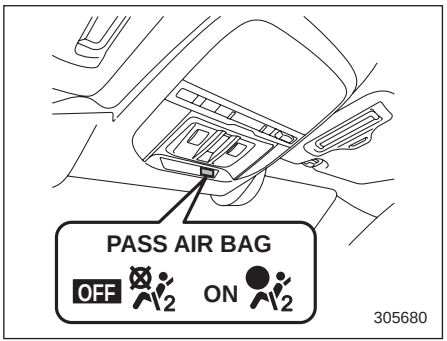

ON : נורית חיווי לפעולה של כרית האוויר הקדמית של הנוסע הקדמי

OFF : נורית חיווי לניתוק של כרית האוויר הקדמית של הנוסע הקדמי

נוריות החיווי לפעולה וניתוק של כרית האוויר הקדמית של הנוסע הקדמי מציינות את מצבה של כרית האוויר הקדמית של הנוסע הקדמי.

נורית החיווי מותקנת סמוך לתאורת המפה.

כאשר מעבירים את מערכת ההצתה למצב ON, מאירות במשך 6 שניות הן נורית החיווי לפעולה והן נורית החיווי לניתוק, כדי לציין שהמערכת נבדקת. בתום הבדיקה כבות שתי הנוריות למשך 2 שניות. לאחר מכן מאירה אחת הנוריות, בהתאם למצבה של כרית האוויר הקדמית של הנוסע הקדמי, כפי שנקבע על ידי מנגנון הניטור של המערכת המתקדמת של כריות האוויר הקדמיות של סובארו.

כשכרית האוויר הקדמית של הנוסע הקדמי פעילה, מאירה נורית החיווי לפעולה של כרית האוויר הקדמית של הנוסע הקדמי, בעוד שנורית החיווי לניתוק של כרית האוויר הקדמית של הנוסע הקדמי נשארת כבויה.

כשכרית האוויר הקדמית של הנוסע הקדמי מנותקת, מאירה נורית החיווי לניתוק כרית האוויר הקדמית של הנוסע הקדמי, בעוד שנורית החיווי לפעולה של כרית האוויר הקדמית של הנוסע הקדמי נשארת כבויה.

כשמעבירים את מערכת ההצתה למצב ON, אם הן נורית החיווי לפעולה והן נורית החיווי לניתוק ממשיכות להאיר יחדיו או נותרות כבויות יחדיו גם לאחר שבדיקת המערכת הסתיימה, אזי אירעה תקלה במערכת. פנה מיד למוסך לצורך בדיקה. מומלץ לפנות למרכז שירות מורשה סובארו מטעם היבואן.

■ נורית אזהרה 'בדוק מנוע'/ נורית חיווי תקלה

CHECK ENGINE

⚠ זהירות

אם נורית האזהרה 'בדוק מנוע'/נורית חיווי תקלה מאירה בזמן הנסיעה, דאג שהרכב ייבדק במוסך, ובמידת הצורך יתוקן, בהקדם האפשרי. מומלץ לפנות למרכז שירות מורשה סובארו מטעם היבואן. הפעלה ממושכת של הרכב בלי לבדוק ולתקן כנדרש את מערכת בקרת הפליטה עלולה לגרום לנזקים חמורים העלולים שלא להיות מכוסים בכתב האחריות של רכבך.

אם הנורית מאירה באופן קבוע או מהבהבת כאשר המנוע פועל, ייתכן שהיא מציינת כי קיימת לפחות בעיה אחת, או בעיה פוטנציאלית, במערכת בקרת הפליטה.

▼ אם הנורית מאירה ברציפות

אם הנורית מאירה ברציפות בזמן הנהיגה או שאינה כבית לאחר התנעת המנוע, הרי שהתגלתה תקלה במערכת בקרת הפליטה.

מומלץ לבדוק את רכבך מיד במוסך. מומלץ לפנות למרכז שירות מורשה סובארו מטעם היבואן.

הערה

הנורית מאירה גם אם מכסה פתח מילוי הדלק לא הודק עד שנשמעו נקישות.

אם תדלקת לאחרונה את הרכב, ייתכן שהסיבה לכך שנורית האזהרה 'בדוק מנוע'/ נורית חיווי תקלה מאירה היא שמכסה פתח מילוי הדלק אינו מותקן במקומו, או שהוא רופף. הסר את מכסה פתח מילוי הדלק והדק אותו עד שיישמעו נקישות. ודא שדבר אין מפריע לאיטום המכסה. נורית האזהרה 'בדוק מנוע' אינה כבית מיד לאחר שמהדקים את המכסה. ייתכן שזה יקרה רק לאחר כמה מחזורי נסיעה. אם הנורית אינה כבית הבא מיד את הרכב למוסך. מומלץ לפנות למרכז שירות מורשה סובארו מטעם היבואן.

▼ **אם הנורית מהבהבת**

אם הנורית מהבהבת בזמן הנהיגה, הרי שהתגלתה בעיית הצתה לקויה אשר עלולה לגרום לנזקים במערכת בקרת הפליטה.

כדי למנוע נזק חמור למערכת בקרת הפליטה, עליך לבצע את הצעדים הבאים.

- האט את נסיעתך.
- הימנע מהאצה מאומצת.
- הימנע מנסיעה בעליות תלולות.
- הקטן את כמות המטען, אם אפשר.
- הפסק לגרור גרור בהקדם האפשרי.

ייתכן שנורית האזהרה 'בדוק מנוע' תפסיק להבהב ותידלק ברציפות לאחר מספר מחזורי נסיעה. מומלץ לבדוק את רכבך מיד במוסך. מומלץ לפנות למרכז שירות מורשה סובארו מטעם היבואן.

■ נורית חיווי טמפרטורת נוזל קירור נמוכה / נורית אזהרת טמפרטורת נוזל קירור גבוהה

⚠ זהירות

- **אם נורית חיווי/אזהרה זו מתנהגת באחד האופנים המתוארים להלן לאחר שמעבירים את מערכת ההצתה למצב ON, ייתכן שקיימת תקלה במערכת החשמל. פנה מיד למוסך לצורך בדיקה. מומלץ לפנות למרכז שירות מורשה סובארו מטעם היבואן.**
  - **הנורית ממשיכה להבהב בצבע אדום.**
  - **הנורית ממשיכה להאיר בצבע אדום למשך יותר משתי שניות.**
  - **הנורית ממשיכה להבהב בצבע אדום ובצבע כחול לסירוגין.**
- **אם תוך כדי נהיגה נורית חיווי/אזהרה זו מתנהגת באחד האופנים המתוארים להלן, נקוט בצעד המתאים המפורט להלן.**
  - **מהבהבת או מאירה בצבע אדום: עצור את הרכב בהקדם האפשרי בצורה בטוחה, ועיין בצעדי החירום שיש לנקוט במקרה של התחממות יתר של המנוע. לאחר מכן, דאג שהמערכת תיבדק במוסך. מומלץ לפנות למרכז שירות מורשה סובארו מטעם היבואן. עיין בנושא "התחממות יתר של המנוע" ☞ 390.**
  - **מהבהבת בצבע אדום ובצבע כחול לסירוגין: ייתכן שקיימת תקלה במערכת החשמל. פנה למוסך לצורך בדיקה. מומלץ לפנות למרכז שירות מורשה סובארו מטעם היבואן.**

נורית החיווי לטמפרטורת נוזל קירור נמוכה/ נורית אזהרה לטמפרטורת נוזל קירור גבוהה ממלאת את שלושת התפקידים הבאים:

- כשהיא מאירה בצבע **כחול**, היא מציינת שהמנוע טרם הגיע לטמפרטורת העבודה שלו.
- כשהנורית מהבהבת בצבע **אדום**, היא מציינת שהמנוע על סף התחממות יתר.
- כשהנורית מאירה בצבע **אדום**, היא מציינת שהמנוע התחמם התחממות יתר.

לצורך בדיקת המערכת, נורית חיווי/אזהרה זו מאירה בצבע **אדום** למשך כשתי שניות כאשר מעבירים את מערכת ההצתה למצב ON. לאחר מכן, מתחלף הצבע בנורת חיווי/

אזהרה זו לצבע **כחול**, והיא ממשיכה להאיר בצבע **כחול**. הנורית **הכחולה** כבית כאשר המנוע הגיע לטמפרטורת העבודה שלו.

אם טמפרטורת נוזל הקירור עולה מעל לתחום התקין, נורית החיווי/אזהרה מהבהבת בצבע **אדום**. במקרה זה, המנוע נמצא על סף התחממות יתר.

אם טמפרטורת נוזל הקירור ממשיכה לעלות, נורית החיווי/אזהרה תאיר בצבע **אדום** באופן קבוע. במקרה זה, ייתכן שהמנוע התחמם התחממות יתר.

כשנורית החיווי/אזהרה מהבהבת בצבע אדום, או מאירה בצבע **אדום**, עצור את הרכב בהקדם האפשרי באופן בטוח ועיין בצעדי החירום שיש לנקוט במקרה של התחממות יתר של המנוע. עיין בנושא "התחממות יתר של המנוע" ☜ 390. לאחר מכן, דאג שהמערכת תיבדק במוסך. מומלץ לפנות למרכז שירות מורשה סובארו מטעם היבואן.

אולם, אם נורית החיווי/אזהרה מהבהבת בצבע **אדום** לעתים תכופות, ייתכן שקיימת תקלה במערכת החשמל. פנה למוסך לצורך בדיקה. מומלץ לפנות למרכז שירות מורשה סובארו מטעם היבואן.

הערה

אם מתניעים שוב את המנוע לאחר נסיעה בתנאי נהיגה מסוימים, נורית חיווי/אזהרה זו עשויה להאיר בצבע אדום.

אולם, אם נורית החיווי/אזהרה כבית כעבור זמן קצר, אין מדובר בתקלה.

■ נורית אזהרה טעינת מצבר

אם נורית זו נדלקת בזמן שהמנוע פועל, ייתכן שהיא מציינת כי פעולתה של מערכת הטעינה אינה תקינה.

אם הנורית נדלקת תוך כדי נהיגה או שאינה כבית אחרי התנעת המנוע, הדמם את המנוע בהזדמנות הראשונה שניתן לעשות זאת בצורה בטוחה ובדוק את רצועת האלטרנטור. אם הרצועה רפויה או קרועה, או אם הרצועה במצב טוב אך הנורית עדיין מאירה, פנה מיד למוסך. מומלץ לפנות למרכז שירות מורשה סובארו מטעם היבואן.

■ נורית אזהרה ללחץ שמן

אם נורית זו נדלקת כשהמנוע פועל, ייתכן שלחץ שמן המנוע נמוך ושמערכת הסיכה אינה פועלת כיאות.

אם הנורית נדלקת תוך כדי נהיגה או שאינה כבית אחרי התנעת המנוע, הדמם את המנוע בהזדמנות הראשונה שניתן לעשות זאת בצורה בטוחה ובדוק את מפלס שמן המנוע. אם מפלס השמן נמוך, הוסף שמן מיד. אם מפלס שמן המנוע תקין, אך הנורית ממשיכה להאיר, פנה מיד למוסך. מומלץ לפנות למרכז שירות מורשה סובארו מטעם היבואן.

לפרטים על בדיקת המפלס של שמן המנוע, או הוספת שמן מנוע, עיין בנושא "שמן מנוע" ☜ 422.

⚠ זהירות

אסור להפעיל את המנוע כאשר נורית האזהרה ללחץ השמן מאירה. הדבר עלול לגרום נזק חמור למנוע.

■ נורית אזהרה למפלס שמן מנוע נמוך

נורית זו מאירה כאשר מפלס שמן המנוע יורד למפלס המינימלי.

אם נורית האזהרה למפלס שמן מנוע נמוך מאירה תוך כדי נהיגה, החנה את הרכב במקום בטוח ומפלוס, ובדוק את המפלס של שמן המנוע. אם מפלס השמן אינו בתחום התקין, הוסף שמן מנוע. עיין בנושא "שמן מנוע" ☜ 422.

אם נורית האזהרה אינה כבית לאחר הוספת שמן המנוע, או אם נורית האזהרה מאירה אף על פי שמפלס שמן המנוע נמצא בתחום התקין, אנו ממליצים להביא את הרכב לבדיקה במוסך. המחלקה הטכנית שלהיבואן ממליצה לפנות למרכז שירות מורשה סובארו מטעם היבואן.

הערה

- **נורית האזהרה עשויה להמשיך ולהאיר אם מתניעים את המנוע מיד לאחר שמוסיפים או מחליפים שמן מנוע. במקרים אלה, החנה את הרכב על משטח מפולס והמתן דקה לפחות, עד שהמפלס של שמן המנוע יתייצב, ולאחר מכן נורית האזהרה אמורה לכבות.**
- **נורית האזהרה למפלס שמן מנוע נמוך אינה כבית מיד לאחר החלפה או הוספה של שמן מנוע. היא כבית רק כאשר מתחילים בנסיעה. בהתאם לסגנון הנהיגה ותנאי הסביבה שבהם נוסע הרכב, ייתכן שיחלפו כ-10 דקות עד שהנורית תכבה. אם הנורית לא כבתה גם לאחר שחלפו 15 דקות, פנה למוסך. מומלץ לפנות למרכז שירות מורשה סובארו מטעם היבואן.**
- **בתנאים הבאים נורית האזהרה עלולה להאיר באופן זמני, משום שיתגלה מפלס נמוך עקב תנועה משמעותית של השמן במנוע.**
  - **כשהרכב נוטה באופן משמעותי במעלה או במורד מדרון תלול.**
  - **כשמאיצים את הרכב ובולמים אותו ברציפות.**
  - **בסדרה ארוכה של פניות.**
  - **כשנוסעים בדרך הררית בעלת מעלות ומורדות תכופים.**

■ חיווי אזהרה למפלס נוזל השטיפה של השמשה הקדמית

נורית האזהרה מאירה כשמפלס הנוזל במיכל של נוזל השטיפה של השמשה הקדמית יורד אל מתחת לסימון התחתון (כ-0.6 ליטר).

■ נורית אזהרת טמפרטורת שמן תיבת ההילוכים האוטומטית

AT OIL TEMP

אם נורית זו נדלקת כאשר המנוע פועל, ייתכן שנוזל תיבת ההילוכים חם מדי.

אם הנורית נדלקה במהלך הנסיעה, עצור מיד את הרכב במקום בטוח והנח למנוע לפעול בסיבובי סרק עד שנורית האזהרה תכבה.

▼ התראה על תקלה במערכת הבקרה של תיבת ההילוכים

אם נורית האזהרה לטמפרטורת נוזל תיבת ההילוכים הרציפה מהבהבת לאחר התנעת המנוע, ייתכן שמערכת הבקרה של תיבת ההילוכים אינה פועלת כשורה. יש לפנות מיד למוסך לצורך קבלת שירות. מומלץ לפנות למרכז שירות מורשה סובארו מטעם היבואן.

■ נורית אזהרת לחץ אוויר נמוך בצמיגים (בדגמים בעלי מפרט אמריקני)

כשמעבירים את מערכת ההצתה למצב ON, נורית אזהרת לחץ אוויר נמוך בצמיגים תאיר למשך 2 שניות בקירוב כדי לוודא שמערכת ניטור לחץ אוויר בצמיגים (TPMS) פועלת היטב. אם לא התגלתה בעיה וכל הצמיגים מנופחים ללחץ התקין, הנורית תכבה. יש לבדוק אחת לחודש את לחץ האוויר בכל הצמיגים, כולל הגלגל החלופי (אם קיים), כשהם קרים, ולנפח ללחץ הניפוח המומלץ על ידי יצרן הרכב על תווית הרכב או תווית לחצי האוויר בגלגלים. אם רכבך מצוידת בצמיגים במידות שונות מאלה המצוינים בתווית הרכב או תווית לחצי האוויר בגלגלים, עליך לברר את לחץ הניפוח הנכון עבור צמיגים אלה).

כאמצעי בטיחות נוסף, רכבך מצוידת במערכת לניטור לחץ האוויר בצמיגים (TPMS) המדליקה נורית אזהרת לחץ אוויר נמוך בצמיגים כאשר לחץ האוויר באחד או ביותר מהצמיגים נמוך במידה משמעותית. לפיכך, כאשר נורית אזהרת לחץ אוויר נמוך מאירה, עליך לעצור בהקדם האפשרי כדי לבדוק את הצמיגים, ולנפח אותם ללחץ הנכון. נסיעה עם צמיגים שלחץ הניפוח שלהם נמוך במידה משמעותית מהלחץ הדרוש תגרום לחימום-יתר של הצמיגים ולהוביל לכשל צמיגים. לחץ חסר גם מגדיל את צריכת הדלק ומקצר את

חיי מדרך הצמיג, ועלול להשפיע על השליטה ברכב ויכולת העצירה של הרכב.

לתשומת לבך, מערכת TPMS אינה מהווה תחליף לתחזוקה נכונה של הצמיגים, והנהג אחראי לשמור על לחץ אוויר נכון בצמיגים גם אם לחץ הניפוח אינו יורד לרמה שגורמת לנורית אזהרת לחץ אוויר נמוך בצמיגים של מערכת TPMS להאיר.

רכבך מצויד גם בנורית חיווי תקלה במערכת TPMS המאירה במקרה שהמערכת אינה פועלת היטב. נורית חיווי תקלה במערכת TPMS משולבת עם נורית אזהרת לחץ אוויר נמוך בצמיגים. כשהמערכת מזהה תקלה, נורית החיווי תהבהב למשך דקה אחת בקירוב ואז תמשיך להאיר באופן קבוע. סדר פעולות זה יחזור על עצמו בכל פעם שהרכב יותנע, כל עוד התקלה קיימת. כשנורית חיווי התקלה מאירה, ייתכן שהמערכת לא תהיה מסוגלת לזהות לחץ אוויר נמוך בצמיג כמתוכנן. תקלות במערכת TPMS יכולות לקרות מסיבות שונות, כולל התקנה ברכב של צמיגים או גלגלים חלופיים או אחרים, שמונעים תפקוד תקין של מערכת TPMS. הקפד תמיד לבדוק את נורית חיווי תקלה במערכת TPMS לאחר החלפה של צמיג או גלגל אחד או יותר ברכבך, כדי לוודא שהצמיגים והגלגלים החלופיים או אחרים מאפשרים למערכת TPMS לפעול כהלכה.

אם נורית האזהרה מאירה באופן קבוע לאחר שהבהבה במשך דקה אחת בקירוב, אנו ממליצים לפנות למוסך לבדיקת המערכת בהקדם האפשרי. מומלץ לפנות למרכז שירות מורשה סובארו מטעם היבואן.

⚠ אזהרה

אם נורית זו אינה מאירה לפרק זמן קצר לאחר העברת מערכת ההצתה למצב ON, או מאירה באופן קבוע לאחר שהבהבה במשך דקה אחת בקירוב, אנו ממליצים לפנות בהקדם האפשרי למוסך לבדיקת מערכת ניטור לחץ האוויר בצמיגים. מומלץ לפנות למרכז שירות מורשה סובארו מטעם היבואן.

אם הנורית מאירה בזמן הנסיעה, הימנע מבלימה פתאומית. המשך לנהוג ישר קדימה והאט בהדרגה את מהירות הנסיעה. לאחר מכן, רד לאט מהכביש אל מקום בטוח. אחרת עלולה להיגרם תאונה הכוללת נזק חמור לרכב ופציעה חמורה.

אם הנורית ממשיכה להאיר בזמן הנהיגה גם לאחר שמתקנים את לחץ הניפוח, ייתכן שנגרם לצמיג נזק משמעותי והוא מאבד אוויר בקצב מהיר. במקרה של נקר בצמיג עליך להחליף את הגלגל בגלגל החלופי בהקדם האפשרי.

כאשר מותקן צמיג חלופי או מוחלף חישוק מבלי להעביר את חיישן/משדר לחץ אוויר המקורי, נורית אזהרת לחץ אוויר נמוך בצמיגים תאיר באופן קבוע לאחר שהבהבה במשך דקה אחת בקירוב. הדבר מציין שמערכת TPMS אינה יכולה לנטר את כל ארבעת הגלגלים המותקנים ברכב. פנה בהקדם האפשרי למוסך להחלפת צמיג וחיישן ו/או אתחול של המערכת. מומלץ לפנות למרכז שירות מורשה סובארו מטעם היבואן.

אם הנורית מאירה באופן קבוע לאחר שהבהבה במשך דקה אחת בקירוב, פנה מיד למוסך לבדיקת המערכת. מומלץ לפנות למרכז שירות מורשה סובארו מטעם היבואן.

⚠ זהירות

מערכת ניטור לחץ אוויר בצמיגים אינה מהווה תחליף לבדיקה ידנית של לחץ האוויר בצמיגים. יש לבדוק את לחץ האוויר בצמיגים באופן תקופתי (לפחות אחת לחודש) באמצעות מד לחץ אוויר בצמיגים. לאחר כל שינוי בלחץ האוויר בצמיג אחד או יותר, מערכת ניטור לחץ האוויר בצמיגים לא תבדוק שוב את לחץ האוויר בצמיגים עד שהרכב נסע במהירות של 32 קמ"ש לפחות. לאחר כוונון לחץ הניפוח, האץ את הרכב למהירות של 32 קמ"ש לפחות כדי שמערכת TPMS תבדוק שוב את לחץ האוויר בצמיגים. אם לחצי האוויר בצמיגים הם כעת מעל לסף תת-ניפוח חמור, נורית אזהרת לחץ אוויר בצמיגים אמורה לכבות כעבור מספר דקות. אי לכך, הקפד להתקין צמיגים במידה הנכונה מלפנים ומאחור.

■ נורית אזהרה למערכת ABS

ABS / (ABS)

⚠ זהירות

- **במקרים הבאים, מומלץ לדאוג שמערכת ABS תתוקן בהזדמנות הראשונה במוסך. המחלקה הטכנית של היבואן ממליצה שהתיקון יבוצע במרכז שירות מורשה סובארו מטעם היבואן.**
  - **נורית האזהרה אינה מאירה כשמעבירים את מערכת ההצתה למצב ON.**
  - **נורית האזהרה נדלקת כאשר מעבירים את מערכת ההצתה למצב ON, אולם אינה כבית לאחר שהמנוע הותנע.**
  - **נורית האזהרה מאירה במהלך הנסיעה.**
- **כאשר נורית האזהרה מאירה (ונורית האזהרה למערכת הבלמים כבויה), מערכת ABS מנותקת. אולם, מערכת הבלימה הרגילה ממשיכה לפעול כרגיל.**

נורית האזהרה של מערכת ABS, נורית האזהרה לבקרה דינמית של הרכב ונורית האזהרה למערכת הבלמים מאירות בו-זמנית במקרה שמתגלה תקלה במערכת EBD. לפרטים נוספים על אזהרת תקלה במערכת EBD, עיין בנושא "אזהרת המערכת לחלוקה אלקטרונית של כוחות הבלימה" ☜ 163.

הערה

אם נורית האזהרה פועלת כמפורט להלן, ניתן להניח שמערכת ABS פועלת בצורה תקינה:

- **נורית האזהרה מאירה כשמעבירים את מערכת ההצתה למצב ON וכבית כ-2 שניות לאחר התנעת המנוע.**
- **נורית האזהרה מאירה מיד לאחר התנעת המנוע אולם כבית מיד ונשארת כבויה.**
- **נורית האזהרה ממשיכה להאיר לאחר התנעת המנוע וכבית במהלך הנסיעה.**
- **נורית האזהרה מאירה במהלך הנסיעה אך כבית מיד ונשארת כבויה.**

כאשר נוהגים ברכב שמתח המצבר שלו אינו מספיק, למשל אם המנוע הותנע באמצעות כבלי עזר, נורית האזהרה של מערכת ABS עלולה להאיר. זאת עקב המתח הנמוך של המצבר ומצב זה אינו מצביע על תקלה. לאחר שהמצבר ייטען טעינה מלאה, הנורית תכבה.

■ נורית אזהרה למערכת הבלמים (אדומה) BRAKE / (!)

הנורית מאירה כשמפעילים את בלם החנייה בזמן שמערכת ההצתה במצב ON. היא כבית לאחר שמשחררים היטב את בלם החנייה.

⚠ אזהרה

- **מסוכן לנהוג בזמן שנורית האזהרה למערכת הבלמים מאירה. היא מציינת שייתכן כי פעולתה של מערכת הבלמים אינה תקינה. אם הנורית ממשיכה להאיר, דאג שמערכת הבלמים תיבדק מיד במוסך. מומלץ לפנות למרכז שירות מורשה סובארו מטעם היבואן.**
- **אם יש לך ספק כלשהו לגבי תקינות פעולת הבלמים, אל תנהג ברכב. דאג שהרכב ייגרר למוסך ויתוקן. מומלץ שהגרירה תבוצע למרכז שירות מורשה סובארו מטעם היבואן.**

נורית האזהרה של מערכת הבלמים כוללת את התפקודים הבאים.

▼ אזהרת מפלס נוזל הבלמים BRAKE / (!)

הנורית מאירה כאשר מפלס נוזל הבלמים יורד ומתקרב לסימון MIN (מינימום) במיכל נוזל הבלמים, בזמן שמערכת ההצתה במצב ON ובלם החנייה שוחרר היטב.

אם נורית האזהרה למערכת הבלמים נדלקת תוך כדי נסיעה (כאשר בלם החנייה משוחרר היטב ומערכת ההצתה במצב ON), הדבר יכול להצביע על דליפה של נוזל בלמים או על שחיקה של רפידות הבלמים. במקרה זה, עצור את הרכב מיד במקום בטוח ובדוק את המפלס של נוזל הבלמים. אם מפלס הנוזל נמוך מהסימון MIN שבמיכל, אל תמשיך בנהיגה. דאג שהרכב ייגרר למוסך ויתוקן. המחלקה הטכנית של היבואן ממליצה שהגרירה תבוצע למרכז שירות מורשה סובארו מטעם היבואן.

▼ אזהרת המערכת לחלוקה אלקטרונית של כוחות הבלימה (EBD)

אם שתי נוריות האזהרה ממשיכות להאיר למרות שבלם החנייה שוחרר, ייתכן שהמפלס של נוזל הבלמים נמוך, או שאירעה תקלה במערכת EBD. עצור מיד את הרכב במקום בטוח ופנה למוסך. מומלץ לפנות למרכז שירות מורשה סובארו מטעם היבואן.

▼ אזהרת מערכת לחץ ואקום

נורית האזהרה למערכת הבלמים BRAKE / (!) מאירה במקרה של תקלה בחיישן לחץ הוואקום, או במקרה של ירידה בלחץ של מגבר הבלם.

אם נורית האזהרה למערכת הבלמים ממשיכה להאיר במשך מספר דקות לאחר התנעת המנוע, ייתכן שאירעה תקלה במערכת הוואקום. במקרה זה, נהג ברכב בזהירות ודאג שהמערכת תיבדק במוסך. מומלץ לפנות למרכז שירות מורשה סובארו מטעם היבואן.

■ נורית בלם חנייה חשמלי PARK / (P)

▼ חיווי בלם החנייה

הנורית נדלקת כאשר בלם החנייה מופעל ומערכת ההצתה במצב ON. היא כבית לאחר שמשחררים היטב את בלם החנייה.

▼ **התראת מערכת של בלם החנייה החשמלי**

⚠ אזהרה

- **כשמשחררים את בלם החנייה החשמלי והמנוע פועל, נורית החיווי של בלם החנייה החשמלי כבית. אם הנורית ממשיכה להאיר, עצור מיד את הרכב במקום בטוח ודאג שהמערכת תיבדק במוסך. מומלץ לפנות למרכז שירות מורשה סובארו מטעם היבואן.**
- **אם יש לך ספק כלשהו לגבי תקינות פעולת הבלמים, אל תנהג ברכב. דאג שהרכב ייגרר למוסך ויתוקן. מומלץ שהגרירה תבוצע למרכז שירות מורשה סובארו מטעם היבואן.**
- **אם נורית החיווי של בלם החנייה החשמלי מהבהבת, ייתכן שאירעה תקלה במערכת של בלם החנייה החשמלי. עצור מיד את הרכב במקום בטוח, הצב סדים מאחורי הגלגלים כדי למנוע תזוזה של הרכב ופנה למוסך. מומלץ לפנות למרכז שירות מורשה סובארו מטעם היבואן. לפרטים, עיין בנושא "בלם חנייה חשמלי" ☜ 304.**

הערה

- **כשמעבירים את מערכת ההצתה למצב LOCK/OFF בזמן שבלם החנייה החשמלי פועל, ממשיכה נורית החיווי של בלם החנייה החשמלי להאיר במשך כ-30 שניות ולאחר מכן כבית.**
- **כשמושכים את המתג של בלם החנייה החשמלי על מנת להפעיל את בלם החנייה החשמלי כאשר מערכת ההצתה במצב LOCK/OFF, נדלקת נורית החיווי של בלם החנייה החשמלי, ממשיכה להאיר במשך כ-30 שניות ולאחר מכן כבית.**
- **גם אם נורית החיווי של בלם החנייה החשמלי מהבהבת, אם נורית ההתראה פועלת באופנים המתוארים בדוגמאות שלהלן, ההבהוב אינו מציין שהתגלתה תקלה במערכת של בלם החנייה החשמלי.**
  - **נורית החיווי כבית כאשר משחררים את בלם החנייה החשמלי.**
- **נורית החיווי של בלם החנייה החשמלי עשויה להבהב מיד לאחר שמתניעים את המנוע. אולם, אם נורית החיווי כבית לאחר שמשחררים את בלם החנייה החשמלי, ההבהוב אינו מציין שהתגלתה תקלה.**
- **נורית החיווי של בלם החנייה החשמלי עשויה להבהב לאחר שמפעילים את בלם החנייה החשמלי ומשחררים אותו לעתים תכופות. אולם, אם נורית החיווי כבית לאחר פרק זמן קצר, ההבהוב אינו מציין שהתגלתה תקלה במערכת של בלם החנייה החשמלי.**

נורית החיווי של בלם החנייה החשמלי מהבהבת כאשר מתגלה תקלה במערכת של בלם החנייה החשמלי. אם נורית החיווי מהבהבת, החנה את הרכב במקום בטוח בהקדם האפשרי ופנה למוסך. מומלץ לפנות למרכז שירות מורשה סובארו מטעם היבואן.

נורית החיווי של בלם החנייה החשמלי ממשיכה להאיר כשלא ניתן לשחרר את בלם החנייה החשמלי למרות שלוחצים על המתג של בלם החנייה החשמלי. לפרטים, עיין בנושא "בלם חנייה חשמלי" ☜ 304.

▽ **התראה על שלא ניתן להפעיל את בלם החנייה**

נורית החיווי של בלם החנייה החשמלי מהבהבת במשך 10 שניות ומושמע צליל כאשר מפעילים את המתג של בלם החנייה בזמן שלא ניתן להפעיל את בלם החנייה.

▽ **התראה על הפעלה תכופה**

נורית החיווי של בלם החנייה החשמלי מהבהבת במשך 10 שניות ומושמע צליל כאשר מפעילים את המתג של בלם החנייה לעתים תכופות מדי. במקרה זה, פעולת המתג של בלם החנייה מוגבלת כדי להגן על המערכת של בלם החנייה החשמלי.

הערה

המתן עד שנורית החיווי תכבה.

■ נורית חיווי לפעולה של AVH התפקוד להחזקה אוטומטית של הרכב

⚠ זהירות

אם נורית החיווי לפעולה של התפקוד להחזקה אוטומטית של הרכב אינה מאירה למרות שלוחצים על מתג התפקוד להחזקה אוטומטית של הרכב כדי להפעיל את התפקוד להחזקה אוטומטית של הרכב, ייתכן שאירעה תקלה במערכת של בלם החנייה החשמלי.

נורית חיווי זו מאירה כשמפעילים את התפקוד להחזקה אוטומטית של הרכב. לפרטים, עיין בנושא "תפקוד להחזקה אוטומטית של הרכב" ☜ 306.

■ נורית חיווי להחזקת הרכב בפועל על ידי התפקוד להחזקה אוטומטית של הרכב

נורית חיווי זו מאירה כשהתפקוד להחזקה אוטומטית של הרכב מחזיק את הרכב בפועל. לפרטים, עיין בנושא "תפקוד להחזקה אוטומטית של הרכב" ☜ 306.

■ נורית חיווי ללחיצה על דוושת הבלם (אם קיימת)

נורית החיווי מאירה כשלא לוחצים על דוושת הבלם בתנאים הבאים.

- כשלוחצים על מתג התפקוד להחזקה אוטומטית של הרכב על מנת להפסיק את פעולת ההחזקה האוטומטית של הרכב בזמן שהתפקוד להחזקה אוטומטית של הרכב מחזיק את הרכב בפועל.
- כשמשחררים את בלם החנייה החשמלי.

■ נורית אזהרה למפלס דלק נמוך

נורית האזהרה למפלס דלק נמוך נדלקת כשמיכל הדלק עומד להתרוקן ונותרו בו רק כ-9.5 ליטרים של דלק. הנורית פועלת רק כשמערכת ההצתה במצב ON.

⚠ זהירות

ברגע שנורית האזהרה ללמפלס דלק נמוך מאירה יש למלא דלק במיכל בהקדם האפשרי. כתוצאה מהתרוקנות של מיכל הדלק עלול המנוע לזייף ולהינזק.

■ נורית אזהרה לדלת פתוחה

נורית האזהרה מאירה כשאחת הדלתות (כולל הדלת האחורית המתרוממת) לא נסגרה היטב. תפקוד זה פועל גם כשמערכת ההצתה במצב LOCK/OFF או ACC, או כששולפים את המפתח ממתג ההתנעה.

בחלק מהדגמים, נוריות האזהרה מתריעות רק על דלתות פתוחות.

הקפד לוודא כי נורית זו כבויה לפני תחילת הנסיעה.

■ נורית אזהרה 'מכסה תא המנוע פתוח'

נורית האזהרה מאירה כשמכסה תא המנוע לא נסגר היטב. תפקוד זה פועל גם כשמערכת ההצתה במצב LOCK/OFF או ACC, או כששולפים את המפתח ממתג ההתנעה.

הקפד לוודא כי נורית זו כבויה לפני תחילת הנסיעה.

■ נורית אזהרה למערכת AWD הנעה לכל הגלגלים

נורית זו מהבהבת כאשר נוהגים ברכב שעל גלגליו מותקנים צמיגים בעלי קוטר שונה, או כאשר לחץ האוויר באחד הצמיגים נמוך במיוחד.

⚠ אזהרה

אם נורית האזהרה למערכת AWD מתחילה להבהב, עצור מיד את הרכב במקום בטוח ובדוק אם הקוטר של כל הצמיגים זהה, אם אירע נקר באחד הצמיגים או אם לחץ האוויר באחד הצמיגים נמוך מסיבה אחרת כלשהי. המשך נהיגה ברכב כאשר נורית האזהרה למערכת AWD מהבהבת עלול לגרום נזק למערכת ההינע.

הערה

כשמשתמשים בגלגל חילוף זמני, עשויה נורית האזהרה למערכת AWD להבהב. יש להשתמש בגלגל חילוף זמני רק כאשר חייבים לעשות זאת ולפרק זמן קצר ככל האפשר. החלף את גלגל החילוף הזמני בגלגל רגיל בהקדם האפשרי.

■ נורית אזהרה להגה כוח

כשהמנוע פועל, מאירה נורית האזהרה אם מתגלה תקלה במערכת של הגה הכוח החשמלי.

⚠ זהירות

כשנורית האזהרה להגה כוח מאירה, ייתכן שיהיה עליך להפעיל כוח רב יותר כדי לסובב את גלגל ההגה. סע מיד ובזהירות למוסך לשם בדיקת המערכת. מומלץ לפנות למרכז שירות מורשה סובארו מטעם היבואן.

הערה

אם מפעילים את גלגל ההגה באופנים המתוארים להלן, ייתכן שמערכת הבקרה של הגה הכוח תגביל באופן זמני את סיוע הכוח על מנת למנוע התחממות יתר של רכיבים דוגמת מחשב הבקרה והמנוע החשמלי של ההגה.

- כאשר מסובבים את גלגל ההגה מצד לצד מספר רב של פעמים ולמהלכי סיבוב ארוכים כשהרכב נוסע במהירויות נמוכות מאוד, כמו למשל בעת תמרוני חנייה.
- כאשר משאירים את גלגל ההגה פרק זמן ממושך כשהוא מסובב עד קצה מהלכו.

במצב זה יהיה עליך להפעיל כוח רב יותר כדי לסובב את גלגל ההגה. אולם, אין מדובר בתקלה. לאחר פרק זמן מסוים שבו לא מסובבים את גלגל ההגה תתקרר מערכת הבקרה של הגה הכוח ושוב יופעל סיוע הכוח כרגיל. אולם, אם מרבים להפעיל את גלגל ההגה בצורה לא נכונה שגורמת להגבלה תכופה של סיוע הכוח, עלולה להתגלות תקלה במערכת הבקרה של הגה הכוח.

■ נורית אזהרה למערכת בקרה דינמית של הרכב/ נורית חיווי פעולה למערכת בקרה דינמית של הרכב

▼ נורית אזהרה למערכת הבקרה הדינמית של הרכב

⚠ זהירות

מערכת הבקרה הדינמית של הרכב מספקת את הבקרה למערכת ABS באמצעות המעגל החשמלי של מערכת ABS. לכן, אם מערכת ABS אינה תקינה, מערכת הבקרה הדינמית של הרכב אינה מסוגלת לספק בקרה על מערכת ABS. כתוצאה מכך, מערכת הבקרה הדינמית של הרכב מפסיקה גם היא לפעול וגורמת לנורית האזהרה להידלק. למרות שבמקרה זה הן מערכת הבקרה הדינמית של הרכב והן מערכת ABS אינן פועלות, שאר התפקודים של מערכת הבלימה מוסיפים לפעול כרגיל. הנסיעה ברכב בטוחה גם בתנאים אלה, אך יש להביא את הרכב למוסך בהקדם האפשרי כדי שהמערכת תיבדק. מומלץ לפנות למרכז שירות מורשה סובארו מטעם היבואן.

הערה

- **במקרה של תקלה במעגל החשמלי של מערכת הבקרה הדינמית של הרכב עצמה, רק נורית האזהרה מאירה. במצב זה מערכת ABS (המערכת למניעת נעילת גלגלים בבלימה) ממשיכה לפעול כרגיל.**
- **נורית האזהרה נדלקת כאשר יש תקלה במערכת הבקרה האלקטרונית של מערכת ABS/מערכת הבקרה הדינמית של הרכב.**
- **נורית האזהרה לבקרה דינמית של הרכב, נורית האזהרה של מערכת ABS ונורית האזהרה למערכת הבלמים מאירות בו-זמנית במקרה שמתגלה תקלה במערכת EBD. לפרטים נוספים על אזהרת תקלה במערכת EBD, עיין בנושא "אזהרת המערכת לחלוקה אלקטרונית של כוחות הבלימה" ☜ 163.**

במקרים הבאים, קרוב לוודאי שמערכת הבקרה הדינמית של הרכב אינה פועלת. דאג שהרכב ייבדק מיד במוסך. מומלץ לפנות למרכז שירות מורשה סובארו מטעם היבואן.

- נורית האזהרה אינה מאירה כשמעבירים את מערכת ההצתה למצב ON.
- נורית האזהרה מאירה באופן קבוע במהלך הנסיעה.

הערה

הפעולה של מערכת הבקרה הדינמית של הרכב יכולה להיחשב תקינה כשהנורית פועלת באופן הבא:

- **נורית האזהרה מאירה כשמעבירים את מערכת ההצתה למצב ON וכבית כ-2 שניות לאחר התנעת המנוע.**
- **נורית האזהרה מאירה מיד לאחר התנעת המנוע אולם כבית מיד ונשארת כבויה.**
- **נורית האזהרה נדלקת לאחר התנעת המנוע וכבית לאחר תחילת הנסיעה.**
- **נורית האזהרה מאירה במהלך הנסיעה אך כבית מיד ונשארת כבויה.**
- **נורית האזהרה נדלקת כאשר המנוע דמם וממשיכה להאיר לאחר ששבים ומתניעים את המנוע. אולם, היא כבית לאחר שמתחילים בנסיעה.**

▼ נורית חיווי פעולה למערכת הבקרה הדינמית של הרכב

נורית החיווי מהבהבת כשהתפקוד של ריסון החלקה והתפקוד של בקרת אחיזה מתערבים בפועל ומייצבים את הרכב.

הערה

- **במיוחד במזג אוויר קר, הנורית עשויה להוסיף ולהאיר במשך פרק זמן מסוים לאחר התנעת המנוע. זו תופעה רגילה ואין מדובר בתקלה. הנורית אמורה לכבות לאחר שהמנוע יתחמם.**
- **נורית החיווי מאירה גם כשמתגלה תקלה במנוע ונורית האזהרה 'בדוק מנוע'/ נורית חיווי תקלה מאירות.**

במצב הבא אפשר להניח שאירעה תקלה במערכת הבקרה הדינמית של הרכב. הבא את הרכב למוסך בהקדם האפשרי כדי שהמערכת תיבדק. מומלץ לפנות למרכז שירות מורשה סובארו מטעם היבואן.

- הנורית אינה כבית גם לאחר שחלפו מספר דקות מאז התנעת המנוע (והמנוע הספיק להתחמם).

■ נורית חיווי לניתוק המערכת לבקרה דינמית של הרכב

הנורית מאירה כאשר לוחצים על מתג ניתוק הבקרה הדינמית של הרכב, כדי לנתק את מערכת הבקרה הדינמית של הרכב.

במקרים הבאים, קרוב לוודאי שאירעה תקלה במערכת לבקרה דינמית של הרכב. דאג שהרכב ייבדק מיד במוסך. מומלץ לפנות למרכז שירות מורשה סובארו מטעם היבואן.

- נורית האזהרה אינה מאירה בעקבות העברת מערכת ההצתה למצב ON.
- הנורית אינה כבית גם לאחר שחלפו מספר שניות מאז העברת מערכת ההצתה למצב ON.

■ צלילי אזהרה ונורית אזהרה של המערכת להפעלה ללא מפתח עם לחצן התנעה (אם קיימת)

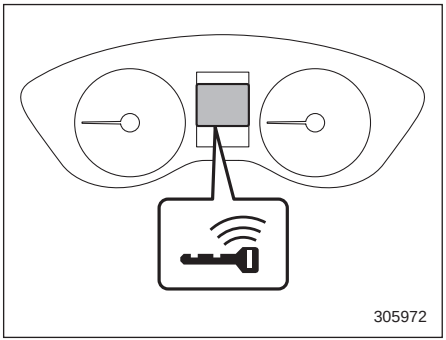

נורית אזהרה של המפתח החכם

כדי לצמצם סכנה של הפעלה שגויה של המערכת להפעלה ללא מפתח עם לחצן התנעה ולהפחית את הסיכון שהרכב ייגנב, מושמעים צלילי אזהרה ומהבהבת נורית האזהרה של המפתח החכם בלוח המחוונים.

כשמושמע צליל אזהרה ו/או מופעלת נורית האזהרה, יש לנקוט בצעדים המתאימים.

⚠ אזהרה

אסור בהחלט לנהוג ברכב אם נורית הפעולה הקבועה בלחצן ההתנעה מהבהבת בצבע ירוק כשמנסים להתניע את המנוע. זה מצביע על כך שגלגל ההגה נעול והתוצאה עלולה להיות תאונה, פציעה קשה ואף מוות.

⚠ זהירות

- **כששבים ומתניעים את המנוע לאחר שנורית הפעולה בלחצן ההתנעה הבהבה בצבע ירוק, אם נורית הפעולה מוסיפה להבהב בצבע ירוק, ייתכן שהתגלתה תקלה במנעול ההגה. פנה למוסך בהקדם האפשרי. מומלץ לפנות למרכז שירות מורשה סובארו מטעם היבואן.**
- **אם נורית הפעולה שבלחצן ההתנעה מהבהבת בצבע כתום, יש לפנות מיד למוסך. מומלץ לפנות למרכז שירות מורשה סובארו מטעם היבואן.**

הערה

- אפילו כשתפס המפתח החכם נמצא בטווח הפעולה בתוך הרכב, ייתכן שבתנאי סביבה מסוימים ובהתאם למצבו של תפס המפתח החכם תופעל 'התראת המפתח החכם להתנעת המנוע'.
- אם מוציאים את תפס המפתח החכם מהרכב דרך פתח החלון, לא יופעלו 'אזהרה בהוצאת תפס המפתח החכם מהרכב' או 'אזהרה בהוצאת המפתח החכם מהרכב על ידי אחד הנוסעים'.

▼ רשימת התראות

⚠ זהירות

כשמופיעות ההתראות הבאות, גם אם נורית האזהרה של המפתח החכם אינה מאירה, יש לבצע את הפעולות הנדרשות.

צליל אזהרה פנימי	צליל אזהרה חיצוני	נורית פעולה בלחצן ההתנעה	מצב	פעולה
צלצול מקוטע ...	—	—	דלת הנהג נפתחה כשמערכת ההצתה נמצאת במצב ACC (וידית בורר ההילוכים נמצאת במצב P).	העבר את מערכת ההצתה למצב OFF, או סגור את דלת הנהג. *לפני שיוצאים מהרכב יש להקפיד ולהעביר את מערכת ההצתה למצב OFF.
			מערכת ההצתה הועברה למצב OFF כשדלת הנהג פתוחה.	סגור את דלת הנהג.
צלצול	צליל קצר (2 שניות)	—	**אזהרה מפני נעילת תפס המפתח החכם ברכב:** נעשה ניסיון לנעול את כל הדלתותבעזרת מתג הנעילה המרכזית או תפס המפתח החכם, כאשר תפס המפתח החכם נותר ברכב. לפרטים עיין בעמוד 126	הוצא את תפס המפתח החכם מהרכב ונעל את הדלתות. *לא ניתן לנעול את הדלתות כשתפס המפתח החכם נמצא ברכב. *יושמע צלצול והנעילה של כל הדלתות תשוחרר.
—	צליל קצר (2 שניות)	—	**אזהרה מפני השארת תפס המפתח החכם ברכב:** בוצעה נגיעה בחיישן הנעילה כשמערכת ההצתה במצב OFF ותפס המפתח החכם נותר ברכב.	הוצא את תפס המפתח החכם מהרכב ונעל את הדלתות. *לא ניתן לנעול את הדלתות כשתפס המפתח החכם נמצא ברכב.
—	חמישה צלילים	—	**התראת דלת פתוחה:** בוצעה נגיעה בחיישן נעילת הדלתות כשמערכת ההצתה במצב OFF ואחת הדלתות (כולל הדלת האחורית המתרוממת) פתוחה.	סגור את הדלתות היטב ונעל אותן. *לא ניתן לנעול את הדלתות כשאחת הדלתות או הדלת האחורית המתרוממת פתוחה.
צלצול	צליל ארוך (עד 60 שניות)	—	**התראת מערכת ההצתה:** בוצעה נגיעה בחיישן נעילת הדלתות תוך כדי נשיאה של תפס המפתח החכם כשמערכת ההצתה אינה במצב OFF (וידית בורר ההילוכים במצב P).	הכנס את תפס המפתח החכם לרכב, או העבר את מערכת ההצתה למצב OFF. *לא ניתן לנעול את הדלתות כשמערכת ההצתה אינה במצב OFF.
צלצול מקוטע ... (7 שניות)	—	—	**התראת מפתח חכם:** תפס המפתח החכם אינו נמצא ברכב בזמן הנסיעה.	הכנס את תפס המפתח החכם לרכב והמשך בנסיעה.

צליל אזהרה פנימי	צליל אזהרה חיצוני	נורית פעולה בלחצן ההתנעה	מצב	פעולה
צלצול	—	—	**התראת מפתח חכם להתנעת המנוע:** לחצן ההתנעה נלחץ כשתפס המפתח החכם אינו ברכב.	הכנס את המפתח החכם לרכב ולחץ על לחצן ההתנעה.
צלצול	שלושה צלילים	—	**אזהרה בהוצאת המפתח החכם מהרכב:** הנהג יצא מהרכב עם תפס המפתח החכם וסגר את דלת הנהג כשמערכת ההצתה אינה במצב OFF (בזמן שידית בורר ההילוכים במצב P).	העבר את מערכת ההצתה למצב OFF וצא מהרכב.
צלצול	שלושה צלילים	—	**אזהרה בהוצאת המפתח החכם מהרכב על ידי אחד הנוסעים:** אחד הנוסעים יצא מהרכב עם תפס המפתח החכם וסגר אחת מדלתות הנוסעים כשמערכת ההצתה אינה במצב OFF.	הכנס את תפס המפתח החכם לרכב, או העבר את מערכת ההצתה למצב OFF.
צלצול ארוך (רצוף)	צלצול ארוך (רצוף)	—	**התראה על הוצאת המפתח החכם מהרכב כשידית בורר ההילוכים אינה במצב P:** הנהג יצא מהרכב עם תפס המפתח החכם וסגר את דלת הנהג כשמערכת ההצתה אינה במצב OFF וידית בורר ההילוכים אינה במצב חנייה (P).	העבר את ידית בורר ההילוכים למצב חנייה (P), העבר את מערכת ההצתה למצב OFF וצא מהרכב.
צלצול ארוך (רצוף)	—	—	**התראה על מצב ידית בורר ההילוכים:** המנוע הודמם בלחיצה על לחצן ההתנעה וידית בורר ההילוכים אינה במצב חנייה (P).	התנע את המנוע, העבר את ידית בורר ההילוכים למצב חנייה (P), העבר את מערכת ההצתה למצב OFF וצא מהרכב.

צליל אזהרה פנימי	צליל אזהרה חיצוני	נורית פעולה בלחצן ההתנעה	מצב	פעולה
צלצול ארוך (רצוף)	—	—	**התראה על מצב ידית בורר ההילוכים:** דלת הנהג נפתחה כשמערכת ההצתה אינה במצב OFF וידית בורר ההילוכים אינה במצב חנייה (P).	העבר את ידית בורר ההילוכים למצב חנייה (P), העבר את מערכת ההצתה למצב OFF וצא מהרכב.
צלצול	—	—	הסוללה של תפס המפתח החכם עומדת להתרוקן.	החלף את הסוללה של תפס המפתח החכם.
צלצול	—	מהבהבת בצבע ירוק (עד 15 שניות)	**התראת נעילה של גלגל ההגה:** נוהל ההתנעה של המנוע בוצע אך גלגל ההגה עדיין נעול.	תוך כדי סיבוב קל של גלגל ההגה ימינה ושמאלה לחץ על דוושת הבלם ועל לחצן ההתנעה.
צלצול	—	מהבהבת בצבע כתום (עד 15 שניות)	**אזהרה על תקלה במערכת:** נתגלתה תקלה במערכת ההצתה או במנעול ההגה.	פנה מיד למוסך כדי שהרכב ייבדק. מומלץ לפנות למרכז שירות מורשה סובארו מטעם היבואן.

■ נורית חיווי ביטחון

נורית החיווי מציינת את המצב של מערכת האזעקה. היא מציינת גם את פעולתו של משבת המנוע.

▼ מערכת משבת המנוע

נורית חיווי ביטחון מתחילה להבהב בתנאים הבאים:

בדגמים המצוידים במערכת להפעלה ללא מפתח עם לחצן התנעה:

- מיד לאחר שמעבירים את מערכת ההצתה למצב OFF.
- מיד לאחר פתיחה או סגירה של דלת הנהג, כשכל התנאים הבאים מתמלאים.
  - מערכת ההצתה במצב ON או ACC.
  - המנוע אינו פועל.

כשמשתמשים במפתח לא מורשה (למשל: המפתח אינו רשום או קוד הזיהוי אינו תואם), מערכת ההצתה לא תעבור למצב ON, ונורית חיווי ביטחון תמשיך להבהב.

בדגמים שאינם מצוידים במערכת להפעלה ללא מפתח עם לחצן התנעה:

- מיד לאחר שליפת המפתח.
- כ-60 שניות לאחר העברת מערכת ההצתה ממצב ON למצב ACC או LOCK.

אם נורית החיווי אינה מהבהבת בתנאים שלעיל, ייתכן שהדבר מציין שקיימת תקלה במערכת משבת המנוע (אימובילייזר). פנה מיד למוסך. מומלץ לפנות למרכז שירות מורשה סובארו מטעם היבואן.

כאשר משתמשים במפתח לא מורשה (לדוגמה: שכפול לא מורשה) בניסיון להתניע את המנוע, נורית חיווי ביטחון מאירה. לפרטים על מערכת משבת המנוע, עיין בנושא "משבת מנוע" ☜ 119.

הערה

- **נורית חיווי ביטחון נותרת כבויה בתנאים הבאים. המשמעות היא שההתאמה של קוד הזיהוי הושלמה ומערכת משבת המנוע נותקה, והדבר אינו מעיד על תקלה.**

בדגמים המצוידים במערכת להפעלה ללא מפתח עם לחצן התנעה:

- **כשהמנוע פועל.**
- **מערכת ההצתה הועברה למצב ON או למצב ACC ודלת הנהג לא נפתחה או נסגרה.**

בדגמים שאינם מצוידים במערכת להפעלה ללא מפתח עם לחצן התנעה:

- **כשהמנוע פועל.**
- **כשמערכת ההצתה במצב ON.**
- **כ-60 שניות לאחר העברת מערכת ההצתה ממצב ON למצב ACC או LOCK.**

- **גם במקרה של תקלה, למשל כאשר נורית החיווי של משבת המנוע מהבהבת בקצב בלתי סדיר, הדבר אינו משפיע על פעולתה של מערכת משבת המנוע.**

■ נורית חיווי למערכת SI-DRIVE

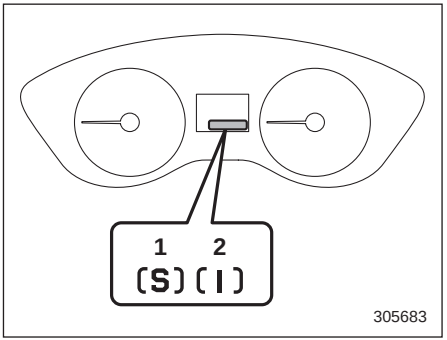

נורית חיווי למערכת SI-DRIVE (סוג A)

1) מצב ספורטיבי (S)
2) מצב חכם (I)

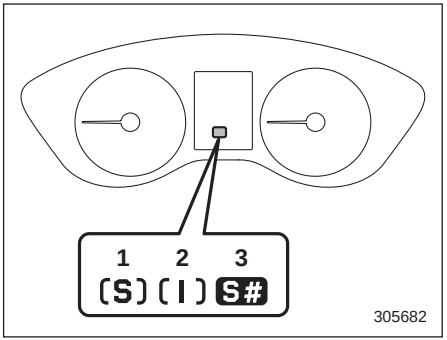

נורית חיווי למערכת SI-DRIVE (סוג B)

1) מצב ספורטיבי (S - אם קיים)
2) מצב חכם (I)
3) מצב ספורטיבי נמרץ (S# - אם קיים)

הנורית מציינת את המצב הנוכחי במערכת SI-DRIVE.

לפרטים נוספים על מצבי SI-DRIVE, עיין בנושא " מערכת SI-DRIVE" ☜ 289.

■ חיווי מצב ידית בורר ההילוכים/ מחוון מצב ההילוכים

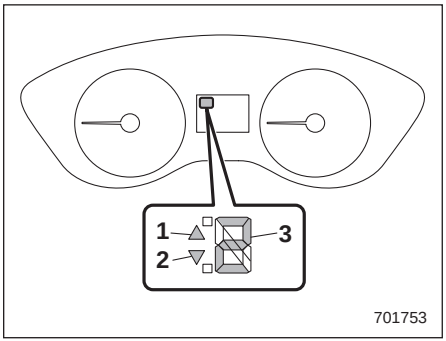

סוג A

1) חיווי העלאת הילוך
2) חיווי הורדת הילוך
3) חיווי מצב ידית בורר ההילוכים/ההילוך המשולב

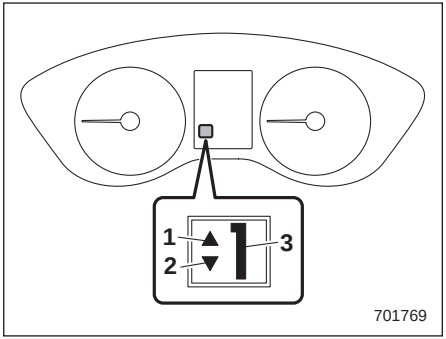

סוג B

1) חיווי העלאת הילוך
2) חיווי הורדת הילוך
3) חיווי מצב ידית בורר ההילוכים/ההילוך המשולב

החיווי מציין את מצב ידית בורר ההילוכים.

בדגמים שמצוידים במצב ידני, כשבוחרים במצב ידני מוארים חיווי ההילוך המשולב (שמציין את ההילוך המשולב כעת) וחיווי העלאת/הורדת הילוך. עיין בנושא "תיבת הילוכים רציפה" ☜ 282.

בדגמים המצוידים במערכת SI-DRIVE, החיוויים להעלאת הילוך/הורדת הילוך כבים כשבוחרים במצב ספורטיבי נמרץ (#S).

■ נוריות חיווי למאותתי פנייה

נוריות אלה מציינות את הפעולה של מאותתי הפנייה או איתות על מעבר נתיב.

אם נוריות החיווי אינן מהבהבות, או אם קצב ההבהוב שלהן מהיר, ייתכן שאחת הנורות של מאותתי הפנייה נשרפה. החלף את הנורה בהקדם האפשרי. עיין בנושא "החלפת נורות" ☜ 447.

■ נורית חיווי לאורות גבוהים

הנורית מציינת כי הפנסים הראשיים מאירים באלומה הגבוהה.

נורית החיווי מאירה גם במצב של איתות בפנסים הראשיים.

■ נורית חיווי לסייען אלומה גבוהה (אם קיים)

הנורית מאירה כשהתפקוד של סייען האלומה הגבוהה מופעל. לפרטים על התפקוד של סייען האלומה הגבוהה, עיין בנושא "תפקוד סייען אלומה גבוהה" ☜ 222.

■ נורית חיווי לבקרת שיוט (אם קיימת)

הנורית מאירה בעקבות לחיצה על המתג הראשי של המערכת לבקרת שיוט. לפרטים עיין בנושא "קביעת בקרת שיוט" ☜ 318.

אם הנורית מהבהבת, אל תשתמש בבקרת השיוט. כמו כן, אם היא מהבהבת לעתים תכופות, פנה למוסך לבדיקה. מומלץ לפנות למרכז שירות מורשה סובארו מטעם היבואן.

⚠ זהירות

כשנורית אזהרה 'בדוק מנוע'/נורית חיווי תקלה מאירה, נורית החיווי לבקרת שיוט מהבהבת במקביל. במקרה זה, הימנע מנהיגה מהירה ודאג שהרכב ייבדק במוסך בהקדם האפשרי. מומלץ לפנות למרכז שירות מורשה סובארו מטעם היבואן.

■ נורית חיווי לקביעת מהירות שיוט (אם קיימת)

הנורית מאירה בעקבות קביעה של מהירות שיוט. עיין בנושא "קביעת בקרת שיוט" ☞ 318.

■ נורית אזהרה לכוונון אוטומטי של גובה אלומת הפנסים הראשיים (אם קיים)

הנורית מאירה כאשר מנגנון הכוונון האוטומטי של גובה אלומת הפנסים הראשיים אינו פועל כיאות.

אם הנורית מאירה בזמן הנסיעה, דאג שהרכב ייבדק במוסך. מומלץ לפנות למרכז שירות מורשה סובארו מטעם היבואן.

■ נורית אזהרה לפנסים ראשיים עם נוריות LED (אם קיימים)

הנורית מאירה במקרה של תקלה בפנסים הראשיים עם נוריות LED. דאג שהרכב ייבדק במוסך האפשרי. מומלץ לפנות למרכז שירות מורשה סובארו מטעם היבואן.

■ נורית אזהרה לפנסים ראשיים המגיבים לסיבוב ההגה/נורית חיווי לניתוק הפנסים הראשיים המגיבים לסיבוב ההגה (אם המערכת קיימת)

הנורית מאירה כאשר לוחצים על מתג ניתוק הפנסים הראשיים המגיבים לסיבוב ההגה כדי לנתק את הפנסים הראשיים המגיבים לסיבוב ההגה. כמו כן, הנורית מהבהבת במקרה שמתגלה תקלה בפנסים הראשיים המגיבים לסיבוב ההגה. עיין בנושא "פנסים ראשיים המגיבים לסיבוב ההגה (SRH)" ☞ 225.

■ נורית חיווי לפנסי ערפל קדמיים (אם קיימים)

נורית חיווי זו נדלקת כשפנסי הערפל הקדמיים מאירים.

■ נורית חיווי פנסים ראשיים

נורית חיווי זו מאירה במצבים הבאים.

- כשמתג בקרת התאורה נמצא במצב "○" והתנאים הבאים מתקיימים.
  - המנוע פועל.
  - בלם החנייה משוחרר היטב.
  - ידית בורר ההילוכים אינה במצב P.
  - מחוץ לרכב חשוך ברמה שבה הפנסים הראשיים עם ההפעלה/כיבוי האוטומטיים נדלקים
- כשמתג בקרת התאורה במצב "≡DOG" או במצב "D≡".
- כשמתג בקרת התאורה נמצא במצב AUTO והפנסים הראשיים מאירים באופן אוטומטי.

■ נורית אזהרה של מערכת Auto Start Stop/נורית חיווי לניתוק מערכת Auto Start Stop (צהובה)

▼ **נורית אזהרה של מערכת Auto Start Stop (צהובה)**

⚠ זהירות

- **אם נורית האזהרה של מערכת Auto Start Stop מהבהבת בצבע צהוב, ייתכן שאירעה תקלה במערכת Auto Start Stop. מומלץ להביא את הרכב בהקדם האפשרי לבדיקה במרכז שירות מורשה סובארו מטעם היבואן.**
- **אם נורית האזהרה של מערכת Auto Start Stop מאירה בצבע צהוב שלא בתנאים המפורטים להלן, ואינה כבית גם לאחר שמנתקים את המערכת בלחיצה ממושכת על המתג לניתוק מערכת Auto Start Stop, הבא את הרכב בהקדם האפשרי לבדיקה במוסך. מומלץ לפנות למרכז שירות מורשה סובארו מטעם היבואן.**

נורית האזהרה של מערכת Auto Start Stop מאירה בצבע צהוב כשפותחים את מכסה תא המנוע בזמן שהמנוע הודמם באופן זמני על ידי מערכת Auto Start Stop.

במקרה זה, מטעמי בטיחות, המנוע אינו מותנע מחדש באופן אוטומטי גם כשמרפים מדוושת הבלם. עליך להתניע את המנוע באופן ידני.

▼ **נורית חיווי לניתוק של מערכת Auto Start Stop (צהובה)**

הנורית מאירה בצהוב כאשר מנתקים את מערכת Auto Start Stop בלחיצה על המתג לניתוק מערכת Auto Start Stop. הנורית כבית כאשר מפעילים את מערכת Auto Start Stop בלחיצה נוספת על המתג לניתוק מערכת Auto Start Stop.

■ נורית חיווי של מערכת Auto Start Stop (ירוקה)

נורית החיווי מאירה כשהמנוע מודמם באופן זמני על ידי מערכת Auto Start Stop. הנורית כבית כשהמנוע מותנע מחדש.

■ נורית חיווי 'לא התגלתה פעילות' של מערכת Auto Start Stop

נורית החיווי מאירה כשעוצרים את הרכב אבל תנאי הפעולה להדממה בסיבובי סרק אינם מתקיימים. נורית החיווי כבית לאחר שמתחילים שוב בנסיעה. עיין בנושא "תנאים שבהם המערכת לא תפעל" ☜ 312.

■ נורית חיווי של מערכת X-MODE (אם קיימת)

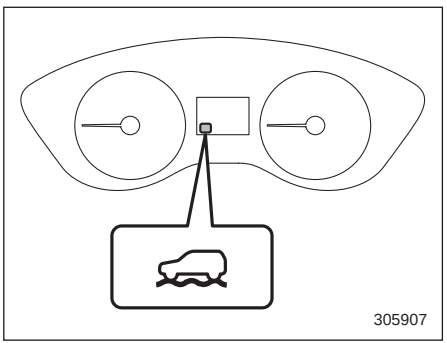

נורית חיווי של מערכת X-MODE (סוג A)

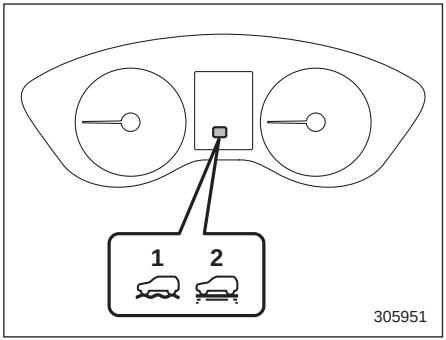

נורית חיווי של מערכת X-MODE (סוג B)

1) חיווי מצב X-MODE או חיווי מצב D.SNOW/MUD
2) חיווי מצב SNOW/DIRT

נורית זו מאירה כשמערכת X-MODE פעילה. הנורית כבית כשמערכת X-MODE מנותקת. עיין בנושא "הפעלה/ניתוק של מערכת X-MODE" ☜ 300.

■ נורית חיווי לבקרת נסיעה במורד (אם קיימת)

נורית זו מאירה כשבקרת הנסיעה במורד נמצאת במצב המתנה. היא מהבהבת כשבקרת הנסיעה במורד פועלת. היא כבית כשהתפקוד לבקרת נסיעה במורד אינו זמין. עיין בנושא "תפקוד של בקרת נסיעה במורד" ☜ 302.

■ נורית אזהרה למערכת BSD/SRVD (אם קיימת)

נורית האזהרה מאירה כשמתגלה תקלה במערכת BSD/SRVD. במקרה זה, נורית האזהרה של מערכת BSD/SRVD מאירה בצג שבלוח המחוונים (LCD צבעוני). כשהנורית מאירה, דאג שהרכב ייבדק במוסך בהקדם האפשרי. מומלץ לפנות למרכז שירות מורשה סובארו מטעם היבואן.

■ נורית חיווי לניתוק של מערכת BSD/SRVD (אם קיימת)

הנורית מאירה כשמנתקים את מערכת BSD/SRVD בלחיצה על מתג הניתוק של מערכת BSD/SRVD, או כשמערכת BSD/SRVD מושעית באופן זמני. במקרה זה, נורית החיווי לניתוק של מערכת BSD/SRVD מאירה בצג שבלוח המחוונים (LCD צבעוני). לפרטים, עיין בנושא "מערכת BSD/SRVD" ☜ 323.

■ נורית אזהרה למערכת RAB (אם קיימת)

נורית זו מאירה כשמתגלה תקלה במערכת האוטומטית לבלימה בנסיעה לאחור. עיין בנושא "מערכת אוטומטית לבלימה בנסיעה לאחור" ☜ 331.

■ נורית חיווי לניתוק מערכת RAB (אם קיימת)

נורית זו מאירה כשמנתקים את המערכת האוטומטית לבלימה בנסיעה לאחור, או כשהמערכת האוטומטית לבלימה בנסיעה לאחור מושעית באופן זמני. עיין בנושא "מערכת אוטומטית לבלימה בנסיעה לאחור" ☜ 331.

■ נורית חיווי לפעולה של המערכת לניטור הנהג (ירוקה)/נורית אזהרה של המערכת לניטור הנהג (צהובה) (אם קיימת)

▼ נורית חיווי פעולה של המערכת לניטור הנהג (ירוקה)

חיווי זה מופיע כשהמערכת לניטור הנהג פעילה. עיין בנושא "נורית חיווי פעולה של המערכת לניטור הנהג (ירוקה)" ☜ 349.

▼ נורית האזהרה של המערכת לניטור הנהג (צהובה)

אזהרה זו מופיעה כשמתגלה תקלה במערכת לניטור הנהג. דאג שהרכב ייבדק במוסך בהקדם האפשרי. מומלץ לפנות למרכז שירות מורשה סובארו מטעם היבואן.

■ נורית חיווי לניתוק של המערכת לניטור הנהג (אם קיימת)

החיווי מופיע כאשר לוחצים על מתג הניתוק של המערכת לניטור הנהג כדי לנתק את המערכת לניטור הנהג. עיין בנושא "נורית חיווי לניתוק של המערכת לניטור הנהג" ☜ 349.

■ נורית חיווי להפסקת פעולה זמנית של המערכת לניטור הנהג (אם קיימת)

חיווי זה מופיע כשפעולתה של המערכת לניטור הנהג הופסקה באופן זמני. עיין בנושא "נורית חיווי להפסקת פעולה זמנית של המערכת לניטור הנהג" ☜ 349.

הערה

פעולתה של המערכת לניטור הנהג נפסקת באופן זמני בנסיבות הבאות.

- **כשטמפרטורת המודול של המערכת לניטור הנהג גבוהה.**

■ נורית אזהרה לקרח על הכביש (אם קיימת)

בטמפרטורה חיצונית של 3°C ומטה מאירה נורית האזהרה לקרח על הכביש כדי להזהיר את הנהג שפני הדרך עלולים להיות מכוסים בשכבה של קרח.

הערה

- **הטמפרטורה החיצונית המוצגת מתייחסת לסביבת החיישן בלבד. ייתכן שהטמפרטורה המוצגת תהיה שונה מהטמפרטורה החיצונית בפועל.**
- **יש להתייחס לאזהרת קרח על הכביש כאל אזהרה כללית בלבד. יש להקפיד ולבדוק את תנאי הדרך בפועל לפני תחילת הנסיעה.**
- **לאחר שהוצג מסך ההתראה לקרח על הכביש, הוא לא יופיע פעם נוספת אלא אם טמפרטורת הסביבה עלתה עד 5°C לפחות.**

3-7. צג בלוח המחוונים (LCD צבעוני, אם קיים)

⚠ אזהרה

לפני שמפעילים את הצג שבלוח המחוונים (LCD צבעוני) במהלך הנסיעה, יש לוודא שניתן לעשות זאת בצורה בטוחה. אם ההפעלה של הצג שבלוח המחוונים (LCD צבעוני) עלולה לפגוע ביכולתך להתרכז בנהיגה, עצור את הרכב לפני השימוש בתפקודים של הצג. אסור להתרכז בצג בזמן הנהיגה. אחרת, תשומת הלב שלך תוסח מהנעשה בדרך והתוצאה עלולה להיות תאונה.

בצג שבלוח המחוונים (LCD צבעוני) מופיעים פריטי מידע שונים. בנוסף, אם מתגלה תקלה, תופיע הודעת אזהרה בצג. ניתן לבצע גם כוונונים שונים של התוכן המוצג.

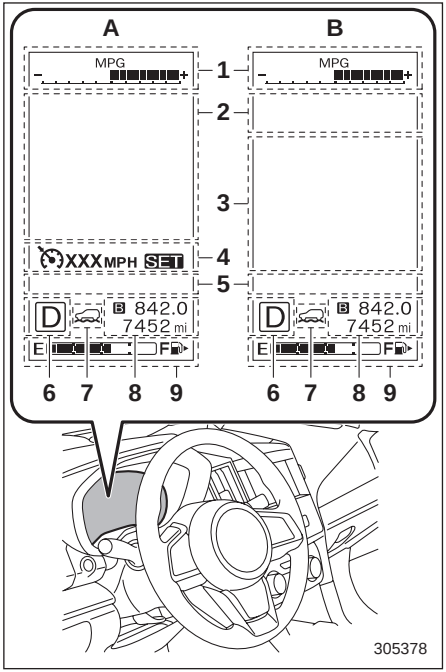

צג בלוח המחוונים (LCD צבעוני)

1) מחוון ECO (עיין בנושא "מחוון ECO" ☜ 152.)
2) מסך אזהרה (עיין בנושא "מסך אזהרה" ☜ 181.)/מסך בסיסי (עיין בנושא "מסכים בסיסיים" ☜ 183.)
3) מסך EyeSight
4) צג מידע בקרת שיוט

5) מסך חיוויים (עיין בנושא "מסך חיוויים" ☜ 181.)
6) חיווי מצב ידית בורר ההילוכים/ההילוך המשולב (עיין בנושא "חיווי מצב ידית בורר ההילוכים/מחוון מצב ההילוכים" ☜ 174.)
7) חיווי מערכת X-MODE (אם קיימת) (עיין בנושא "נורית חיווי של מערכת X-MODE" ☜ 177.) חיווי SI-DRIVE (עיין בנושא "נורית חיווי למערכת SI-DRIVE" ☜ 174.)
8) מד מרחק כולל (עיין בנושא "מד מרחק כולל" ☜ 150.)/ מד מרחק נסיעה כפול (עיין בנושא "מד מרחק נסיעה כפול" ☜ 151.)
9) מד דלק (עיין בנושא "מד דלק" ☜ 151.)

A: כשמערכת Eyesight מנותקת, או בדגמים ללא מערכת Eyesight

B: כשמערכת Eyesight פעילה

■ עקרונות הפעלה בסיסיים

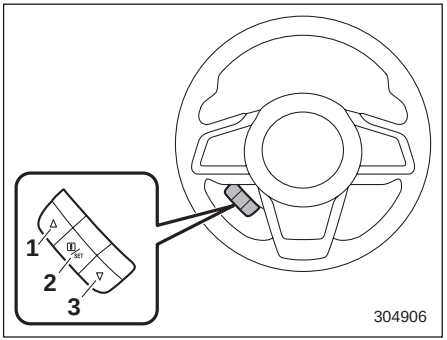

מתגי בקרה

1) ▲ (מעלה)
2) SET/i (אישור)
3) ▼ (מטה)

בלחיצה על הלחצן ▲ או על הלחצן ▼ שבין מתגי הבקרה, ניתן לעבור בין המסכים והפריטים המוצעים לבחירה. במשיכה של המתג "SET/i" כלפיך אפשר לבחור ולקבוע פריטים.

אם קיימות הודעות שימושיות דוגמת מידע על הרכב, התראות וכדומה, הן עשויות להתפרץ אל התצוגה הנוכחית ולהופיע על הצג בלוויית צליל. כשמופיעה הודעה כזו עליך לנקוט באמצעים המתאימים, כמתחייב מההודעה המוצגת.

לאחר שמוצגות התראות, שבה המערכת לתצוגה המקורית בתוך מספר שניות. כאשר התזכורת למידע "i" מופיעה בצג, ניתן יהיה להציג שוב את מסך האזהרה. כדי לשוב ולהציג הודעה שמוצג לגביה סמל תזכורת "i" משוך כלפיך את המתג "SET/i" שבגלגל ההגה.

הערה

כשמופיע בצג הרב-תכליתי (LCD צבעוני) מסך ההגדרות, לא ניתן לבקר את הצג שבלוח-המחוונים (LCD צבעוני) בעזרת הלחצנים "▲", "▼" ו-"SET/i" שבמתג הבקרה.

■ מסך הכניסה (אנימציית פתיחה) ומסך הפרידה (אנימציית סיום)

לאחר שמשחררים את נעילת הדלתות ופותחים ושוב סוגרים את דלת הנהג, מוצג בצג שבלוח-המחוונים (LCD צבעוני) מסך הכניסה (אנימציית פתיחה) במשך כ-20 שניות.

כשמעבירים את מערכת ההצתה למצב LOCK/OFF, מופיע בהדרגה בצג שבלוח-המחוונים (LCD צבעוני) מסך הפרידה (אנימציית סיום).

הערה

- **הכיתובים והמראה של מסך הכניסה ומסך הפרידה בפועל עשויים להיות שונים.**
- **אם מעבירים את מערכת ההצתה למצב ON כאשר מוצג מסך הכניסה, מופיע המסך הבסיסי.**
- **לאחר שמסך הכניסה מופיע, חייב לעבור פרק זמן מסוים עד שהוא מופיע שנית.**
- **לאחר שמשחררים את הנעילה של דלת הנהג, אם מעבירים את מערכת ההצתה למצב אחר, מסך הכניסה לא יופיע גם אם פותחים ושוב סוגרים את דלת הנהג.**
- **מסך הכניסה נעלם אם נועלים את דלת הנהג בעזרת השלט-רחוק (בכל הדגמים) או המערכת להפעלה ללא מפתח (אם קיימת) כאשר מוצג מסך הכניסה.**
- **ניתן להפעיל או לבטל את מסכי הכניסה המופיעים בצג הרב תכליתי (LCD צבעוני) ובמערכת השמע/ניווט.**
- **אפשר לקבוע שמסך הכניסה יוצג או לבטל את הצגתו. לפרטים, עיין בנושא "מסך כניסה" ☜ 185.**
- **אפשר לקבוע שמסך הפרידה יוצג או לבטל את הצגתו. לפרטים, עיין בנושא "מסך פרידה" ☜ 185.**

■ מסך אזהרה

דוגמה של אזהרה

אם יש הודעת אזהרה או התראת תחזוקה, הן יופיעו במסך זה. עליך לנקוט באמצעים המתאימים כמתחייב מההודעות המוצגות.

■ מסך חיוויים

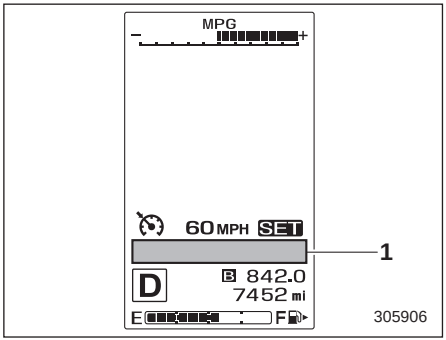

1) מסך חיוויים

במצבים המתאימים, החיוויים הבאים מופיעים במסך החיוויים.

הערה

כשצריך להציג מידע אזהרה, הוא יופיע במסגרת חמישה חיוויי אזהרה, לפי סדר חומרה עולה, משמאל לימין. אם צריך להציג שישה פריטים של מידע אזהרה או יותר, משוך את מתג "i/SET" כדי להציג את הפריטים הבאים.

סימן	שם	עמוד
	נורית חיווי לדלת פתוחה	165
	נורית אזהרה 'מכסה תא המנוע פתוח'	165
	נורית אזהרה לפנסים ראשיים עם נוריות LED (אם קיימים)	176
	נורית חיווי לסייען אלומה גבוהה (אם קיים)	175
SRH OFF	חיווי אזהרה לפנסים ראשיים המגיבים לסיבוב ההגה (אם קיימים)	176
	נורית אזהרה למפלס שמן מנוע נמוך	159
RAB	נורית אזהרה למערכת RAB (אם קיימת)	178
RAB OFF	נורית חיווי לניתוק מערכת RAB (אם קיימת)	178
	נורית אזהרה למערכת BSD/SRVD (אם קיימת)	178
OFF	נורית חיווי לניתוק של מערכת BSD/SRVD (אם קיימת)	178
	נורית חיווי של מערכת X-MODE (אם קיימת)	177

סימן	שם	עמוד
	נורית אזהרה של מערכת Auto Start Stop / נורית חיווי לניתוק מערכת Auto Start Stop (צהובה)	176
	נורית אזהרה לתקלה במערכת הפילוס האוטומטי של אלומת הפנסים הראשיים (בדגמים המצוידים בפנסים ראשיים עם נוריות LED)	176
	חיווי אזהרה למפלס נוזל השטיפה של השמשה הקדמית	160
	נורית חיווי של מערכת Auto Start Stop (ירוקה)	177
	נורית חיווי 'לא התגלתה פעילות' של מערכת Auto Start Stop	177
	נורית חיווי לבקרת נסיעה במורד (אם קיימת)	177
	נורית חיווי להחזקת הרכב בפועל על ידי המערכת לניטור הנהג (ירוקה) (אם קיימת)	178
	נורית אזהרה של המערכת לניטור הנהג (צהובה) (אם קיימת)	178
OFF	נורית חיווי לניתוק של המערכת לניטור הנהג (אם קיימת)	178

סימן	שם	עמוד
	נורית חיווי להפסקת פעולה זמנית של המערכת לניטור הנהג (אם קיימת)	178
	נורית אזהרה לקרח על הכביש	179

■ מסכים בסיסיים

בעזרת הלחצן "▲" או הלחצן "▼" שבגלגל ההגה, אפשר להחליף את המסך שמוצג באופן קבוע.

מסך צריכת דלק ממוצעת:

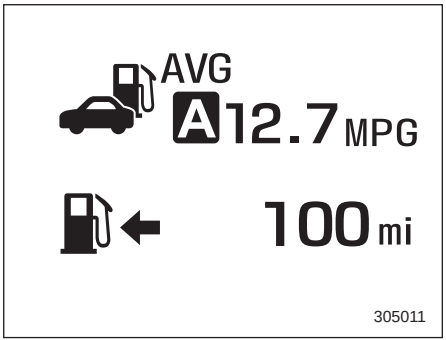

: צריכת דלק ממוצעת
: טווח נסיעה עם הדלק שנותר במיכל

מסך זה מציג את צריכת הדלק הממוצעת מאז האיפוס האחרון של מד מרחק הנסיעה.

הערה

טווח הנסיעה עם הדלק שנותר במיכל הוא הערכה כללית בלבד. הערך המופיע עשוי להיות שונה מטווח הנסיעה בפועל עם כמות הדלק שנותרה, כך שעליך למלא את המיכל מיד כאשר נורית האזהרה למפלס דלק נמוך נדלקת.

מסך צריכת דלק נוכחית:

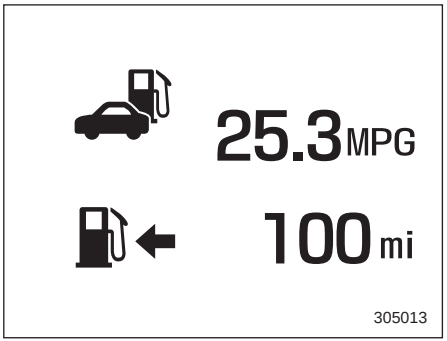

: צריכת דלק ממוצעת
: טווח נסיעה עם הדלק שנותר במיכל

הערה

טווח הנסיעה עם הדלק שנותר במיכל הוא הערכה כללית בלבד. הערך המופיע עשוי להיות שונה מטווח הנסיעה בפועל עם כמות הדלק שנותרה, כך שעליך למלא את המיכל מיד כאשר נורית האזהרה למפלס דלק נמוך נדלקת.

מסך מידע נסיעה:

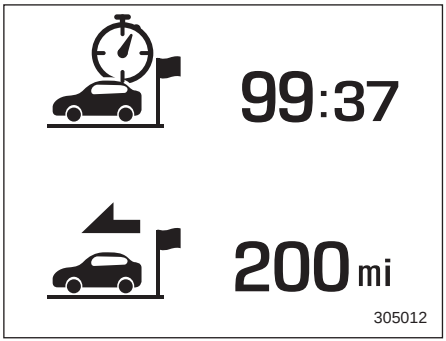

: משך נסיעה
: מרחק נסיעה

במסך זה מופיעים משך הנסיעה (הזמן שחלף מאז שמערכת ההצתה הועברה למצב ON) ומרחק הנסיעה (המרחק שהרכב נסע מאז שמערכת ההצתה הועברה למצב ON).

מסך מד מהירות דיגיטלי:

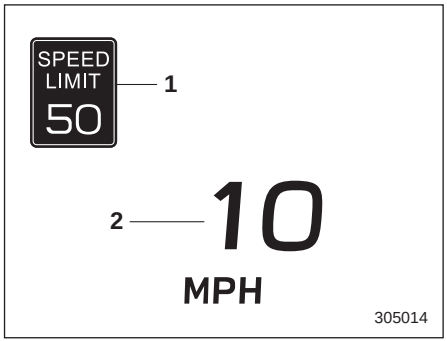

1) חיווי מגבלת המהירות (אם קיים)
2) מהירות הנסיעה

במסך זה מוצגת מהירות הנסיעה הנוכחית.

מסך מערכת Auto Start Stop:

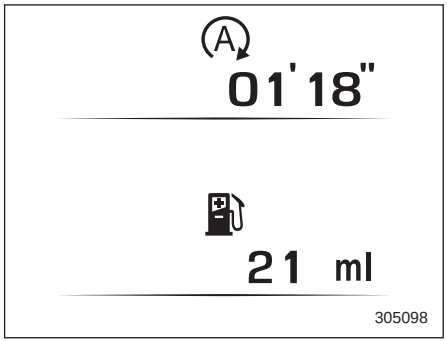

Ⓐ: משך הזמן הכולל שבו הודמם המנוע על ידי מערכת Auto Start Stop
⛽: כמות הדלק הכוללת שנחסכה הודות להדממת המנוע על ידי מערכת Auto Start Stop

הערכים מחושבים מאז האיפוס האחרון של מד מרחק הנסיעה שמוצג כעת ועד עתה. טווחי המדידה הם כמפורט להלן:

- משך הזמן הכולל: מ-00 דק' ו-00 שנ' עד 9,999 שע', 59 דק' ו-59 שנ'
- כמות הדלק הכוללת: מ-0 מ"ל עד 9,999.999 ליטר.

הערה

- **כשמאפסים את מד מרחק הנסיעה, מאופסים גם הנתונים של הזמן הכולל וכמות הדלק הכוללת שנחסכה, והמתייחסים לאותו קטע נסיעה.**
- **למשך הנסיעה הכולל נוסף גם הזמן שבו הודמם המנוע על ידי מערכת Auto Start Stop.**

מסך מערכת TPMS (אם קיימת):

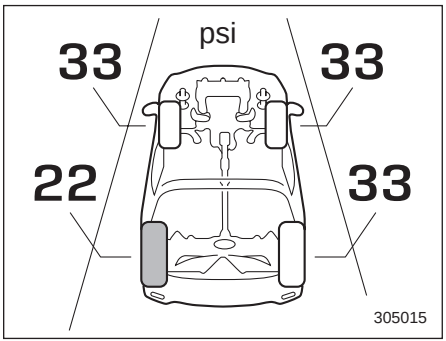

במסך מצוין לחץ האוויר בכל אחד מהצמיגים. כשלחץ האוויר באחד מהצמיגים נמוך מדי, מופיעים במסך אותו צמיג, ולחץ האוויר שלו, בצבע צהוב.

הערה

ערכי לחץ האוויר בצמיגים מוצגים מספר דקות לאחר תחילת הנסיעה.

מסך הכניסה למסכי התפריטים:

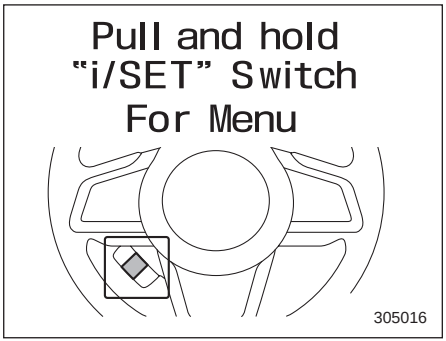

כשמסך זה נבחר, משוך והחזק את מתג "i/SET" כדי להציג את מסך התפריטים.

■ מסכי תפריטים

משוך והחזק את מתג "i/SET" כדי להיכנס למסכי התפריטים כשכל התנאים הבאים מתקיימים.

- מסך הכניסה למסכי התפריטים נבחר.
- תזכורת המידע "i" אינה מופיעה.

הערה

- **פריטי הכוונון הזמינים בצג שבלוח המחוונים (LCD צבעוני) בזמן הנהיגה מוגבלים.**
- **למידע על הגדרות התפקודים והכוונונים בצג שבלוח המחוונים, עיין בנושא "קביעת פונקציות"** ☞ 24.

בעזרת הלחצן "▲" או הלחצן "▼" שבגלגל ההגה, אפשר לבחור בתפריט. משוך את המתג "i/SET" כדי להיכנס לתפריט שנבחר.

הערה

בעקבות בחירה בתפריט "Go Back" (חזרה) חוזרת המערכת למסך הקודם.

▼ הגדרות המסך

לאחר כניסה לתפריט "Screen Settings" (הגדרות מסך), בחר באחד מהתפריטים הבאים:

▽ מסך כניסה

אפשר להפעיל את מסך הכניסה או לבטל אותו.

▽ מסך פרידה

אפשר להפעיל את מסך הפרידה או לבטל אותו.

▽ תנועה ראשונית של המחוונים

ניתן להפעיל או לבטל את התנועה של מחוגי המדים והמחוונים כשמעבירים את מערכת ההצתה למצב ON.

▽ יחידות

שינוי של היחידות המופיעות בצג שבלוח המחוונים (LCD צבעוני), בצג הרב-תכליתי מסוג A (שחור-לבן) ובצג הרב-תכליתי מסוג B (LCD צבעוני).

▽ יחידות לחץ האוויר בצמיגים (בדגמים בעלי מפרט אמריקני)

שינוי של היחידות המופיעות במערכת לניטור לחץ האוויר בצמיגים.

▽ שפות

שינוי השפה המוצגת בצג שבלוח המחוונים (LCD צבעוני) ובצג הרב-תכליתי (LCD צבעוני).

▼ עצמת הקול של צלילי ההתראה

קביעת עצמת הקול של ההתראות של מערכת EyeSight, עצמת הקול של ההתראות של מערכת BSD/SRVD ועצמת הקול של ההתראות של מערכת RAB.

▼ מערכת Eyesight (בדגמים עם מערכת Eyesight)

הערה

לפרטים על השימוש במערכת EyeSight, עיין בנספח למדריך לנהג העוסק במערכת EyeSight.

▼ **מערכת RAB (אם קיימת)**

▽ **התראה קולית של סונאר**

אפשר להפעיל או לבטל את צליל ההתראה שמושמע כשהמערכת האוטומטית לבלימה בנסיעה לאחור פועלת ומתגלים מכשולים בנסיעה לאחור.

הערה

בדגמים המצוידים במערכת אוטומטית לבלימה בנסיעה לאחור, עיין בנושא "מערכת אוטומטית לבלימה בנסיעה לאחור" ☜ 331.

▼ **הגדרות הרכב**

לאחר כניסה לתפריט "Vehicle Setting" (הגדרות הרכב), בחר באחד מהתפריטים הבאים:

▽ **מערכת מפתח חכם**

קביעת הגדרות השימוש במערכת המפתח החכם.

• אותות קוליים (אם התפקוד קיים)

קביעת הצליל האלקטרוני שמושמע כשנועלים את הדלתות או משחררים את נעילתן.

• מהבהבי חירום

קביעת הפעולה של מהבהבי החירום כשנועלים את הדלתות או משחררים את נעילתן.

• שחרור נעילה של דלת הנהג (אם התפקוד קיים)

אפשר לבחור אם רק הנעילה של דלת הנהג תשוחרר, או שהנעילה של כל הדלתות תשוחרר בו-זמנית, כשמשחררים את הנעילה של דלת הנהג.

• שחרור הנעילה של הדלת האחורית המתרוממת (אם התפקוד קיים)

אפשר לבחור אם רק הנעילה של הדלת האחורית המתרוממת תשוחרר, או שהנעילה של כל הדלתות תשוחרר בו-זמנית, כשניגשים לאזור המטען.

▽ **מפשיר אדים**

קביעה והתאמה אישית של הפעולה של מפשיר האדים.

▽ **תאורה פנימית**

קביעה והתאמה אישית של משך ההשהיה לפני הכיבוי של התאורה הפנימית.

▽ **נעילה ושחרור אוטומטיים של הדלתות**

קביעת התנאים לנעילה ושחרור אוטומטיים של הדלתות

• נעילה אוטומטית של הדלתות:

קבע את התנאים לנעילה אוטומטית של הדלתות על פי הפריטים הבאים.

– מהירות הנסיעה: כשמהירות הנסיעה עולה על 20 קמ"ש.
– שילוב מצב חנייה, או שילוב ממצב חנייה למצב אחר: כשמעבירים את ידית בורר ההילוכים למצב כלשהו מלבד P.
– Off: השבתת התפקוד.

• שחרור אוטומטי של נעילת הדלתות:

קבע את התנאים לשחרור אוטומטי של נעילת הדלתות על פי הפריטים הבאים.

– שילוב מצב חנייה, או שילוב ממצב חנייה למצב אחר: כשמעבירים את ידית בורר ההילוכים למצב P.
– בהעברה של מערכת ההצתה למצב OFF: כשמעבירים את מערכת ההצתה למצב OFF.
– בפתיחה של דלת הנהג: כשפותחים את דלת הנהג.
– Off: השבתת התפקוד.

▼ **חיישן תאורה אוטומטית**

קביעה והתאמה אישית של הרגישות של חיישן התאורה האוטומטית.

▼ **תאורת קבלת פנים**

קביעת זמן העזיבה וההגעה.

• קביעת זמן ההגעה

קביעת משך התאורה של הפנסים הראשיים כשמתקרבים לרכב.

• קביעת זמן העזיבה

קביעת משך התאורה של הפנסים הראשיים כשמתרחקים מהרכב.

▽ **איתות למעבר נתיב בלחיצה בודדת**

הפעלת או ביטול של האיתות למעבר נתיב בלחיצה בודדת.

▽ **הגדרת המראות החיצוניות (אם התפקוד קיים)**

אפשר להפעיל את התפקוד של הטיית המראות כלפי מטה בנסיעה לאחור או לבטל אותו.

▼ **הגדרות ברירת מחדל**

בחר באפשרות "Yes" (כן) כדי להשתמש במסך התפריט על מנת להחזיר את ההגדרות שהותאמו אישית לברירות המחדל שנקבעו במפעל. בחר באפשרות "No" (לא) כדי לחזור למסך הקודם מבלי לחזור לברירות המחדל שנקבעו במפעל.

3-8. צג רב-תכליתי (שחור-לבן)

הערה

בדגמים המצוידים בצג רב-תכליתי (LCD צבעוני), עיין בנושא "צג רב-תכליתי (LCD צבעוני)" ☜ 193.

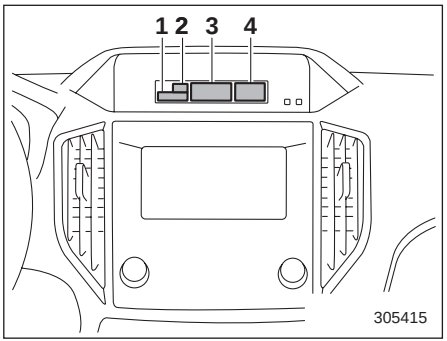

1) חיווי טמפרטורה חיצונית
2) נורית חיווי של מערכת X-MODE (אם קיימת)
3) תצוגת מידע נסיעה
4) שעון

כשמערכת ההצתה במצב ACC, השעון מופיע בצג.

כשמערכת ההצתה במצב ON, מופיעים בצג חיווי הטמפרטורה החיצונית, תצוגת מידע הנסיעה והשעון.

הערה

הערכים המוצגים עשויים להשתנות בהתאם לתנאי הנסיעה של הרכב. כמו כן, הערכים המוצגים עשויים להיות שונים במעט מהערכים בפועל ויש להתייחס אליהם כאל מידע כללי בלבד.

■ תצוגת מידע נסיעה

הערה

אפשר לקבוע בו-זמנית הן את היחידות של הצג הרב-תכליתי (שחור-לבן) והן את היחידות המופיעות בלוח המחוונים. לפרטים על קביעת השפה והיחידות, עיין בנושא "לוח מחוונים מסוג A" ☜ 152 או בנושא "מסכי תפריטים" ☜ 185.

▼ כיצד להחליף את פריטי המידע המופיעים בצג

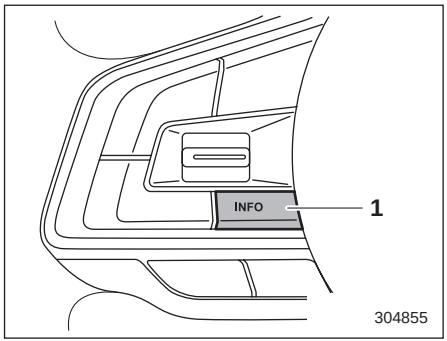

1) לחצן INFO

בעקבות לחיצה על הלחצן INFO שבגלגל ההגה, מוחלפים פריטי המידע המופיעים בצג לפי הסדר הבא.

Driving range on remaining fuel
↓
Average fuel consumption
↓
Current fuel consumption
↓
Journey time*1
↓
Average vehicle speed
↓
Auto start stop time*1
↓
Blank

*1: דגמים ללא צג בלוח המחוונים (LCD צבעוני)

▼ טווח נסיעה עם הדלק שנותר במיכל

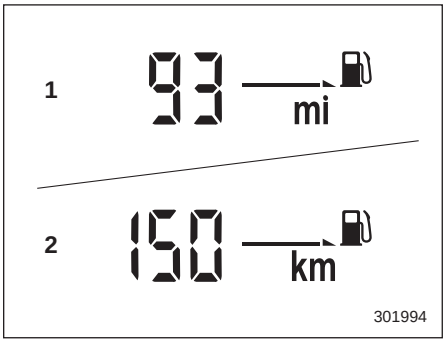

1) כשקובעים שהיחידות שבהן מוצג המידע יהיו מיילים לשעה
2) כשקובעים שהיחידות שבהן מוצג המידע יהיו קמ״ש

טווח הנסיעה מראה את המרחק אותו אפשר לנסוע בהתחשב בכמות הדלק שנותרה במיכל ובצריכת הדלק הממוצעת.

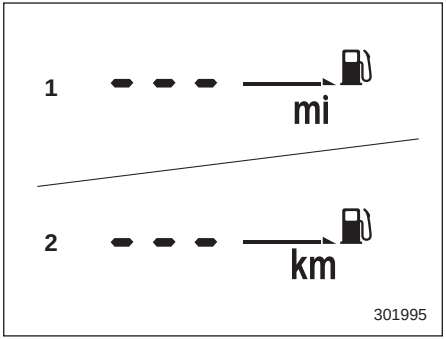

1) כשקובעים שהיחידות שבהן מוצג המידע יהיו מיילים לשעה
2) כשקובעים שהיחידות שבהן מוצג המידע יהיו קמ"ש

כאשר חיווי טווח הנסיעה מראה "---", נותרה רק כמות מזערית של דלק במיכל.

הערה

טווח הנסיעה עם הדלק שנותר במיכל הוא הערכה כללית בלבד. הערך המופיע עשוי להיות שונה מטווח הנסיעה בפועל עם כמות הדלק שנותרה, כך שעליך למלא את המיכל מיד כאשר נורית האזהרה למפלס דלק נמוך נדלקת.

▼ צריכת דלק ממוצעת

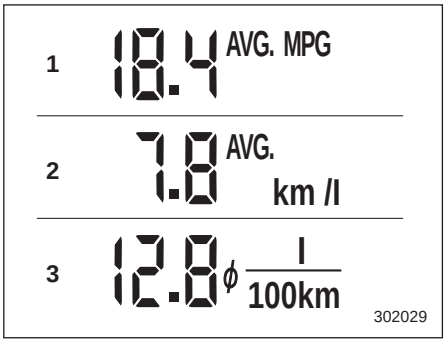

1) הצגת טווח הנסיעה לגלון של דלק
2) הצגת טווח הנסיעה לליטר של דלק
3) הצגת צריכת הדלק ל-100 ק"מ

בתצוגה מופיעה צריכת הדלק הממוצעת מאז האיפוס האחרון של מד מרחק הנסיעה.

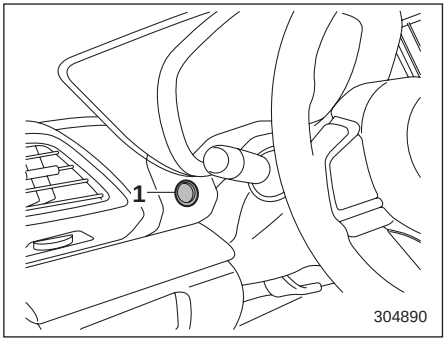

1) מתג איפוס מד מרחק הנסיעה

בעקבות לחיצה על מתג איפוס מד מרחק הנסיעה יוצגו לחילופין צריכת הדלק הממוצעת בנסיעה A וצריכת הדלק הממוצעת בנסיעה B.

כשמאפסים את הנתונים של אחת הנסיעות, מאופס גם הנתון של צריכת הדלק הממוצעת באותה נסיעה.

הערה

לאחר שמאפסים את הנתונים של אחת הנסיעות, תוצג צריכת הדלק הממוצעת המתייחסת אליה רק לאחר שעוברים קילומטר נוסף של נסיעה.

▼ צריכת דלק נוכחית

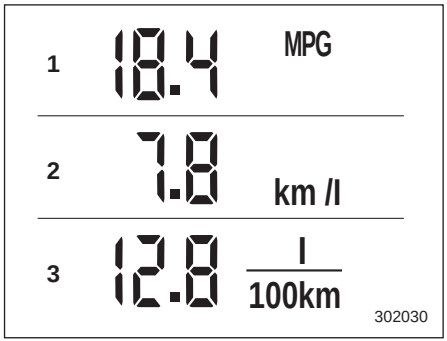

1) הצגת טווח הנסיעה לגלון של דלק
2) הצגת טווח הנסיעה לליטר של דלק
3) הצגת צריכת הדלק ל-100 ק״מ

חיווי זה מציג את צריכת הדלק ברגע הנוכחי.

▼ מהירות נסיעה ממוצעת

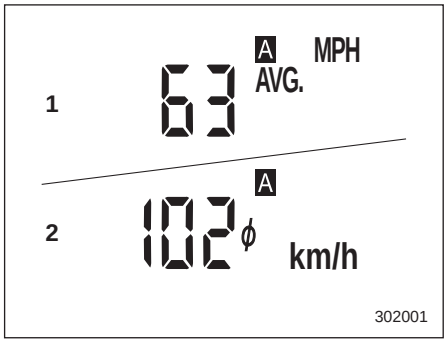

1) כשבוחרים ביחידות של מיילים
2) כשבוחרים ביחידות של ק״מ

בתצוגה מצוינת מהירות הנסיעה הממוצעת מאז האיפוס האחרון של מד מרחק הנסיעה. בעקבות לחיצה על מתג איפוס מד מרחק הנסיעה יוצגו לחילופין מהירות הנסיעה הממוצעת בנסיעה A ומהירות הנסיעה הממוצעת בנסיעה B. כשמאפסים את הנתונים של אחת הנסיעות, מאופס גם הנתון של מהירות הנסיעה הממוצעת באותה נסיעה.

הערה

לאחר שמאפסים את הנתונים של אחת הנסיעות, תוצג מהירות הנסיעה הממוצעת המתייחסת אליה רק לאחר שעוברים קילומטר נוסף של נסיעה.

▼ משך הזמן של מערכת Auto Start Stop

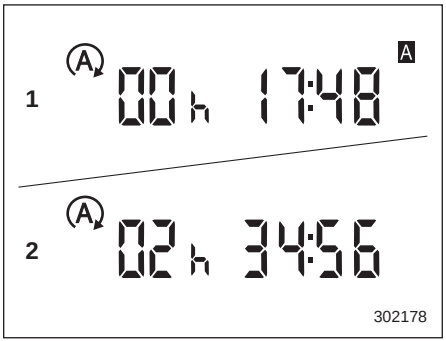

1) הזמן הכולל בשילוב עם מונה מרחק הנסיעה
2) הזמן הכולל בשילוב עם מערכת ההצתה

בתצוגה מצוין המשך הכולל של זמן ההדממה של המנוע על ידי מערכת Auto Start Stop, בדרכים הבאות.

הזמן הכולל בשילוב עם מונה מרחק הנסיעה: תצוגת המשך הכולל של זמן ההדממה של המנוע על ידי מערכת Auto Start Stop מאז הפעם האחרונה שבה אופס מד מרחק הנסיעה שמוצג כעת. בעקבות לחיצה על מתג TRIP RESET יוצגו לחילופין המשך הכולל של זמן ההדממה של המנוע בנסיעה A והמשך הכולל של זמן ההדממה של המנוע בנסיעה B.

הערה

לאחר שמאפסים את מונה מרחק הנסיעה, משך הזמן הכולל בשילוב עם מונה מרחק הנסיעה יוצג רק לאחר שעוברים מרחק של מייל אחד (או ק"מ אחד).

הזמן הכולל בשילוב עם מערכת ההצתה:
משך הזמן הכולל שבו הודמם המנוע על ידי מערכת Auto Start Stop, מאז שמערכת ההצתה הועברה למצב ON ועד עתה.

▽ כיצד לשנות את מצב התצוגה

פעל באופן הבא כדי לעבור בין תצוגת המשך הכולל של זמן ההדממה של המנוע בשילוב עם מונה מרחק הנסיעה, לבין המשך הכולל של זמן ההדממה של המנוע בשילוב עם מערכת ההצתה.

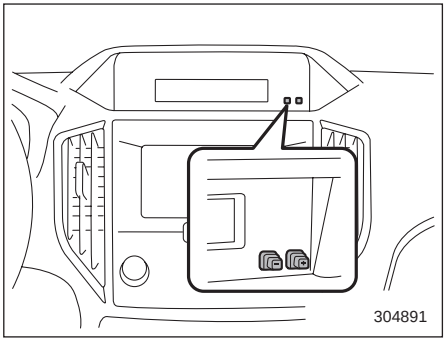

1. לחץ לחיצה ממושכת על כפתור "+" הסמוך לצג המידע. התצוגה של משך ההדממה תהבהב.
2. תוך 5 שניות מרגע שהתצוגה של משך ההדממה החלה להבהב, לחץ לחיצה ממושכת על כפתור "-" הסמוך לצג המידע. התצוגה תתחלף, תהבהב במשך 2 שניות ולאחר מכן יוצג המשך הכולל של ההדממה במצב שנבחר.
3. בעקבות כל לחיצה ממושכת על כפתור "-" בתוך 3 השניות שבהן התצוגה מהבהבת, תוחלף התצוגה ותהבהב במשך 2 שניות. אם לא לוחצים לחיצה ממושכת על כפתור "-" בתוך 3 השניות שבהן התצוגה מהבהבת, תיקבע התצוגה של משך ההדממה במצב המוצג כעת.

▼ יציאה מהתצוגה של מידע הנסיעה

בחר בשטח הריק בתפריט כדי לצאת מהתצוגה הנבחרת של מידע הנסיעה.

הערה

- **הערכים של צריכת הדלק הממוצעת ומהירות הנסיעה הממוצעת מחושבים גם כאשר התצוגה של מידע הנסיעה אינה מופיעה.**
- **גם כשיוצאים מהתצוגה של מידע הנסיעה, התצוגה שבה להופיע באופן אוטומטי לאחר שמנתקים את המצבר ושבים ומחברים אותו (למשל: לצורך החלפת המצבר או החלפת נתיך).**

■ תצוגת טמפרטורה חיצונית

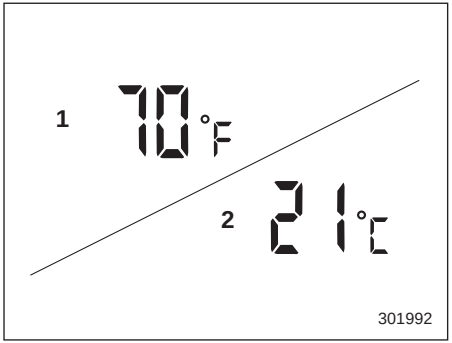

1) בדגמים בעלי מפרט אמריקני
2) מלבד דגמים בעלי מפרט אמריקני

הערה

- **תצוגת הטמפרטורה החיצונית מראה את הטמפרטורה בסביבת החיישן בלבד. ייתכן שהטמפרטורה המוצגת תהיה שונה מהטמפרטורה החיצונית בפועל.**
- **לא ניתן להחליף את יחידות המדידה של הטמפרטורה.**

▼ אזהרת קרח על הכביש

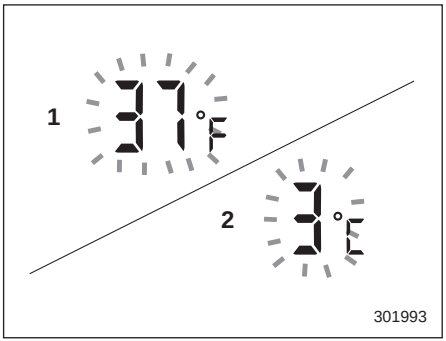

1) בדגמים בעלי מפרט אמריקני
2) מלבד דגמים בעלי מפרט אמריקני

כשהטמפרטורה החיצונית יורדת אל מתחת לערך מסוים, מהבהבת תצוגת הטמפרטורה במשך 5 שניות כדי להזהיר מפני אפשרות של קרח על הכביש.

כשמעבירים את מערכת ההצתה למצב ON, אם כבר שוררת טמפרטורה חיצונית נמוכה, לא תהבהב התצוגה של הטמפרטורה החיצונית.

הערה

ייתכן שהטמפרטורה המוצגת תהיה שונה מהטמפרטורה החיצונית בפועל. יש להתייחס לאזהרת קרח על הכביש כאל אזהרה כללית בלבד. יש להקפיד ולבדוק את תנאי הדרך בפועל לפני תחילת הנסיעה.

■ נורית חיווי של מערכת X-MODE (אם קיימת)

נורית החיווי מאירה כשמערכת X-MODE פעילה. נורית החיווי כבית כשמערכת X-MODE מנותקת.

■ שעון

לפרטים על כוונון השעון, עיין בנושא "שעון" ☞ 215.

3-9. צג רב-תכליתי (LCD צבעוני)

הערה

בדגמים עם צג רב-תכליתי (שחור-לבן), עיין בנושא "צג רב-תכליתי (שחור-לבן)" ☜ 187.

⚠ אזהרה

לפני שמפעילים את הצג הרב-תכליתי (LCD צבעוני) במהלך הנסיעה, יש לוודא שניתן לעשות זאת בצורה בטוחה. אם ההפעלה של הצג הרב-תכליתי (LCD צבעוני)עלולה לפגוע ביכולתך להתרכז בנהיגה, עצור את הרכב במקום בטוח לפני השימוש בתפקודי הצג. אסור להתרכז בצג בזמן הנהיגה. אחרת, תשומת הלב שלך תוסח מהנעשה בדרך והתוצאה עלולה להיות תאונה.

■ תפקודים

הצג הרב-תכליתי (LCD צבעוני) מציע את התפקודים הבאים.

הסבר	עמוד
תצוגה של הודעות שימושיות, דוגמת התראות	194
תצוגה של מסכים בסיסיים (דוגמת מסך של צריכת דלק)	195
הגדרות וכוונונים של הודעות תחזוקה	212

כמו כן, הצג הרב-תכליתי (LCD צבעוני) יכול לשמש גם לקביעת הגדרות של הצג הרב-תכליתי (LCD צבעוני) עצמו, ואתחול שלו.

הערה

- **כשהרכב בתנועה, ייתכן שתפקודים מסוימים ואפשרויות מסוימות לא יהיו זמינים.**
- **אפשר לקבוע בו-זמנית הן את היחידות של הצג הרב-תכליתי (LCD צבעוני) והן את היחידות המופיעות בלוח המחוונים. לפרטים על קביעת השפה והיחידות, עיין בנושא "מסכי תפריטים" ☜ 185.**
- **התמונות המופיעות במדריך לנהג הן דוגמאות בלבד. המראה בפועל עשוי להיות שונה, בהתאם לשוק ולמפרטי הרכב.**

■ מסך כניסה

כשפותחים את דלת הנהג ושוב סוגרים אותה, מופיע לפרק זמן קצר מסך הכניסה.

הערה

- **אם מעבירים את מערכת ההצתה למצב ON כאשר מוצג מסך הכניסה, מסך הכניסה נעלם.**
- **אפשר לקבוע שמסך הכניסה יוצג או לבטל את הצגתו. לפרטים, עיין בנושא "הגדרות המסך" ☜ 185.**
- **לאחר שמסך הכניסה נעלם, במשך פרק זמן מסוים הוא לא יוצג פעם נוספת אפילו אם פותחים וסוגרים את דלת הנהג פעם נוספת. זו תופעה רגילה שאינה בגדר תקלה.**

■ מסך בדיקה עצמית

הערה

כשקובעים את ההגדרה "On" (פעיל), מסך הבדיקה העצמית מופיע. לפרטים על הכוונון עיין בנושא "הפעלה/ביטול" ☜ 213.

כשמעבירים את מערכת ההצתה למצב ON מבוצעת בדיקה עצמית של הרכב. המסכים המתייחסים לפריטים הבאים מופיעים בזה אחר זה, כאשר כל אחד מהם מוצג במשך מספר שניות.

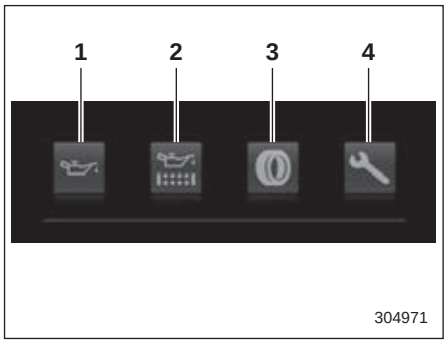

1) שמן מנוע: בדיקת המרווח להחלפת שמן מנוע.
2) מסנן שמן: בדיקת המרווח להחלפת מסנן השמן.
3) צמיגים: בדיקת המרווח של סבב הגלגלים.
4) בדיקות ותחזוקה: בדיקת המרווח לבדיקות ותחזוקה.

כשמבוצעות הבדיקות, הצבע של הסמל המציין את הפריט הנבדק משתנה.

אם יש התראה, תוצג הודעה. עליך לנקוט באמצעים המתאימים כמתחייב מההודעות המוצגות.

בתום הבדיקה העצמית, יוצגו התאריך של היום, יום ההולדת שנשמר או יום השנה שנשמר.

הערה

- **לאחר שמבוצע טיפול התחזוקה יש לשנות את ההגדרה של פריט התחזוקה המתאים. לפרטים, עיין בנושא "הגדרות תחזוקה" ☜ 212.**
- **המסך של הודעות התחזוקה מופיע אם מתקיים אחד מהתנאים הבאים.**
  - **פרק הזמן שנותר עד לתאריך הרשום שבו יש לבצע את הטיפול הוא 15 ימים או פחות.**
  - **מרחק הנסיעה הכולל עד למרחק הרשום שבו יש לבצע את הטיפול הוא כ-500 ק"מ או פחות.**
- **המסך של הודעות התחזוקה מופיע עד שמתקיים אחד מהתנאים הבאים.**
  - **פרק הזמן שחלף מהתאריך הרשום שבו יש לבצע את הטיפול הוא 15 ימים או יותר.**
  - **מרחק הנסיעה הכולל שעבר הרכב מהמרחק הרשום שבו יש לבצע את הטיפול הוא כ-500 ק"מ או יותר.**

■ מסך של הודעה מתפרצת

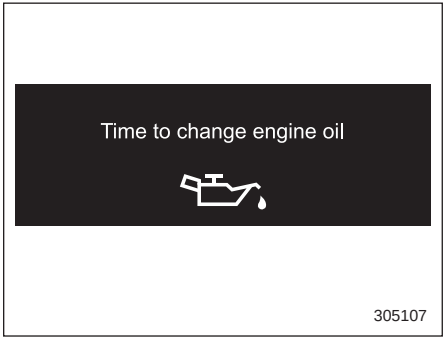

דוגמה

הודעות שימושיות דוגמת תזכורות, מידע על הרכב, התראות וכדומה, עשויות להתפרץ אל התצוגה הנוכחית ולהופיע על הצג בלוויית צליל. כשמופיעה הודעה כזו עליך לנקוט באמצעים המתאימים, כמתחייב מההודעה המוצגת.

לאחר שמוצגות הודעות מתפרצות, שבה המערכת לתצוגה המקורית בתוך מספר שניות. כמו כן, אפשר ללחוץ על הלחצן INFO כדי לדלג על המסך של ההודעה המתפרצת.

■ עקרונות הפעלה בסיסיים

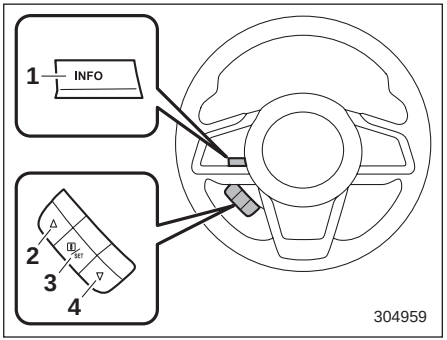

מתג בקרה

1) לחצן INFO
2) ▲
3) i/SET
4) ▼

בעקבות לחיצה על הלחצן INFO שבגלגל ההגה, מוחלפים פריטי המידע המופיעים במסך הבסיסי. אפשר להפעיל את הפריטים שבמסך ההגדרות באמצעות הלחצנים "▲", "▼" ו-"i/SET".

■ מסכים בסיסיים

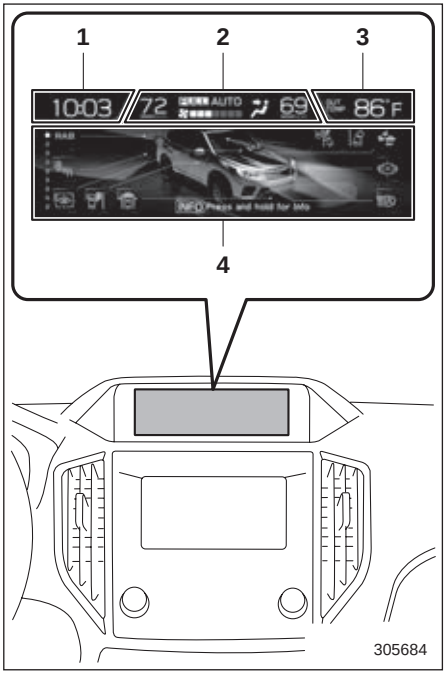

1) שעון
2) בקרת אקלים*
3) טמפרטורה חיצונית
4) מסך מידע

*: מסך זה לא מופיע בצג הרב-תכליתי (LCD צבעוני) כשמערכת ההצתה במצב ACC.

כשמערכת ההצתה במצב ACC או ON, מוצג המסך הבסיסי.

▼ תצוגת טמפרטורה חיצונית

הטמפרטורה החיצונית מוצגת בצג הרב-תכליתי (LCD צבעוני).

הערה

- **תצוגת הטמפרטורה החיצונית מראה את הטמפרטורה בסביבת החיישן בלבד. ייתכן שהטמפרטורה המוצגת תהיה שונה מהטמפרטורה החיצונית בפועל.**
- **לא ניתן להחליף את יחידות המדידה של הטמפרטורה.**

▼ מסך בקרת האקלים

המצב של מערכת בקרת האקלים מוצג בצג הרב-תכליתי (LCD צבעוני).

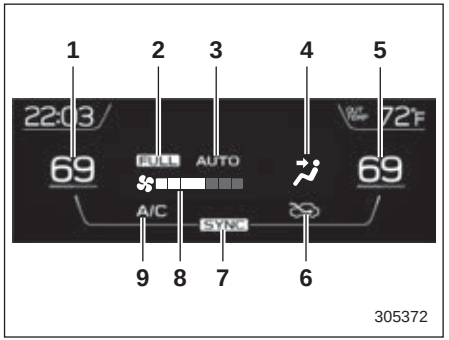

מסך בקרת האקלים

1) חיווי הטמפרטורה שנקבעה (צד שמאל)
2) חיווי FULL AUTO (מצב אוטומטי מלא)
3) חיווי AUTO (מצב אוטומטי)
4) חיווי מצב בקרת זרימת האוויר
5) חיווי הטמפרטורה שנקבעה (צד ימין)*1
6) חיווי בורר כניסת האוויר
7) חיווי מצב SYNC*1
8) חיווי מהירות המניפה
9) חיווי הפעולה של מיזוג האוויר

*1: רק בדגמים המצוידים בתפקוד SYNC

כשמפעילים את מערכת בקרת האקלים, המסך הבסיסי מוחלף במסך של בקרת האקלים. לפרטים על הפעולה של בקרת האקלים, עיין בנושא "לוח בקרת האקלים" ☜ 239.

▼ שעון

השעה מוצגת בתצורה של 12 או 24 שעות. לפרטים על כוונון השעון, עיין בנושא "שעון" ☜ 215.

▼ מסך מידע

בעקבות לחיצה על הלחצן INFO שבגלגל ההגה, מוחלפים הפריטים המופיעים במסך המידע.

תוכן	תיאור	עמוד
מסך מצב הפעולה של הרכיבים החשמליים*1	תצוגת מצב הפעולה של רכיבים ופריטי ציוד חשמליים.	198
מסך בטיחות מונעת	תצוגה של מצב הרכב.	198
מסך EyeSight*2	תצוגת מצב הפעולה של מערכת EyeSight.	199
מסך המועדפים	תצוגה של עד 3 פריטים אופציונליים.	199
מסך מידע ניווט *3	הצגת מידע הקשור למערכת הניווט.	200
מסך השמע	תצוגת מידע של מערכת השמע.	200
מסך צריכת דלק	תצוגת מידע על צריכת הדלק.	201
מסך שעון/תאריך	הצגת השעון.	201
מסך הנחיות	מעבר למסך ההגדרות.	202

*1: אם קיים
*2: בדגמים עם מערכת EyeSight
*3: בדגמים עם מערכת ניווט

▽ מסך הפעולה של הרכיבים החשמליים (אם קיים)

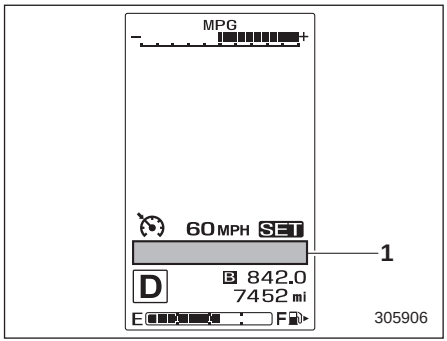

1) BSD/SRVD*
2) בלימה אוטומטית בנסיעה לאחור (RAB)*
3) התראת סטייה מנתיב*
4) בלימה טרום-התנגשות*
5) סייען האלומה הגבוהה*
6) מערכת לניטור הנהג*
*: אם קיים

במסך זה מוצג מצב הפעולה של הרכיבים החשמליים ברכב.

הערה

- **ביחס לתפקודים שאינם מותקנים ברכב, לא מוצגים חיוויים.**
- **חיוויים של תפקודים שאינם פועלים מוצגים באפור.**

▽ מסך בטיחות מונעת

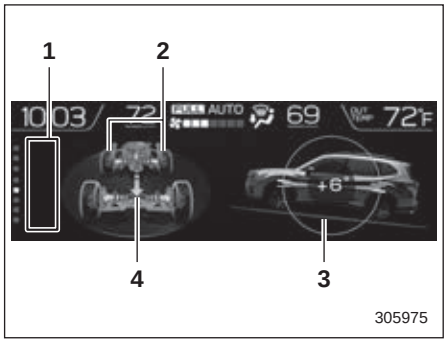

1) מסך חיוויים
2) זווית ההיגוי
3) יציבת הרכב
4) תנאי נסיעה

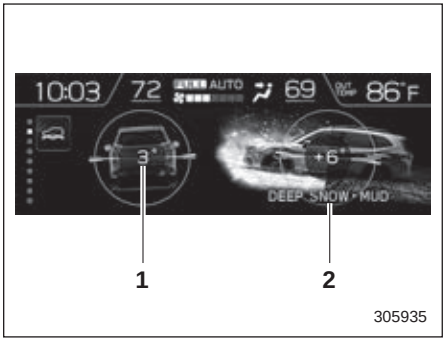

מסך מערכת X-MODE

1) יציבת הרכב
2) מערכת X-MODE

במסך זה מוצגים מצב הנסיעה של הרכב והתפקודים של מצב הפעולה. לגבי תפקודים שפועלים, החיווי מואר או מהבהב.

הערה

- **יציבת הרכב כפי שהיא מוצגת בחיווי עשויה להיות שונה מיציבת הרכב בפועל.**
- **כשמערכת X-MODE מופעלת, בצג הרב-תכליתי מופיע המסך של הבטיחות המונעת.**
- **זווית היציבה של הרכב משתנה לא רק לפי זווית פני השטח של הדרך, אלא גם לפי נטיית הרכב כתוצאה מנוסעים, מטען, האצה או האטה.**

▽ מסך מערכת Eyesight (בדגמים עם מערכת Eyesight)

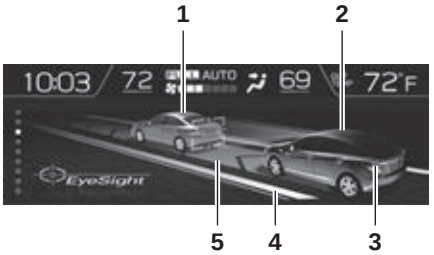

304978

1) חיווי הרכב שמלפנים
2) חיווי רכבך
3) פנסי בלימה
4) חיווי קו סימון שוליים
5) חיווי הנתיב

במסך זה מוצג המצב של מערכת EyeSight. חיווי הרכב שמלפנים נע קדימה ואחורה בהתאם למרחק מהרכב שמלפנים. לפרטים, עיין בנספח למדריך לנהג העוסק במערכת EyeSight.

▽ מסך המועדפים

304979

מסך המועדפים (מוצגת דוגמה)

במסך זה מוצגים עד שלושה פריטי מידע אופציונליים, שאותם ניתן לבחור מבין הפריטים הבאים.

הפריט	פרטים
Norm Water Temp	תצוגת הטמפרטורה של נוזל הקירור של המנוע.
154 °F Oil Temp	תצוגת הטמפרטורה של שמן המנוע.
54 MPH AVG. Speed	תצוגה של מהירות הנסיעה הממוצעת.
39 % Accel	תצוגת יחס הפתיחה של המצערת.
+6° Angle	תצוגת היציבה של הרכב.
20 40 0 60 MPG Inst Cons	תצוגת השיעור הנוכחי של צריכת הדלק.
3H Weather	תצוגת כיוון הרכב.[1*]

הפריט	פרטים
	תצוגה של מהירות הנסיעה המרבית המותרת בכביש שבו נוהגים כעת.*1
	תצוגה של לוח השנה.
	מוצג מידע של המערכת לניטור הנהג.*1
	לא מוצג אף פריט.

*1: אם קיים

הערה

ייתכן שחלק מהפריטים לא יוצגו, בהתאם לדגם ולמפרטים.

אפשר להחליף את הפריטים המוצגים במסך המועדפים. לפרטים, עיין בנושא "קביעת המועדפים" ☜ 211.

▽ מסך ניווט (בדגמים עם מערכת ניווט)

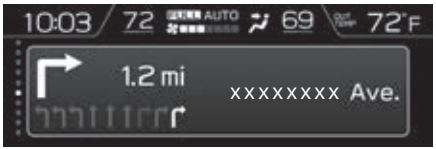

304981

במסך זה מוצג מידע ממערכת הניווט לגבי המסלול אל היעד.

הערה

כשלא נקבע יעד במערכת הניווט, ממשיכים להופיע במסך כיוון המצפן, השם, סימן המסלול והמהירות המרבית המותרת בדרך שבה הרכב נוסע.

▽ מסך השמע

304982

מוצג המסך של מקור השמע שנבחר עכשיו.

לפרטים על השימוש במערכת השמע, עיין בחוברת הנפרדת של מערכת הניווט/שמע.

▽ מסך צריכת דלק

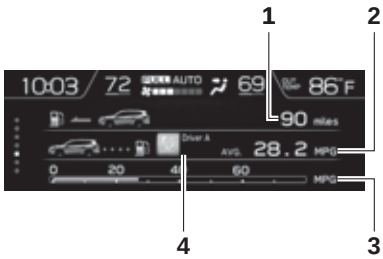

305686

1) טווח נסיעה עם הדלק שנותר
2) צריכת דלק ממוצעת בקטע הנסיעה של כל אחד ממדי מרחק הנסיעה
3) צריכת דלק נוכחית
4) מידע משתמש (אם התפקוד קיים)

במסך זה מופיע מידע על צריכת הדלק.

אם הנהג זוהה על ידי המערכת לניטור הנהג, תוצג צריכת הדלק הממוצעות של הנהג.

הערה

טווח הנסיעה עם הדלק שנותר במיכל הוא הערכה כללית בלבד. הערך המופיע עשוי להיות שונה מטווח הנסיעה בפועל עם כמות הדלק שנותרה, כך שעליך למלא את המיכל מיד כאשר נורית האזהרה למפלס דלק נמוך נדלקת.

▽ מסך שעון/תאריך

304984

מוצגים השעה והתאריך.

אפשר לכוונן את השעה והתאריך. לפרטים, עיין בנושא "שעון" ☜ 215.

▽ מסך הנחיות

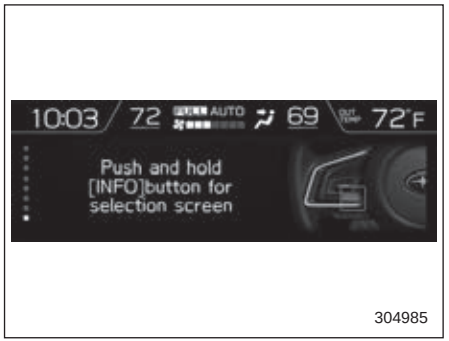

כשמוצג מסך זה, בעקבות לחיצה ממושכת על הלחצן INFO בגלגל ההגה מופיע מסך ההגדרות.

☜ לפרטים, עיין בנושא "מסך ההגדרות" 202.

הערה

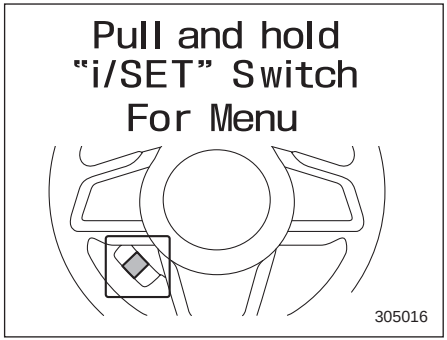

כשמופיע מסך הכניסה למסכי התפריטים בצג שבלוח המחוונים (LCD צבעוני), המערכת אינה עוברת למסך ההגדרות גם אם לוחצים לחיצה ממושכת על הלחצן INFO.

■ מסך ההגדרות

1. במסך ההנחיות, לחץ לחיצה ממושכת על הלחצן INFO. יוצג התפריט הראשי.
2. בעזרת הלחצן "▲" או הלחצן "▼" בחר בתפריט הרצוי מהתפריט הראשי.
3. משוך את המתג "i/SET" כדי להיכנס לתפריט שנבחר.
4. בעזרת הלחצן "▲" או הלחצן "▼" בחר בתפריט הרצוי מהתפריט המשני.
5. משוך את המתג "i/SET" כדי להיכנס לתפריט שנבחר.

רשימת התפריטים היא כדלהלן.

תפריט ראשי	תפריט משני	הסבר		עמוד
Time/Date (שעה/תאריך)	Time/Date (שעה/תאריך)*	כוונון השעון וקביעת התאריך. ניתן לבחור בתצורה של 12 או 24 שעות.		205
	Birthday (יום הולדת)	קביעת יום הולדת.		205
	Anniversary (יום שנה)	קביעת יום שנה.		205
	Go Back (חזרה)	חזרה לתפריט הראשי.		—
Driver Monitoring System (מערכת לניטור הנהג)	Repeat facial scan (חזרה על סריקת פנים)	ביצוע של זיהוי המשתמש.		205
	User Recognition (זיהוי המשתמש)	הפעלה או ביטול של ההגדרות של זיהוי המשתמש.	הפעלה (On) או ביטול (Off)	210
	Automatically retract seat on entry (כינוס אוטומטי של המושב בכניסה)	הפעלה או ביטול של התפקוד לכינוס האוטומטי של המושב בכניסה.	הפעלה (On) או ביטול (Off)	209
	Register User (רישום המשתמש)	רישום המשתמש.		206
	Update User Settings (עדכון הגדרות המשתמש)	רישום מחדש של תנוחת הנהיגה.		209
	Delete Driver Position (מחיקת תנוחת הנהיגה)	מחיקת תנוחת הנהיגה.		209
	Delete User (מחיקת משתמש)	מחיקת המשתמש הרשום.		208
	Delete All Users (מחיקת כל המשתמשים)	מחיקת כל המשתמשים הרשומים.		208
	Go Back (חזרה)	חזרה לתפריט הראשי.		—
Display/Beep (תצוגה/צלילים)	Screen off (כיבוי הצג)*	הפעלת הצג או כיבויו.	כן (Yes) או לא (No)	210
	Favorite (מועדפים)	קביעה והתאמה אישית של מסך שלושת המחוונים.		211
	Bypass Screen (דילוג על מסכים)	קביעת דילוג על מסכים ביחס לכל פריט.	הפעלה (On) או ביטול (Off)	211
	Beep (צלילים)	כוונון עצמת הקול של הצלילים.	גבוהה (High), נמוכה (Low) או ללא השמעה של צלילים (Off)	211
	Go Back (חזרה)	חזרה לתפריט הראשי.		—

תפריט ראשי	תפריט משני	הסבר		עמוד
Climate control (בקרת אקלים)	Mode Setting (קביעת מצב)	קביעת מצב הפעולה של בקרת האקלים האוטומטית.	Normal (רגיל), Mild (מתון), ECO (חסכוני) או Power (רב-עצמה)	212
	Occupant Detection (חישת תפוסה)	קביעת מצב הפעולה של בקרת האקלים ביחס לנוסע.	הפעלה (On) או ביטול (Off)	212
	Go Back (חזרה)	חזרה לתפריט הראשי.		—
Maintenance (תחזוקה)	Engine Oil (שמן מנוע)	קביעת המועד שבו תוצג הודעה על צורך בתחזוקה של שמן המנוע.		212
	Oil Filter (מסנן שמן)	קביעת המועד שבו תוצג הודעה על צורך בתחזוקה של מסנן השמן.		213
	Tires (צמיגים)	קביעת המועד שבו תוצג הודעה על צורך בתחזוקה של הצמיגים.		213
	Maintenance Schedule (תכנית תחזוקה)	קביעת המועד שבו תוצג הודעה על צורך בטיפול תקופתי לרכב.		213
	ON/OFF (מופעל/מבוטל)	קביעה אם מסך הבדיקה העצמית יוצג כשמעבירים את מערכת ההצתה למצב ON או שהצגתו תבוטל.	הפעלה (On) או ביטול (Off)	213
	Clear All Settings (נקה את כל ההגדרות)	מחיקת כל ההגדרות של פריטי התחזוקה.	כן (Yes) או לא (No)	214
	Go Back (חזרה)	חזרה לתפריט הראשי.		—
Initialize (אתחול)	—	איפוס כל הקביעות וחזרה לברירות המחדל.	כן (Yes) או לא (No)	214
Go Back (חזרה)	—	חזרה למסך ההגדרות.		—

*: ניתן לקבוע גם בנהיגה.

▼ קביעת תאריך וכוונון השעון

אפשר לקבוע את התאריך, לכוונן את השעה ולבחור תבנית של 12 או 24 שעות.

▽ קביעת התאריך הנוכחי וכוונון השעה הנוכחית

לפרטים על כוונון השעון, עיין בנושא "שעון" ☜ 215.

▽ קביעת יום הולדת

כשיום ההולדת או יום השנה מתקרבים, תופיע הודעה כאשר מעבירים את מערכת ההצתה למצב ON. ניתן להפעיל תפקוד זה או לבטל אותו. לפרטים עיין בנושא "הגדרות דילוג על מסכים" ☜ 211.

1. מהתפריט המשני של מסך ההגדרות, בחר באפשרות "Birthday" (יום הולדת). לפרטים, עיין בנושא "מסך ההגדרות" ☜ 202.

304987

2. בחר מהרשימה במספר שברצונך להזין.

304988

3. בעזרת מתגי הבקרה, הזן את התאריך והטקסט.
4. בחר באפשרות "Set" (קביעה) כדי לצאת מההגדרות. בחר באפשרות "Go Back" (חזרה) כדי לחזור למסך הקודם מבלי להחיל את השינויים.

הערה

אפשר לשמור עד 5 ימי הולדת.

▽ קביעת יום שנה

1. הנוהל לקביעת יום שנה דומה לנוהל שתואר בנושא "קביעת יום הולדת" ☜ 205, אלא שבצעד 1 בוחרים באפשרות "Anniversary" (יום שנה).

הערה

אפשר לשמור עד 5 ימי שנה.

▼ הגדרות המערכת לניטור הנהג

אפשר לקבוע את ההגדרות של המערכת לניטור הנהג.

▽ חזרה על סריקת פנים

1. מהתפריט המשני של מסך ההגדרות, בחר באפשרות "Repeat facial scan" (חזרה על סריקת פנים). עיין בנושא "מסך ההגדרות" ☜ 202.

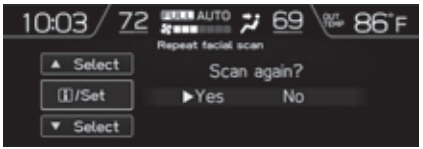

305936

2. כדי להתחיל בסריקה החוזרת של הפנים, בחר באפשרות "Yes" (כן). כדי לשוב למסך הקודם, בחר באפשרות "No" (לא).
3. שב במושב הנהג, הבט ישר קדימה והמתן מספר רגעים.

305829

כשזיהוי המשתמש יושלם, יופיע מסך קבלת הפנים ולאחריו המסך הבסיסי המשויך למידע של המשתמש שזוהה.

▽ רישום משתמש

1. כוונן את מצבי המושב, המראות החיצוניות וזווית ההטיה של המראות החיצוניות כלפי מטה בנסיעה לאחור, עד שתגיע לתנוחת הישיבה הנכונה.
2. מהתפריט המשני של מסך ההגדרות, בחר באפשרות "Register User" (רישום משתמש). עיין בנושא "מסך ההגדרות" ☜ 202.

305937

3. בחר מהרשימה במספר שברצונך להזין.

305938

4. כדי להתחיל ברישום של סריקת הפנים, בחר באפשרות "Set" (קביעה). כדי לשוב למסך הקודם, בחר באפשרות "Go Back" (חזרה).
5. שב במושב הנהג, הבט ישר קדימה והמתן מספר רגעים.

305939

כשהרישום של סריקת הפנים יושלם, המסך יתחלף.

הערה

- **אם המסך לא התחלף, נסה להקל על הזיהוי באמצעות הפניה של הפנים ומבט אל הצג הרב-תכליתי וקדימה ממושב הנהג לסירוגין.**
- **אם מופיעה ההודעה "Unable to register" (לא ניתן לבצע רישום), חזור על הנוהל החל מצעד 4.**

305940

6. בעזרת מתגי הבקרה, הזן את הטקסט.
7. קבע את הסמלים המבוקשים בעזרת מתגי הבקרה.
8. בחר באפשרות "Set" (קביעה) כדי לצאת ממסך ההגדרות.

305941

הערה

- **במקרים הבאים מופיע מסך עם המלצה לרישום משתמש.**
  - **כשהנהג לא השלים רישום משתמש**
  - **כשיש עד 4 משתמשים רשומים**

  בעזרת מתגי הבקרה, בחר באפשרות "Yes" כדי להציג את המסך שבצעד 3. לאחר מכן, פעל על פי נוהל הרישום כדי להשלים את רישום המשתמש.
- **ניתן להחליף משתמש קיים באמצעות בחירה במספר של אותו משתמש רשום. כשרושמים משתמש שמחליף משתמש קיים, מאופסים הנתונים של צריכת הדלק האישית.**
- **כשהאפשרות "User Recognition" (זיהוי משתמש) נקבעת במצב OFF, לא ניתן לבחור ברישום משתמש.**

▽ מחיקת משתמש

1. מהתפריט המשני של מסך ההגדרות, בחר באפשרות "Delete User" (מחיקת משתמש). עיין בנושא "מסך ההגדרות" ☜ 202.

305942

2. בחר מהרשימה במספר שברצונך להזין.

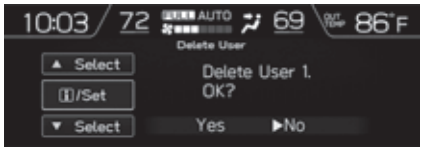

305943

3. כדי למחוק את המספר, בחר באפשרות "Yes" (כן). כדי לשוב למסך הקודם, בחר באפשרות "No" (לא).

▽ מחיקת כל המשתמשים

1. מהתפריט המשני של מסך ההגדרות, בחר באפשרות "Delete All Users" (מחיקת כל המשתמשים). עיין בנושא "מסך ההגדרות" ☜ 202.

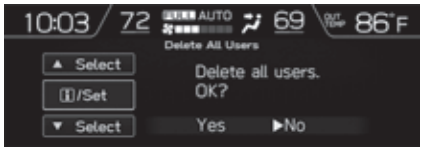

305944

2. כדי למחוק את כל המשתמשים, בחר באפשרות "Yes" (כן). כדי לשוב למסך הקודם, בחר באפשרות "No" (לא).

▽ עדכון הגדרות המשתמש

1. מהתפריט המשני של מסך ההגדרות, בחר באפשרות "Update User Settings" (עדכון הגדרות המשתמש). עיין בנושא "מסך ההגדרות" ☜ 202.

305945

2. בחר באפשרות "Set" (קביעה) כדי לרשום מחדש את תנוחת הנהיגה. כדי לשוב למסך הקודם, בחר באפשרות "Go Back" (חזרה).

▽ מחיקת תנוחת הנהיגה

1. מהתפריט המשני של מסך ההגדרות, בחר באפשרות "Delete Driver Position" (מחיקת תנוחת הנהיגה). עיין בנושא "מסך ההגדרות" ☜ 202.

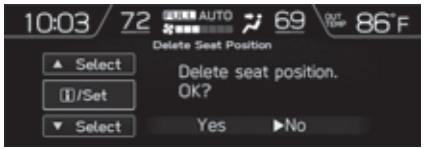

305946

2. כדי למחוק את תנוחת הנהיגה, בחר באפשרות "Yes" (כן). כדי לשוב למסך הקודם, בחר באפשרות "No" (לא).

▽ הגדרת כינוס אוטומטי של המושב בכניסה

1. מהתפריט המשני של מסך ההגדרות, בחר באפשרות "Automatically retract seat on entry" (כינוס אוטומטי של המושב בכניסה). עיין בנושא "מסך ההגדרות" ☜ 202.

305947

2. בעזרת מתגי הבקרה, בחר באפשרות "On" כדי להפעיל את התפקוד האוטומטי בכניסה לרכב וביציאה ממנו, או באפשרות "Off" כדי לבטל את פעולתו.
3. בחר באפשרות "Set" (קביעה) כדי לצאת מההגדרות. כדי לשוב למסך הקודם, בחר באפשרות "Go Back" (חזרה).

▽ ההגדרות של זיהוי המשתמש

1. מהתפריט המשני של מסך ההגדרות, בחר באפשרות "User Recognition" (זיהוי המשתמש). עיין בנושא "מסך ההגדרות" ☜ 202.

305948

2. בעזרת מתגי הבקרה, בחר באפשרות "On" כדי להפעיל את ההגדרות של זיהוי המשתמש או באפשרות "Off" כדי לבטל את התפקוד.
3. בחר באפשרות "Set" (קביעה) כדי לצאת מההגדרות. כדי לשוב למסך הקודם, בחר באפשרות "Go Back" (חזרה).

▼ הגדרות תצוגה/צלילים

אפשר לקבוע את ההגדרות של התצוגה ושל עצמת הקול.

▽ כיבוי הצג

1. מהתפריט המשני של מסך ההגדרות, בחר באפשרות "Screen Off" (כיבוי הצג). עיין בנושא "מסך ההגדרות" ☜ 202.

304989

2. כדי לכבות את הצג, בחר באפשרות "Yes" (כן). כדי לשוב למסך הקודם, בחר באפשרות "No" (לא).

הפעלת הצג מחדש

לאחר שמעבירים את מערכת ההצתה למצב ON או ACC, בעקבות לחיצה על הלחצן INFO, מופעל הצג מחדש. בצג יופיע המסך הבסיסי שהופיע כאשר הצג כובה.

הערה

כשהצג כבוי, מופיע רק המסך של בקרת האקלים - בעקבות הפעלת המערכת של בקרת האקלים.

▽ קביעת המועדפים

1. מהתפריט המשני של מסך ההגדרות, בחר באפשרות "Favorite" (מועדפים). עיין בנושא "מסך ההגדרות" ☜ 202.

304990

2. קבע את הפריטים המבוקשים בעזרת מתגי הבקרה. לפרטים על הפריטים, עיין בנושא "מסך המועדפים" ☜ 199.
3. בחר באפשרות "Set" (קביעה) כדי לצאת מההגדרות. בחר באפשרות "Go Back" (חזרה) כדי לחזור למסך הקודם מבלי להחיל את השינויים.

הערה

- **אפשר לקבוע עד 3 פריטים.**
- **לא ניתן לקבוע שאותו פריט יופיע משמאל, באמצע או מימין.**
- **ניתן להציג מידע על מזג האוויר ל-3 השעות הקרובות או ל-6 השעות הקרובות.**

▽ הגדרות דילוג על מסכים

1. מהתפריט המשני של מסך ההגדרות, בחר באפשרות "Bypass Screen" (דילוג על מסכים). עיין בנושא "מסך ההגדרות" ☜ 202.

304991

2. בעזרת מתגי הבקרה, בחר באפשרות "On" כדי שפריטים יוצגו או באפשרות "Off" כדי לבטל הצגה של פריטים.
3. בחר באפשרות "Set" (קביעה) כדי לצאת מההגדרות. בחר באפשרות "Go Back" (חזרה) כדי לחזור למסך הקודם מבלי להחיל את השינויים.

הערה

מידע תעבורה מוצג רק במערכת שמע הכוללת רדיו לווייני SiriusXM.

▽ הגדרת צלילים

1. מהתפריט המשני של מסך ההגדרות, בחר באפשרות "Beep" (צלילים). עיין בנושא "מסך ההגדרות" ☜ 202.

304992

2. קבע את עצמת הקול של הצלילים בעזרת מתגי הבקרה.
3. בחר באפשרות "Set" (קביעה) כדי לצאת מההגדרות. בחר באפשרות "Go Back" (חזרה) כדי לחזור למסך הקודם מבלי להחיל את השינויים.

▼ הגדרות בקרת האקלים

אפשר לקבוע את ההגדרות של מערכת בקרת האקלים.

▽ קביעת מצב

1. מהתפריט המשני של מסך ההגדרות, בחר באפשרות "Mode Setting" (קביעת מצב). עיין בנושא "מסך ההגדרות" ☜ 202.

305949

2. בעזרת מתגי הבקרה, בחר במצב הרצוי: "Normal" (רגיל), "Mild" (מתון), "Power" (רב-עצמה) או "ECO" (חסכוני). לפרטים על קביעת המצב, עיין בנושא "התאמה אישית של בקרת האקלים האוטומטית" ☜ 244.
3. בחר באפשרות "Set" (קביעה) כדי לצאת מההגדרות. בחר באפשרות "Go Back" (חזרה) כדי לחזור למסך הקודם מבלי להחיל את השינויים.

▽ הגדרות חישת תפוסה

1. מהתפריט המשני של מסך ההגדרות, בחר באפשרות "Occupant Detection" (חישת תפוסה). עיין בנושא "מסך ההגדרות" ☜ 202.

305950

2. בעזרת מתגי הבקרה, בחר באפשרות "On" כדי להפעיל את חישת התפוסה או באפשרות "Off" כדי לבטל את פעולתה.
3. בחר באפשרות "Set" (קביעה) כדי לצאת מההגדרות. בחר באפשרות "Go Back" (חזרה) כדי לחזור למסך הקודם מבלי להחיל את השינויים.

▼ הגדרות תחזוקה

אפשר לקבוע תזכורות תחזוקה.

▽ הגדרת שמן מנוע

1. מהתפריט המשני של מסך ההגדרות, בחר באפשרות "Engine Oil" (שמן מנוע). עיין בנושא "מסך ההגדרות" ☜ 202.

304993

2. בעזרת מתגי הבקרה, הזן את התאריך והמרחק לתזכורות.
3. בחר באפשרות "Set" (קביעה) כדי לצאת מההגדרות. בחר באפשרות "Update" (עדכון) כדי לקבוע את המרחק להצגת ההתראה לערך ברירת המחדל. בחר באפשרות "Go Back" (חזרה) כדי לחזור למסך הקודם מבלי להחיל את השינויים.

הערה

- **התזכורת מוצגת לפי תאריך או לפי מרחק, בהתאם להגדרה שנקבעה.**
- **המסך הקופץ יופיע גם אם הערך "_ _" נבחר כערך התאריך ("Day") או המרחק ("Distance").**
- **התזכורת מוצגת עד שמתקיים אחד מהתנאים הבאים.**
  - **פרק הזמן שחלף מהתאריך הרשום שבו יש לבצע את הטיפול הוא 15 ימים או יותר.**
  - **מרחק הנסיעה הכולל שעבר הרכב מהמרחק הרשום שבו יש לבצע את הטיפול הוא כ-500 ק"מ או יותר.**

▽ הגדרת מסנן שמן

נוהל הקביעה דומה לזה שמתואר בנושא "הגדרת שמן מנוע" ☜ 212, אלא שבצעד 1 יש לבחור בפריט "Oil Filter" (מסנן שמן).

▽ הגדרת צמיגים

נוהל הקביעה דומה לזה שמתואר בנושא "הגדרת שמן מנוע" ☜ 212, אלא שבצעד 1 יש לבחור בפריט "Tires" (צמיגים).

▽ הגדרת טיפול תקופתי

נוהל הקביעה דומה לזה שמתואר בנושא "הגדרת שמן מנוע" ☜ 212, אלא שבצעד 1 יש לבחור בפריט "Maintenance Schedule" (טיפול תקופתי).

▽ קביעת "הפעלה/ביטול"

1. מהתפריט המשני של מסך ההגדרות, בחר באפשרות "On/Off" (קביעה אם יוצג מסך הכניסה). עיין בנושא "מסך ההגדרות" ☜ 202.

304994

2. בעזרת מתגי הבקרה, בחר באפשרות "On" כדי שמסך הכניסה יוצג או באפשרות "Off" כדי לבטל את ההצגה של מסך הכניסה.
3. בחר באפשרות "Set" (קביעה) כדי לצאת מההגדרות. בחר באפשרות "Go Back" (חזרה) כדי לחזור למסך הקודם מבלי להחיל את השינויים.

▽ מחיקת כל ההגדרות

1. מהתפריט המשני של מסך ההגדרות, בחר באפשרות "Clear All Settings" (מחיקת כל ההגדרות). עיין בנושא "מסך ההגדרות" ☜ 202.

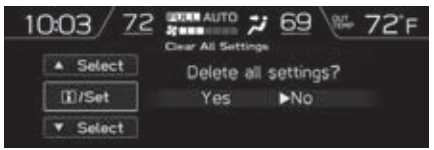

304995

2. בעזרת מתגי הבקרה, בחר באפשרות "Yes" (כן) או באפשרות "No" (לא).

▼ אתחול

ניתן לאתחל את הפריטים שנקבעו לפי העדפותיך.

1. מהתפריט המשני של מסך ההגדרות, בחר באפשרות "Initialize" (אתחול). עיין בנושא "מסך ההגדרות" ☜ 202.

304996

2. בעזרת מתגי הבקרה, בחר באפשרות "Yes" (כן) או באפשרות "No" (לא).

הערה

כשהמערכת לניטור הנהג אינה פועלת, לא ניתן לאתחל את הפריטים.

■ כיצד לקבל קוד מקור באמצעות קוד פתוח

מידע על תוכנה בעלת קוד מקור חופשי/פתוח

מוצר זה מכיל תוכנה בעלת קוד מקור חופשי/פתוח (FOSS).

את פרטי הרישוי ו/או קוד המקור של תוכנת FOSS אפשר למצוא בכתובת הבאה:

http://www.globaldenso.com/en/open-source/ivi/subaru/

3-10. שעון

בכלי רכב שמצוידים במערכת ניווט ו/או במערכת שמע מקורית של סובארו, ניתן לכוונן את השעון במצב אוטומטי או במצב ידני.

- מצב אוטומטי: כוונון אוטומטי של השעון
- מצב ידני: כוונון ידני של השעון

■ כוונון השעון באופן ידני

▼ צג רב-תכליתי מסוג A (שחור-לבן)

1. העבר את מערכת ההצתה למצב ON.

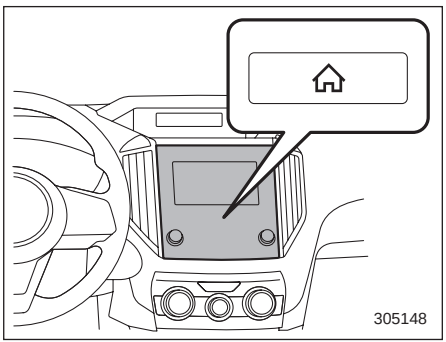

2. לחץ על הלחצן ⌂.
3. בחר באפשרות "Settings" (הגדרות).
4. בחר באפשרות "Vehicle" (רכב).
5. בחר באפשרות "Clock adjustment" (כוונון השעון) ולאחר מכן באפשרות "Manual" (ידני).

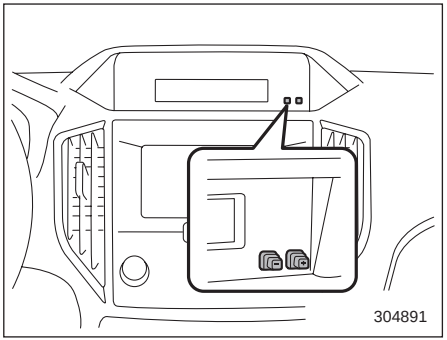

6. מתחת לשעון, לחץ על הלחצן "+" או על הלחצן "-".

▽ כוונון מצב תצוגה של 12 שעות או 24 שעות

ניתן לקבוע אם השעה תוצג בתצורה של 12 שעות או 24 שעות. כדי להחליף את תצורת התצוגה של השעות פעל באופן הבא.

1. העבר את מערכת ההצתה למצב LOCK/ OFF.
2. לחץ על הלחצן "-" לחיצה ממושכת של כ-5 שניות. תצוגת השעון תתחיל להבהב.
3. כאשר תצוגת השעון מהבהבת, לחץ על הלחצן "+" לחיצה ממושכת של כ-2 שניות. תצורת התצוגה של השעות תוחלף.
4. תצוגת השעון תמשיך להבהב במשך כ-3 שניות נוספות כדי לציין שתצורת התצוגה של השעות הוחלפה.

▼ צג רב-תכליתי מסוג B (LCD צבעוני)

הערה

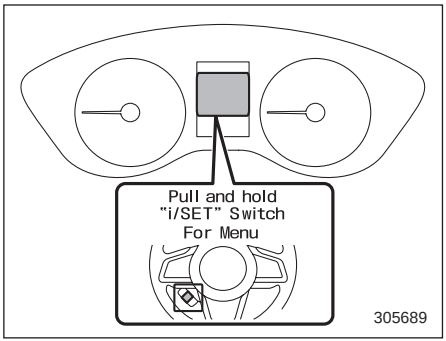

כשמופיע מסך הכניסה למסכי התפריטים בצג שבלוח המחוונים (LCD צבעוני), המערכת אינה עוברת למסך הבחירה גם אם לוחצים לחיצה ממושכת על הלחצן INFO. לפני שמכוונים את השעון, יש להקפיד ולעבור בצג שבלוח המחוונים (LCD צבעוני) למסך אחר כלשהו, מלב מסך הכניסה למסכי התפריטים.

1. העבר את מערכת ההצתה למצב ON.

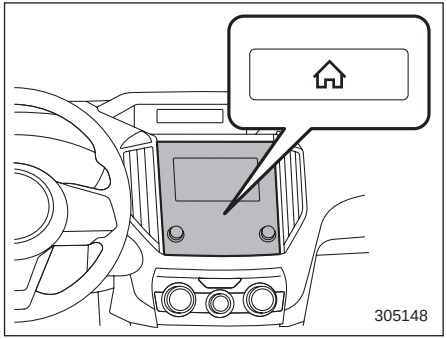

2. לחץ על הלחצן ⌂.
3. בחר באפשרות "Settings" (הגדרות).
4. בחר באפשרות "Vehicle" (רכב).
5. בחר באפשרות "Clock adjustment" (כוונון השעון) ולאחר מכן באפשרות "Manual" (ידני).

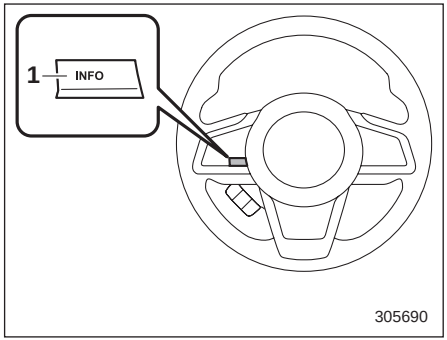

1) לחצן INFO

6. לחץ על הלחצן INFO שבגלגל ההגה כדי להציג את מסך ההנחיות.

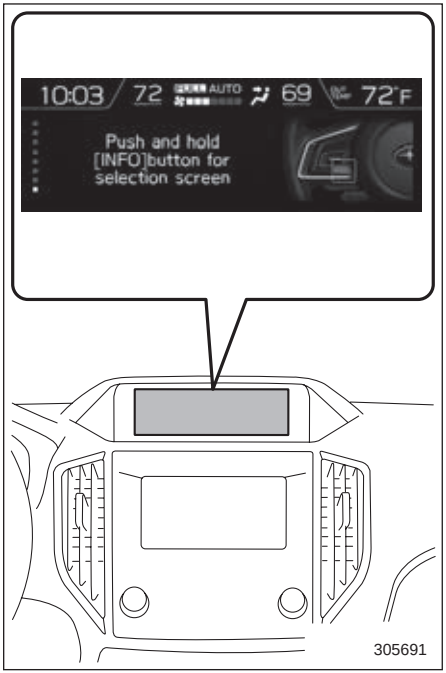

7. כשמוצג מסך ההנחיות, לחץ לחיצה ממושכת על הלחצן INFO שבגלגל ההגה. בצג ישוב להופיע מסך הבחירה.

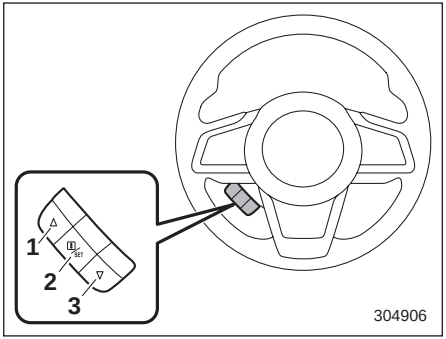

304906

1) ▲
2) i/SET
3) ▼

8. משוך את המתג "▲" או את המתג "▼" כדי לבחור בפריט.

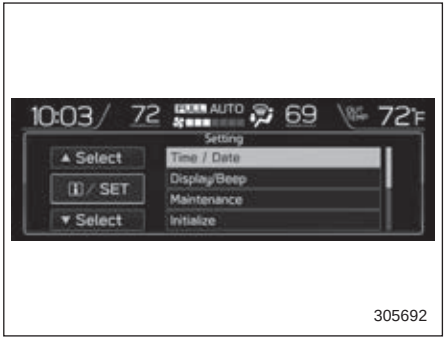

305692

9. בחר באפשרות "Time/Date" (שעה/תאריך) ומשוך את מתג i/SET.

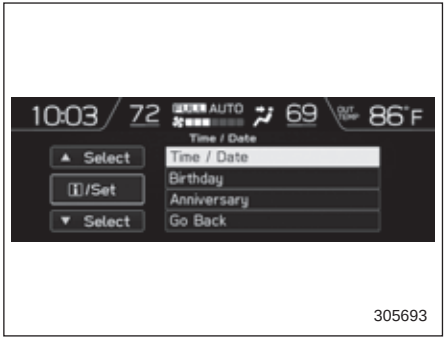

305693

10. בחר באפשרות "Time/Date" (שעה/תאריך) ומשוך את מתג i/SET.

הערה

אם לא נקבע באפשרות "Clock adjustment" (כוונון השעון) מצב ידני, לא ניתן לבחור באפשרות "Time/Date" (שעה/תאריך). הקפד לבצע את צעדים 2 עד 5.

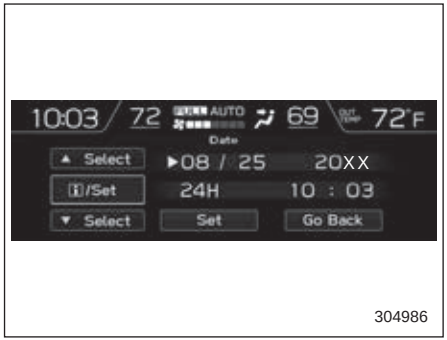

11.משוך את המתגים "▲", "▼" כדי לגלול בין הפריטים שיש לכוונן.

(1) היעזר במתג SET/ כדי לבחור בפריט שברצונך לשנות את הערך שלו.

(2) משוך את המתגים "▲", "▼" כדי לכוונן את הפריטים.

12.בחר באפשרות "Set" (קביעה) ומשוך את המתג SET/ כדי להשלים את כוונון השעון.

בחר באפשרות "Go Back" כדי לשוב למסך הקודם מבלי שהקביעות יישמרו.

הערה

תפקודי המערכת של יום הולדת/יום שנה ותזכורות תחזוקה מבוססים על השעה והתאריך שנקבעו בצג הרב-תכליתי (LCD צבעוני).

■ כוונון השעון באופן אוטומטי

1. העבר את מערכת ההצתה למצב ON.

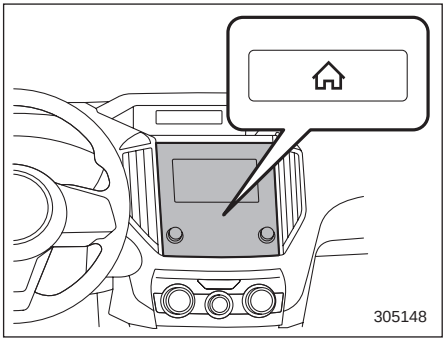

2. לחץ על הלחצן ⌂.
3. בחר באפשרות "Settings" (הגדרות).
4. בחר באפשרות "Vehicle" (רכב).
5. בחר באפשרות "Clock adjustment" (כוונון השעון) ולאחר מכן באפשרות "Auto" (אוטומטי).
6. לחץ על הלחצן ⌂ לחיצה נוספת כדי להשלים את הקביעה.

▼ בדגמים עם מערכת ניווט

השעון יכוונן באופן אוטומטי כאשר קיים אות GPS.

▼ בדגמים ללא מערכת ניווט

השעון ייקבע ויכוונן באופן אוטומטי כאשר מחברים סמארטפון בתקשורת Bluetooth® לצורך העברת הנתונים של ספר הטלפונים.

1. רשום את הטלפון החכם במערכת השמע. לפרטים, עיין בנושא "Bluetooth SETTINGS" (הגדרות Bluetooth) בנספח למדריך לנהג העוסק במערכת השמע/ניווט.
2. העבר את נתוני ספר הטלפונים למערכת. לפרטים, עיין בנושא "Bluetooth SETTINGS" (הגדרות Bluetooth) בנספח למדריך לנהג העוסק במערכת השמע/ניווט. השעון יכוונן באופן אוטומטי.

הערה

בהתאם לדגם של הסמארטפון, ייתכן שיהיה צורך לשנות את ההגדרות של הסמארטפון המחובר. (למשל: במכשירי iOS או דגמים אחרים, ייתכן שיהיה צורך להפעיל את הגדרת ההתראות). לפרטים, עיין בהוראות של הסמארטפון המחובר.

■ מידע רגולטורי

Bluetooth®

המילה והסימן Bluetooth® וסמלי הלוגו הם סימנים מסחריים רשומים בבעלות Bluetooth SIG, Inc..

3-11. מתג בקרת התאורה

■ אמצעי זהירות ועצות

⚠ זהירות

- **שימוש באורות לפרקי זמן ממושכים כשהמנוע אינו פועל עלול לגרום להתרוקנות המצבר.**
- **לפני שעוזבים את הרכב יש לוודא שכל האורות כבויים. אם משאירים את הרכב ללא השגחה לפרק זמן ממושך כשהאורות דולקים, המצבר עלול להתרוקן.**

הערה

- **גם אם שולפים את המפתח ממתג ההתנעה, האורות יכולים להאיר אם מעבירים את מתג בקרת התאורה ממצב "○" (off) למצב "≡D≡" או למצב "D".**
- **אם דלת הנהג נפתחת כשהפנסים מאירים והמפתח אינו במתג ההתנעה, יישמע צליל המציין לנהג שהאורות מאירים.**

■ פנסים ראשיים

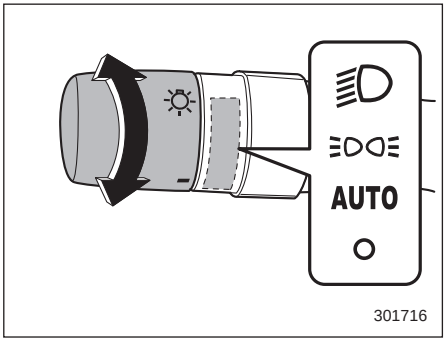

כדי להדליק את הפנסים הראשיים, סובב את הכפתור בקצה ידית הפעלת מאותתי הפנייה.

מצב " D ":

תאורת לוח המכשירים, הפנסים הראשיים, פנסי החנייה, פנסי הסימון הצדיים-קדמיים, פנסי הסימון הצדיים-אחוריים, האורות האחוריים ותאורת לוחית הרישוי מאירים.

מצב "≡D≡":

תאורת לוח המכשירים, פנסי החנייה, פנסי הסימון הצדיים-קדמיים, פנסי הסימון הצדיים-אחוריים, האורות האחוריים ותאורת לוחית הרישוי מאירים.

מצב "AUTO":

- **פנסים ראשיים עם הפעלה/כיבוי אוטומטיים**

כשמערכת ההצתה במצב ON, תאורת לוח המכשירים, הפנסים הראשיים, פנסי החנייה, פנסי הסימון הצדיים-קדמיים, פנסי הסימון הצדיים-אחוריים, האורות האחוריים ותאורת לוחית הרישוי מאירים.ם או כבים באופן אוטומטי, בהתאם לרמת האור החיצוני.

הערה

אפשר לשנות את הרגישות של תפקוד ההדלקה/הכיבוי האוטומטי של האורות הראשיים במוסך. לקבלת פרטים, מומלץ לפנות למרכז שירות מורשה סובארו מטעם היבואן. כמו כן, בדגמים שמצוידים בצג בלוח המחוונים (LCD צבעוני), אפשר לשנות את ההגדרה בעזרת הצג. לפרטים, עיין בנושא "הגדרות הרכב" ☞ 186.

- **הדלקה/כיבוי אוטומטיים של הפנסים הראשיים בהתאם לפעולת המגבים**

כאשר מתג בקרת התאורה נמצא במצב AUTO, הפנסים הראשיים מאירים באופן אוטומטי כשמגבי השמשה הקדמית פועלים מספר פעמים. הפנסים הראשיים כבים באופן אוטומטי כשפעולת המגבים נפסקת.

הערה

במוסך ניתן לשנות את הקביעה של התפקוד הזה. לקבלת פרטים, מומלץ לפנות למרכז שירות מורשה סובארו מטעם היבואן.

מצב "○":

כל הפנסים הראשיים כבויים.

תאורת לוח המכשירים, הפנסים הראשיים, פנסי החנייה, פנסי הסימון הצדיים-קדמיים, פנסי הסימון הצדיים-אחוריים, האורות האחוריים ותאורת לוחית הרישוי מאירים או כבים באופן אוטומטי, בהתאם לרמת האור החיצוני, רק כאשר התנאים הבאים מתקיימים.

– המנוע פועל.
– בלם החנייה משוחרר היטב.
– ידית בורר ההילוכים אינה במצב P.

▼ תאורת קבלת פנים

התפקוד של תאורת קבלת הפנים מפעיל את האלומה הנמוכה של הפנסים הראשיים, כדי להקל על ההגעה לרכב ועל היציאה ממנו בשעות הלילה או במקומות חשוכים.

תפקוד זה פועל כשכל התנאים הבאים מתקיימים.

- מתג בקרת התאורה נמצא במצב AUTO.
- מספיק חשוך כדי שהמערכת האוטומטית תפעיל את הפנסים הראשיים.

כשמתקרבים לרכב:

בזמן שהתפקוד של תאורת קבלת הפנים פעיל, האלומה הנמוכה של הפנסים הראשיים, תאורת לוח המכשירים, פנסי החנייה, פנסי הסימון הקדמיים-צדיים, פנסי הסימון הצדיים-קדמיים, פנסי הסימון הצדיים-אחוריים, האורות האחוריים ותאורת לוחית הרישוי מאירים באופן אוטומטי כשמשחררים את נעילת הדלתות (כולל הדלת האחורית המתרוממת) באמצעות מערכת השלט-רחוק.

האלומה הנמוכה של הפנסים הראשיים ממשיכה להאיר במשך 30 שניות[1*] ואז כבית. אולם, אם מבצעים אחת מהפעולות הבאות, האלומה הנמוכה של הפנסים הראשיים כבית.

- נועלים את הדלתות.
- מעבירים את מתג בקרת התאורה למצב אחר (מלבד מצב AUTO).
- מעבירים את מערכת ההצתה למצב ON.

כשיוצאים מהרכב:

בזמן שהתפקוד של תאורת קבלת הפנים פעיל, האלומה הנמוכה של הפנסים הראשיים, תאורת לוח המכשירים, פנסי החנייה, פנסי הסימון הקדמיים-צדיים, פנסי הסימון הצדיים-קדמיים, פנסי הסימון הצדיים-אחוריים, האורות האחוריים ותאורת לוחית הרישוי ממשיכים להאיר גם כאשר מבצעים אחת מהפעולות הבאות.

- לוחצים על לחצן ההתנעה כדי להעביר את מערכת ההצתה למצב OFF (בדגמים המצוידים במערכת להפעלה ללא מפתח עם לחצן התנעה).
- שולפים את המפתח ממתג ההתנעה (בדגמים שאינם מצוידים במערכת להפעלה ללא מפתח עם לחצן התנעה).
- האלומה הנמוכה של הפנסים הראשיים כבית בתנאים הבאים:
- לאחר שחלפו 3 דקות מאז שהאלומה הנמוכה של הפנסים הראשיים החלה להאיר במסגרת התפקוד של תאורת קבלת הפנים.
- לאחר שחולפות 30 שניות מרגע שהדלת נפתחה ונסגרה.[1*]
- כשמעבירים את מתג בקרת התאורה למצב אחר (מלבד מצב AUTO).
- נוהל הנעילה מבוצע שתי פעמים. כשמבצעים את נוהל שחרור הנעילה לאחר ביצוע נוהל הנעילה, יש לבצע את נוהל הנעילה שתי פעמים.

*1: ניתן לשנות במוסך את פרק הזמן בו ממשיכה האלומה הנמוכה להאיר במסגרת התפקוד של תאורת קבלת הפנים. לקבלת פרטים, מומלץ לפנות למרכז שירות מורשה סובארו מטעם היבואן.

▼ חיישן הדלקה/כיבוי אוטומטיים של האורות הראשיים

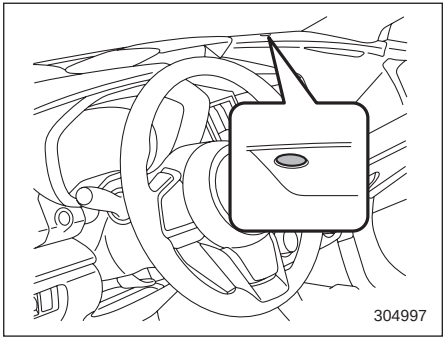

החיישן מותקן במקום המצוין באיור.

⚠ זהירות

אם מניחים חפץ כלשהו על החיישן או בקרבתו, ייתכן שהחיישן לא יזהה בצורה נכונה את רמת האור החיצוני ומערכת ההדלקה/כיבוי אוטומטיים של האורות הראשיים לא תפעל כיאות.

■ החלפת אור גבוה/נמוך (עמעם)

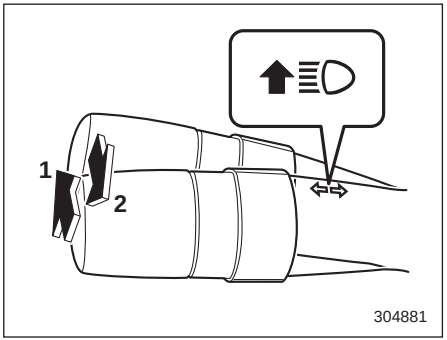

1) אלומה גבוהה של הפנסים הראשיים
2) אלומה נמוכה של הפנסים הראשיים

כשהפנסים הראשיים מאירים באלומה הגבוהה, מאירה גם נורית החיווי "" בלוח המחוונים.

■ הבהוב בפנסים הראשיים

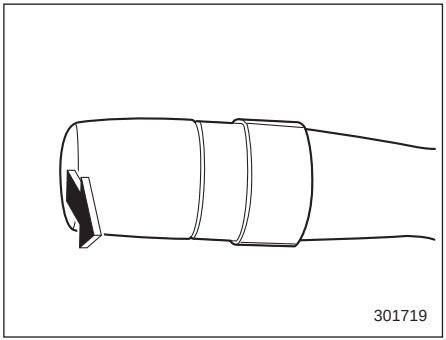

⚠ זהירות

אסור להחזיק את הידית במצב הבהוב ליותר ממספר שניות.

כדי להבהב בפנסים הראשיים, משוך את הידית כלפיך ושחרר אותה. האלומה הגבוהה תאיר כל עוד אוחזים בידית.

כשהפנסים הראשיים מאירים באלומה הגבוהה, מאירה גם נורית החיווי "" בלוח המחוונים.

■ תפקוד סייען האלומה הגבוהה (אם קיים)

הערה

- **התפקוד של סייען האלומה הגבוהה עושה שימוש במצלמה הסטריאוסקופית שמותקנת ביחידה הקדמית של תאורת המפה.**
- **לפרטים על הטיפול במצלמה הסטריאוסקופית, עיין בנספח למדריך לנהג העוסק במערכת EyeSight.**

תפקוד הסייען של האלומה הגבוהה מחליף באופן אוטומטי בין האלומה הגבוהה לבין האלומה הנמוכה של האורות הראשיים (או להיפך).

הפנסים הראשיים יאירו באלומה הגבוהה כשמתקיימים כל התנאים הבאים:

- כשמהירות הנסיעה היא 32 קמ״ש ומעלה.
- כשאין רכב אחר מלפנים ואין רכב אחר שמתקרב ממול.
- כשהסביבה לפני הרכב חשוכה.
- כשאין פניות חדות בדרך.

הפנסים הראשיים יעברו להאיר באלומה הנמוכה כשמתקיים אחד מהתנאים הבאים:

- כשמהירות הנסיעה יורדת ל-16 קמ״ש ומטה.
- כשהסביבה לפני הרכב מוארת.
- כשיש רכב אחר מלפנים או כשרכב אחר מתקרב ממול.
- במקרה של תקלה או השבתה זמנית של מערכת EyeSight.

הערה

כברירת מחדל, התפקוד נקבע במפעל במצב "פעיל". במרכז שירות מורשה סובארו מטעם היבואן ניתן לנתק את התפקוד (כך שלא יפעל). לפרטים נוספים, מומלץ לפנות למרכז שירות מורשה סובארו מטעם היבואן.

▼ כיצד משתמשים בתפקוד הסייען של האלומה הגבוהה

תפקוד הסייען של האלומה הגבוהה מופעל כשמתקיימים כל התנאים הבאים:

- כשמתג בקרת התאורה נמצא במצב AUTO והפנסים הראשיים מאירים באלומה הנמוכה באופן אוטומטי.
- מסיטים כלפי השמשה הקדמית את ידית הפעלת מאותתי הפנייה.

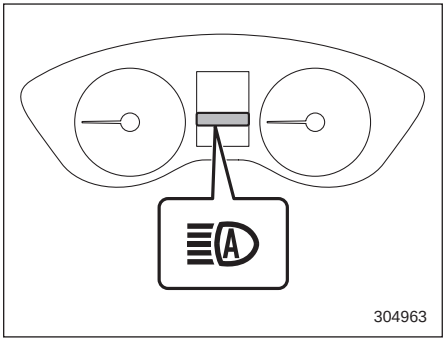

נורית חיווי לסייען האלומה הגבוהה

כשתפקוד הסייען של האלומה הגבוהה מופעל, מאירה בלוח המחוונים נורית החיווי של סייען האלומה הגבוהה.

הערה

אם התגלתה תקלה בתפקוד הסייען של האלומה הגבוהה, או אם פעולתו נפסקה באופן זמני, הפנסים הראשיים יאירו באופן קבוע באלומה הנמוכה.

▼ כיצד להפחית באופן זמני את רגישות התפקוד של סייען האלומה הגבוהה.

כדי להפחית באופן זמני את רגישות התפקוד של סייען האלומה הגבוהה, פעל באופן הבא:

1. לפני שתעביר את מערכת ההצתה למצב ON, העבר את מתג בקרת התאורה למצב AUTO ודחוף את ידית מאותתי הפנייה כלפי השמשה הקדמית (למצב של האלומה הגבוהה).

2. העבר את מערכת ההצתה למצב ON ותוך כ-15 שניות לחץ על מתג "/" (קביעת מרחק העקיבה) יותר מ-10 פעמים רצופות.

כשרגישות התפקוד של סייען האלומה הגבוהה מופחתת, מהבהבת בלוח המחוונים נורית החיווי של סייען האלומה הגבוהה" ".

הערה

- **בתנאים הבאים, לא ניתן להפחית את רגישות התפקוד של סייען האלומה הגבוהה:**
  - **כשבקרת השיוט, או בקרת השיוט המסתגלת, פועלות.**
  - **כשחיווי האזהרה של מערכת EyeSight (צהוב) מופיע.**
- **רגישות התפקוד של סייען האלומה הגבוהה שבה לרמה הרגילה בפעם הבאה שבה מעבירים את מערכת ההצתה למצב LOCK/OFF ושבים ומתניעים את המנוע.**

▼ כיצד להחליף בין האלומות באופן ידני

הפעלת האלומה הנמוכה:

כשמחזירים את ידית מאותתי הפנייה למצב המרכזי, פעולת התפקוד של סייען האלומה הגבוהה נפסקת ונורית החיווי של סייען האלומה הגבוהה (ירוקה) כבית.

הפעלת האלומה הגבוהה:

כשמעבירים את ידית מאותתי הפנייה למצב "", מאירים הפנסים הראשיים באלומה הגבוהה.

פעולת התפקוד של סייען האלומה הגבוהה נפסקת, נורית החיווי של סייען האלומה הגבוהה (ירוקה) כבית ונורית החיווי של האורות הגבוהים מאירה.

הערה

- **לאחר שמפעילים את האלומה הגבוהה של האורות הראשיים באופן ידני, כדי להפעיל את התפקוד של סייען האלומה הגבוהה, יש להעביר את מתג בקרת התאורה למצב AUTO.**
- **כשמפעילים את האלומה הגבוהה של האורות הראשיים באופן ידני, אם מעבירים את מתג בקרת התאורה למצב "", יאירו תאורת לוח המכשירים, פנסי החנייה, פנסי הסימון הצדיים-קדמיים, פנסי הסימון הצדיים-אחוריים, האורות האחוריים ותאורת לוחית הרישוי.**

▼ עצות לשימוש במערכת הסייען של האלומה הגבוהה

- תפקוד הסייען של האלומה הגבוהה מזהה את תנאי הסביבה של הרכב על פי בהירות התאורה לפני הרכב וגורמים נוספים. לפיכך, עשוי מצב האורות הראשיים להשתנות בתנאים מסוימים, גם בניגוד לשיפוטו של הנהג.
- אופניים או עגלת מטען לא יזוהו בהכרח.
- בתנאים הבאים, ייתכן שבהירות התאורה בסביבה לא תזוהה בצורה נכונה ותפקוד הסייען של האלומה הגבוהה עשוי שלא לפעול בצורה תקינה. כתוצאה מכך, ייתכן שהאלומה הגבוהה תסנוור נהגים של כלי רכב המתקרבים ממול או נוסעים מלפנים. ייתכן גם שהאורות הראשיים ימשיכו להאיר באלומה הנמוכה, למרות שאין כלי רכב שמתקרבים ממול או נוסעים מלפנים. במקרים אלה, החלף בין האלומות באופן ידני.
  - בתנאים של מזג אוויר גרוע (ערפל, שלג, סופת חול, גשם כבד וכדומה).
  - כשהזגוגית של השמשה הקדמית מלוכלכת או כשהצטברו עליה אדים.
  - כשהשמשה הקדמית סדוקה או ניזוקה.
  - כשהמצלמה הסטריאוסקופית התעוותה או כשהעדשות של המצלמה הסטריאוסקופית מלוכלכות.
  - אם יש בסביבה הקרובה אורות

שמזכירים פנסים ראשיים או אורות אחוריים.

– כשרכב מתקרב ממול או נוסע מלפנים מבלי שהנהג שלו הדליק את הפנסים הראשיים והאורות האחוריים.

– אם הפנסים הראשיים של רכב שמתקרב ממול או האורות האחוריים של רכב שנוסע מלפנים מלוכלכים או דהויים, או אם הכיוון של אלומות האור אינו תקין.

– בעקבות שינוי מהיר בתנאי הבהירות בזמן הנסיעה.

– בנסיעה בדרך שיש בה מעלות ומורדות מרובים, או שפני השטח שלה אינם ישרים.

– בנסיעה בדרך מפותלת מאוד.

– כשיש בסביבה עצמים מסוימים שמחזירים אור חזק, דוגמת תמרורים או מראה של רכב מלפנים.

– כשהחלק האחורי של הרכב מלפנים, דוגמת מכולה, מחזיר אור חזק.

– כשהפנסים הראשיים של רכבך ניזוקו או התלכלכו.

– כשרכבך נוטה, למשל כתוצאה מנקר בגלגל או כשגוררים את רכבך.

– מיד לאחר התנעת המנוע.

• ייתכן שהאלומה הגבוהה של הפנסים הראשיים לא תוחלף באופן אוטומטי באלומה הנמוכה בתנאים הבאים:

– כשרכבך חולף על פני כלי רכב שמגיח ממול בצורה פתאומית, בפנייה שבה קשה להבחין בנעשה מלפנים.

– כשרכב אחר עוקף לפני רכבך.

– כשהרכב שמתקרב ממול או הרכב שנוסע מלפנים נכנסים לשדה הראייה ויוצאים ממנו בשל פניות רצופות, קווי הפרדה, עצים בצד הדרך וגורמים נוספים.

• אם המצלמה הסטריאוסקופית מגלה את האורות של פנסי הערפל הקדמיים של רכב שמתקרב ממול, ייתכן שהאלומה הגבוהה של הפנסים הראשיים תוחלף באלומה הנמוכה באופן אוטומטי.

• ייתכן שהאלומה הגבוהה של האורות הראשיים תוחלף באלומה הנמוכה, או שהאלומה הנמוכה תמשיך להאיר, כתוצאה מגילוי של תאורת רחוב, רמזור, שלטי חוצות מוארים או עצמים מחזירי אור דוגמת תמרורים או שלטים.

• תזמון ההחלפה של אלומות הפנסים הראשיים עשוי להשתנות בהתאם לגורמים הבאים:

– הצבע או עצמת התאורה של האורות הראשיים של כלי רכב שמתקרב ממול, או האורות האחוריים של הרכב הנוסע מלפנים.

– אם האורות הראשיים של הרכב המתקרב ממול או האורות האחוריים של הרכב הנוסע מלפנים מכוסים בבוץ, שלג וכדומה.

– כיוון הנסיעה והתנודות של הרכב המתקרב ממול או נוסע מלפנים.

– אם הפנסים הראשיים של הרכב המתקרב ממול, או האורות האחוריים של הרכב הנוסע מלפנים, מאירים רק בצד אחד.

– אם הרכב שמקרב ממול או נוסע מלפנים הוא אופנוע.

– תנאי הדרך (שיפוע, עקומה, פני הכביש וכדומה).

– מספר הנוסעים ומשקל המטען.

– מגבלות יכולת הגילוי של המצלמה הסטריאוסקופית.

– אם לא מתאימים את הגדרת נתיב התנועה במערכת EyeSight למצב התנועה בפועל.

■ מערכת תאורת נסיעה ביום

⚠ אזהרה

כשהפנסים של תאורת הנסיעה ביום מאירים, האורות האחוריים אינם מאירים. כשמתחיל להחשיך, העבר את מתג בקרת התאורה למצב "⇶" כדי שהפנסים הראשיים והאורות האחוריים יאירו. כך תשתפר הראות ולנהגים אחרים יהיה קל יותר להבחין ברכבך.

תאורת הנסיעה ביום מאירה באופן אוטומטי כשמתקיימים התנאים הבאים.

- המנוע פועל.
- בלם החנייה משוחרר היטב.
- מתג בקרת התאורה נמצא במצב "AUTO", "⇶" או off.
- ידית בורר ההילוכים אינה במצב P.

הערה

כשמתג בקרת התאורה במצב "⇶", יאירו גם תאורת לוח המכשירים, פנסי הסימון הצדיים-קדמיים, האורות האחוריים ותאורת לוחית הרישוי.

3-12. פנסים ראשיים המגיבים לסיבוב ההגה (SRH, אם התפקוד קיים)

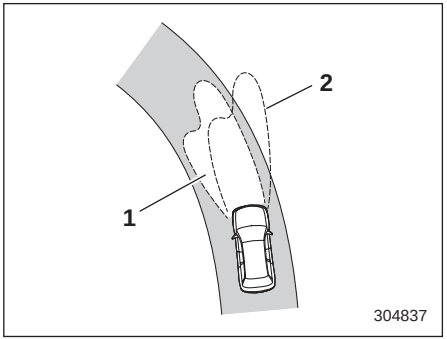

1) אזור היעד של התאורה בזמן שתפקוד SRH פעיל.
2) אזור היעד של התאורה בזמן שתפקוד SRH אינו פעיל.

תפקוד SRH מסובב באופן אוטומטי את אלומת האור של הפנסים הראשיים שמאלה או ימינה, בהתאם לזווית ההיגוי ומהירות הנסיעה. תפקוד זה מסייע לשפר את הראות בלילה, מפני שהוא מאיר את הדרך מלפנים בפניות וצמתים.

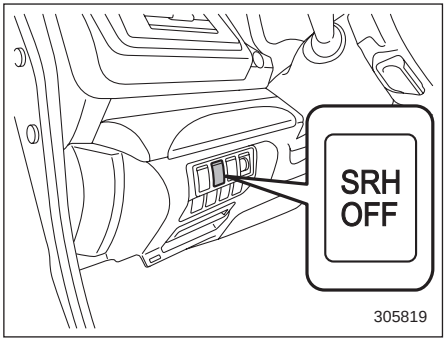

אפשר להפעיל את תפקוד SRH, או להפסיק את פעולתו, בלחיצה על מתג SRH OFF.

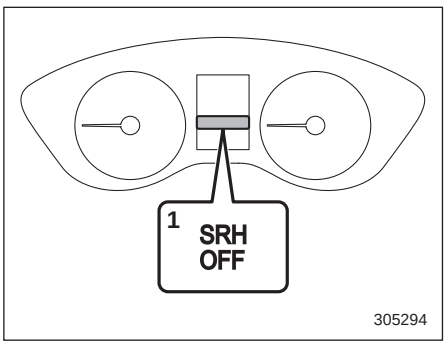

1) נורית חיווי לניתוק של תפקוד SRH

כשמפעילים את תפקוד SRH, חיווי הניתוק של תפקוד SRH כבה בלוח המחוונים.

כשמנתקים את תפקוד SRH, חיווי הניתוק של תפקוד SRH מאיר בלוח המחוונים.

במקרה של תקלה בתפקוד SRH, חיווי הניתוק של תפקוד SRH מהבהב בלוח המחוונים כשמעבירים את מערכת ההצתה למצב ON. זאת כדי לציין שמערכת SRH נותקה. פנה למוסך לצורך בדיקה. מומלץ לפנות למרכז שירות מורשה סובארו מטעם היבואן.

הערה

- **אם מעבירים את מערכת ההצתה למצב OFF בזמן שתפקוד SRH מנותק, תפקוד SRH ישוב לפעול באופן אוטומטי בפעם הבאה שבה מתניעים את המנוע.**
- **כשמעבירים את מערכת ההצתה למצב ON, החיווי לניתוק של תפקוד SRH מאיר במשך מספר שניות ואז כבה.**
- **תפקוד SRH פעיל רק כשהרכב נוסע קדימה, במהירות של כ-8 קמ"ש לפחות.**

3-13. כוונון גובה אלומת הפנסים הראשיים (אם קיים)

הפנסים הראשיים עם נוריות LED מפיקים אור רב יותר מאשר פנסים ראשיים רגילים, עם נורות הלוגן.

כשהרכב נושא מטען כבד ואלומות האור של הפנסים הראשיים נוטות כלפי מעלה, הנהגים של כלי רכב המתקרבים ממול עלולים להסתנוור.

כדי למנוע זאת, מנגנון הכוונון האוטומטי של גובה אלומת הפנסים הראשיים מכוונן את אלומת האור של הפנסים הראשיים באופן אוטומטי לגובה האופטימלי, בהתאם למטען שנושא הרכב.

⚠ זהירות

בנסיבות מסוימות, ייתכן שהכוונון של הפנסים הראשיים ישתבש, אבל מנגנון הכוונון האוטומטי של גובה אלומת הפנסים הראשיים לא יתקן את הכוונון שלהם. מצב זה עשוי לקרות לאחר שמובילים הרכב במשאית גרר בעלת משטח העמסה, או אם הרכב חנה והחל לנסוע בזוויות שונות. במקרים אלה, דאג שכיוון הפנסים הראשיים ייבדק במוסך. מומלץ לפנות למרכז שירות מורשה סובארו מטעם היבואן.

3-14. מתג פנסי ערפל (אם קיימים)

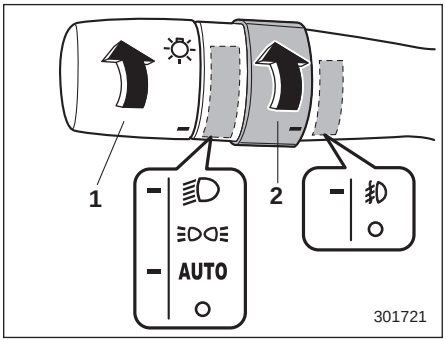

1) מתג בקרת התאורה
2) מתג פנסי הערפל

פנסי הערפל הקדמיים פועלים כשמעבירים את מתג פנסי הערפל למצב "⇶" וביחס לאורות הראשיים מתקיים אחד מבין התנאים הבאים.

- כשמתג בקרת התאורה נמצא במצב "≡D".
- בדגמים עם הדלקה/כיבוי אוטומטיים של הפנסים הראשיים, מתג בקרת התאורה נמצא במצב AUTO והפנסים הראשיים מאירים באופן אוטומטי באלומה הנמוכה.

כדי להפסיק את הפעולה של פנסי הערפל הקדמיים, סובב את המתג בחזרה למצב "O".

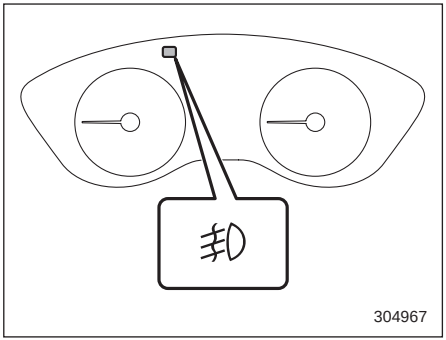

נורית החיווי בלוח המחוונים מאירה כשפנסי הערפל הקדמיים דולקים.

3-15. ידית מאותתי הפנייה

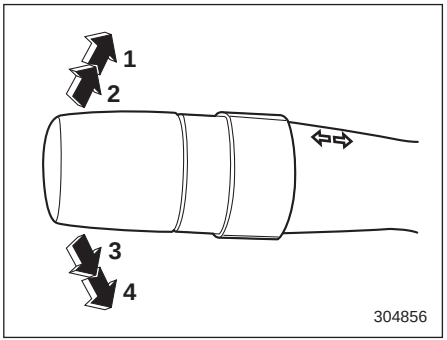

1) סיבוב לימין
2) איתות על מעבר לנתיב ימני
3) איתות על מעבר לנתיב שמאלי
4) סיבוב לשמאל

אם הידית אינה חוזרת אוטומטית למקומה לאחר הפנייה, החזר אותה ידנית למצב ביניים.

כדי לאותת על מעבר נתיב, דחוף את הידית מעט למעלה או למטה והחזק בה במשך מעבר הנתיב. הידית תחזור אוטומטית למצב ביניים כאשר תשחרר אותה.

■ איתות למעבר נתיב בלחיצה בודדת

כדי לאותת על מעבר נתיב בשלושה הבהובים של מאותתי הפנייה, דחוף את ידית מאותתי הפנייה דחיפה קלה כלפי מעלה או כלפי מטה והרפה ממנה מיד.

הערה

ניתן להפעיל את התפקוד של איתות על מעבר נתיב בלחיצה בודדת או לבטל את פעולתו במוסך. לקבלת פרטים, מומלץ לפנות למרכז שירות מורשה סובארו מטעם היבואן. בדגמים שמצוידים בצג בלוח המחוונים (LCD צבעוני), אפשר לשנות את ההגדרה גם בעזרת הצג שבלוח המחוונים (LCD צבעוני). לפרטים, עיין בנושא "הגדרות הרכב" ☜ 186.

3-16. מגבים ומתזי שטיפה

⚠ אזהרה

אין להשתמש במתז השטיפה במזג אוויר מקפיא לפני שהשמשה הקדמית התחממה במידה מספקת על-ידי מפשיר האדים.

נוזל המתז עלול לקפוא על השמשה ולהסתיר את שדה הראייה.

⚠ זהירות

- אין להפעיל את מתז השטיפה ברציפות ליותר מעשר שניות, או כאשר מיכל נוזל המתז ריק. הפעלה כזו עלולה לגרום לחימום יתר של מנוע המתז. בדוק את גובה נוזל המתז לעתים קרובות, כגון בעת עצירה לשם תדלוק.
- אין להפעיל את המגבים כאשר השמשה הקדמית או החלון האחורי יבשים. הפעלה כזו עלולה לשרוט את הזכוכית, להזיק ללהבי המגבים ולגרום לשריפת מנוע המגבים. לפני שתפעיל את המגבים על שמשה יבשה או חלון אחורי יבש, השתמש תמיד במתז.
- במזג אוויר מקפיא, לפני הפעלת המגבים ודא כי להבי המגבים לא קפאו לשמשה הקדמית או לחלון האחורי. ניסיון להפעיל את המגבים כשהלהבים שלהם קפאו לזגוגית החלון עלול לגרום לא רק נזק ללהבי המגבים, אלא גם שריפה של מנוע המגבים. אם להבי המגבים קפאו לזכוכית החלונות, הקפד להפעיל את מפשיר האדים, מערכת הפשרת הקרח ממגבי השמשה הקדמית (אם קיימת), או את מפשיר האדים של החלון האחורי לפני שתפעיל את המגבים.
- אם המגבים מפסיקים לעבוד תוך כדי פעולתם בגלל קרח או הפרעה אחרת על החלון, מנוע המגבים עלול להישרף אפילו אם מתג המגבים במצב כבוי. במקרה זה, עצור את הרכב בהקדם במקום בטוח, העבר את מערכת ההצתה למצב LOCK/OFF ונקה את זכוכית החלון כדי לאפשר פעולה נאותה של המגבים.
- אם נוזל לשטיפת שמשות אינו זמין, השתמש במים נקיים. במקומות בהם המים קופאים בחורף, השתמש בנוזל שטיפה של סובארו או שווה ערך. עיין בנושא "נוזל שטיפת השמשה הקדמית" ☞ 439.
- אסור לנקות את להבי המגבים בבנזין או בחומר ממס, כמו מדלל צבע או בנזין. להבי המגבים עלולים להתקלקל.

הערה

- מנוע מגבי השמשה הקדמית מוגן מפני עומס יתר באמצעות מפסק אוטומטי. אם המנוע יעבוד ברציפות בעומס כבד מן הרגיל, המפסק האוטומטי עלול לפעול כדי להפסיק זמנית את פעולת המנוע. אם זה קורה, החנה את רכבך במקום בטוח, נתק את מתג המגבים וחכה כ-10 דקות. המפסק האוטומטי יחזור למצב פעולה והמגבים יעבדו שוב כרגיל.
- נקה את להבי המגבים ואת זכוכיות החלונות לעתים מזומנות עם תמיסת נוזל שטיפה כדי למנוע היווצרות "מריחות", וכדי להרחיק הצטברויות של מלחי כביש ושכבות לכלוך מן הכביש. החזק את כפתור המתז לחוץ לפחות לשנייה אחת כדי שהנוזל יותז על כל השמשה הקדמית או החלון האחורי.
- הימצאותם של גריז, שעווה, חרקים או כל חומר אחר על השמשה או על להבי המגבים תגרום לפעולת ניגוב לא-חלקה ולמריחת החומרים על השמשה. אם לא תוכל לסלק את המריחות לאחר שתפעיל את המתז, או אם פעולת המגב אינה חלקה, נקה את המשטח החיצוני של השמשה הקדמית או החלון האחורי וגם את להבי המגבים באמצעות ספוג או מטלית רכה עם דטרגנט נייטרלי או חומר ניקוי שוחק במידה מתונה. לאחר הניקוי, שטוף את הזכוכית ואת להבי המגבים במים נקיים. אם לא נוצרות

טיפות בעת שטיפת השמשה במים, סימן שהיא נקייה.

- **אם המריחות אינן נעלמות גם לאחר נקיטת אמצעים אלה, החלף את להבי המגבים בחדשים. להוראות החלפה עיין בנושא "החלפת להבים למגבי השמשות" ☜ 441.**

■ המתגים של מגבי השמשה הקדמית והמתזים

המגבים יכולים לפעול רק כשמערכת ההצתה במצב ON או ACC.

▼ מגבי השמשה הקדמית

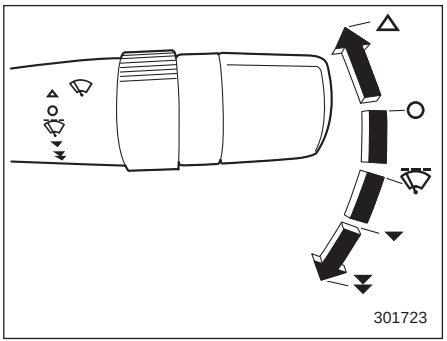

△ / MIST: פעולת ניגוב יחידה
○ / OFF המגבים אינם פועלים
⏲ / INT: פעולה לסירוגין
▼ / LO מהירות נמוכה
▼▼ / HI מהירות גבוהה

כדי להפעיל את המגבים, לחץ על ידית בקרת המגבים כלפי מטה.

להפסקת פעולת המגבים, החזר את הידית למצב "○"/"OFF".

לפעולת ניגוב יחידה, משוך את הידית כלפי מעלה. המגבים יפעלו עד שתשחרר את הידית.

▼ בקרת זמן הניגוב לסירוגין

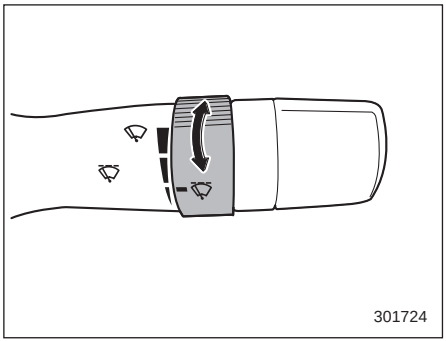

כאשר ידית בקרת המגבים במצב "⏲", ניתן לכוונן את מרווח הזמן בין מחזורי הפעולה של המגבים על-ידי סיבוב הכפתור. ניתן לכוון את מרווח הזמן בין מחזורי הפעולה במספר צעדים, מהמרווח הקצר ביותר ועד למרווח הארוך ביותר.

▼ מתזי השטיפה של השמשה הקדמית

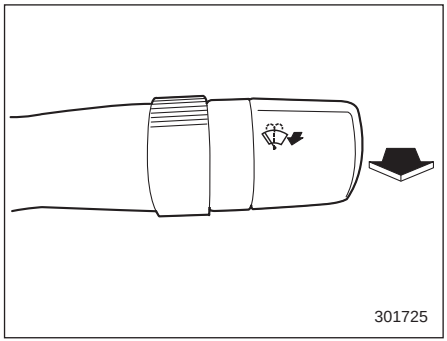

כדי לשטוף את השמשה הקדמית, משוך את ידית בקרת המגבים כלפיך. נוזל השטיפה יותז עד שתרפה מהידית. המגבים פועלים בזמן משיכת הידית.

הערה

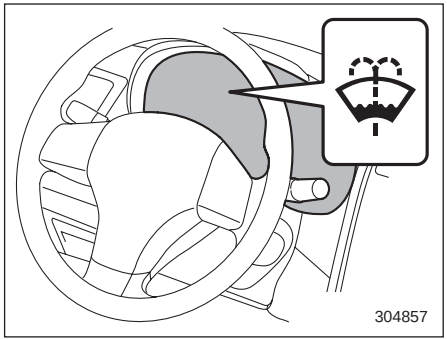

נורית אזהרה למפלס נוזל השטיפה של השמשה הקדמית

נורית האזהרה למפלס נוזל השטיפה של השמשה הקדמית מאירה כשהמפלס של נוזל השטיפה במיכל יורד אל מתחת למינימום. אם נורית האזהרה מאירה, הוסף נוזל שטיפה למיכל. לפרטים על נוהל המילוי, עיין בנושא "נוזל שטיפת השמשה הקדמית" ☜ **439.**

■ מתג המגב והמתז של החלון האחורי

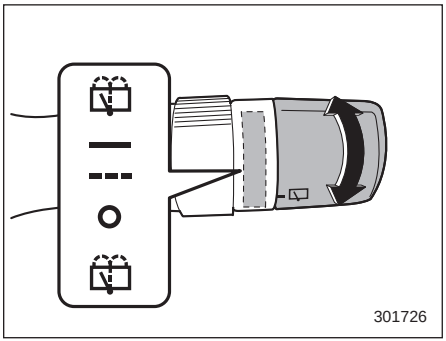

- : הפעלת המתז (מלווה בפעולת ניגוב)
- : פעולה רציפה
- : פעולה לסירוגין
- : Off (המגב אינו פועל)
- : הפעלת המתז (מלווה בפעולת ניגוב)

▼ מגב החלון האחורי

כשהמתג במצב "▬▬", מגב החלון האחורי פועל לסירוגין, בתדירות מתאימה למהירות הנסיעה. במצב זה, כשמעבירים את ידית בורר ההילוכים למצב R, מתחיל המגב האחורי לפעול ברציפות.

לאחר ששבים ומעבירים את ידית בורר ההילוכים/מוט ההילוכים ממצב הילוך אחורי (R) למצב אחר, שב מגב החלון האחורי לפעול לסירוגין.

פעולה משולבת של מגב החלון האחורי בנסיעה לאחור:

גם אם מתג המגב של החלון האחורי נמצא במצב "O", אם מגבי השמשה הקדמית פועלים ברציפות, מגב החלון האחורי יפעל לסירוגין כשמעבירים את ידית בורר ההילוכים/מוט ההילוכים למצב של הילוך אחורי (R).

כברירת מחדל ביחס לפעולה המשולבת של מגב החלון האחורי בנסיעה לאחור נקבע במפעל המצב הבא:

- בדגמים בעלי מפרט אמריקני: לא פעילה
- בשאר הדגמים: פעילה

אפשר לשנות את ההגדרה במוסך. לקבלת פרטים, מומלץ לפנות למרכז שירות מורשה סובארו מטעם היבואן.

⚠ זהירות

אל תצמיד דבר כלשהו שיכול להפריע לפעולה התקינה של מגב החלון האחורי המותקן בדלת האחורית המתרוממת. החפץ עלול לגרום נזק למגב האחורי בזמן פעולתו.

▼ מתז שטיפה

כדי לשטוף את החלון האחורי, סובב את הכפתור למצב "". נוזל השטיפה יותז והמגב יפעל עד שתשחרר את הכפתור.

3-17. מראות

לפני שתתחיל לנהוג, בדוק תמיד אם המראה הפנימית והמראות החיצוניות מכוונות כראוי.

■ מראה פנימית

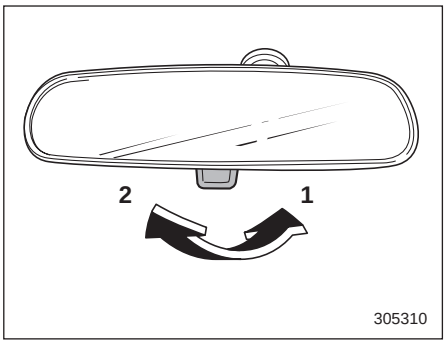

1) מצב רגיל
2) מצב מניעת סנוור

לשימוש רגיל, לחץ על הלשונית שבמראה. כדי להפחית סנוור מפנסים ראשיים של כלי רכב שנוסעים מאחור, משוך את הלשונית למצב של מניעת סנוור.

■ מראות חיצוניות

▼ מראה קמורה (בצד הנוסע)

⚠ אזהרה

במראה קמורה נראים העצמים המשתקפים קטנים יותר ורחוקים יותר מאשר במראה שטוחה. אין להשתמש במראה הקמורה כדי להעריך את המרחק של כלי רכב הנמצאים מאחוריך בעת מעבר נתיב. השתמש במראה הפנימית (או העף מבט חטוף לאחור) כדי להעריך את הגודל והמרחק האמתיים של עצמים הנראים במראה הקמורה.

▼ מתג בקרה מרחוק של המראות

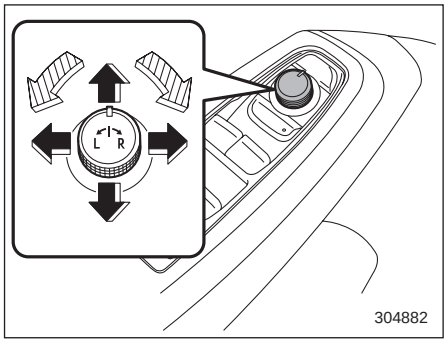

: בחירת מראה לכוונון

: מתג כוונון

בקרת המראות מרחוק אפשרית רק כאשר מערכת ההצתה במצב ON או ACC.

1. סובב את מתג הבקרה לבחירת המראה שברצונך לכוונן. "שמאלה למצב "L" וימינה למצב "R".
2. הסט את מתג הכוונון לכיוון שאליו ברצונך להזיז את המראה.
3. החזר את מתג הבורר למצב הניטרלי כדי למנוע הפעלה לא מכוונת.

ניתן לכוונן את המראות גם באופן ידני.

▽ תפקוד להטיית המראה בנסיעה לאחור

כשנוהגים ברכב לאחור, המראה החיצונית בצד הנוסע הקדמי נוטה כלפי מטה באופן אוטומטי כדי לספק ראות טובה יותר לאחור.

1. העבר את מערכת ההצתה למצב ON.
2. העבר את ידית בורר ההילוכים למצב R (נסיעה לאחור).
3. זגוגית המראה החיצונית תנוע כלפי מטה.

זגוגית המראה החיצונית שבה למצבה המקורי כשמתקיימים התנאים הבאים.

- כ-9 שניות לאחר שידית בורר ההילוכים הועברה ממצב R למצב אחר כלשהו.
- כשמעבירים את מערכת ההצתה למצב OFF.

הערה

- **אפשר להפעיל את התפקוד או להפסיק את פעולתו בעזרת הצג שבלוח המחוונים (LCD צבעוני). לפרטים, עיין בנושא "הגדרות הרכב" ☜ 186.**
- **במוסך אפשר לשנות את הגדרות הפעולה ביחס למראות בצד ימין ובצד שמאל/צד ימין בלבד. לקבלת פרטים, מומלץ לפנות למרכז שירות מורשה סובארו מטעם היבואן.**

3-18.מפשיר אדים ומסיר קרח (אם קיים)

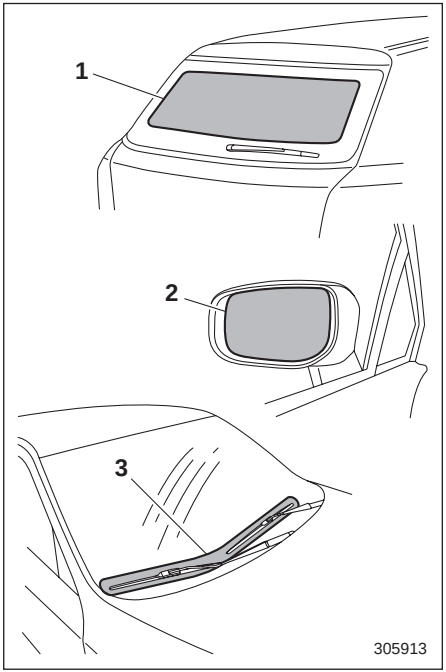

1) מפשיר אדים לחלון האחורי
2) מפשיר אדים למראות החיצוניות (אם קיים)
3) מסיר קרח ממגבי השמשה הקדמית (אם קיים)

הרכב מצויד במפשיר אדים ומסיר קרח (אם קיים) המערכת להפשרת האדים והסרת הקרח יכולה לפעול רק כאשר מערכת ההצתה במצב ON.

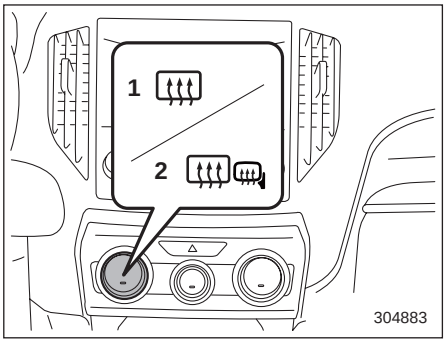

מערכת בקרת אקלים מסוג A

1) דגמים ללא מפשיר אדים למראות החיצוניות
2) דגמים עם מפשיר אדים למראות החיצוניות

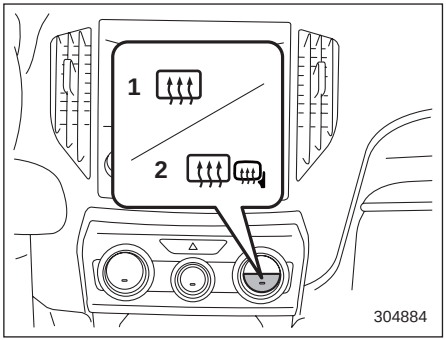

מערכת בקרת אקלים מסוגים B ו-C

1) דגמים ללא מפשיר אדים למראות החיצוניות
2) דגמים עם מפשיר אדים למראות החיצוניות

כדי להפעיל בו-זמנית את מפשיר האדים של החלון האחורי, מפשיר האדים של המראות החיצוניות (אם קיים) ומסיר הקרח ממגבי השמשה הקדמית (אם קיים), לחץ על מתג הבקרה המותקן בלוח בקרת האקלים. נורית החיווי המותקנת במתג הבקרה מאירה כאשר המערכת להפשרת האדים והסרת הקרח פועלת.

להפסקת פעולתם, לחץ שוב על מתג הבקרה. הם כבים גם כאשר מעבירים את מערכת ההצתה למצב ACC או LOCK/OFF.

המערכת להפשרת אדים והסרת קרח תפסיק לפעול באופן אוטומטי לאחר כ-15 דקות. אם האדים נעלמו מהחלון האחורי והמראות

החיצוניות, והקרח הוסר במלואו מלהבי המגבים של השמשה הקדמית, לפני פרק זמן זה, לחץ על המתג כדי להפסיק את פעולת המערכת.

במרכז שירות מורשה סובארו מטעם היבואן אפשר לקבוע שהמערכת של מפשיר האדים ומפשיר הקרח תפעל באופן רציף. לקבלת פרטים, מומלץ לפנות למרכז שירות מורשה סובארו מטעם היבואן. כמו כן, בכל הדגמים עם צג רב-תכליתי (LCD צבעוני), ניתן לקבוע שמפשיר האדים ומסיר הקרח יפעלו ברציפות. לפרטים, עיין בנושא "הגדרות הרכב" ☜ 186.

⚠ זהירות

- **כדי למנוע את פריקת המצבר, אין להפעיל את מפשיר האדים ומסיר הקרח ברציפות ליותר מהזמן הדרוש.**
- **אין להשתמש בחפצים חדים או בחומרי ניקוי המכילים רכיבים שוחקים כדי לנקות את המשטח הפנימי של החלון האחורי. חומרים אלו עלולים להזיק למוליכים המודפסים על החלון.**

הערה

- **הפעל את מפשיר האדים ומסיר הקרח אם מגבי השמשה קפואים לשמשה.**
- **אם השמשה הקדמית מכוסה בשלג, הסר את השלג על מנת שמסיר הקרח של מגבי השמשה הקדמית יוכל לפעול באופן יעיל.**
- **כשהמערכת להפשרת אדים והסרת קרח פועלת במצב רציף:**
  - **אם מהירות הנסיעה אינה עולה על 15 קמ"ש במשך 15 דקות, פעולת המערכת להסרת קרח ממגבי השמשה הקדמית נפסקת באופן אוטומטי. אולם, המערכת להפשרת אדיסן מהחלון האחורי והמערכת להפשרת אדים מהמראות החיצוניות ממשיכה לפעול ברציפות גם בתנאים אלה.**
  - **אם המתח במצבר הרכב יורד מתחת לרמה המותרת, הפעולה הרציפה של מערכת מפשיר האדים ומסיר הקרח מבוטלת, והמערכת מפסיקה לפעול.**

3-19. גלגל הגה מתכוונן לגובה ולמרחק

⚠ אזהרה

- **אין לכוונן את גלגל ההגה לגובה או למרחק תוך כדי נהיגה. אתה עלול לאבד את השליטה על הרכב והתוצאה עלולה להיות פציעה.**
- **אם לא ניתן להרים את הידית למצב נעילה, כוונן מחדש את גלגל ההגה. מסוכן לנהוג כשגלגל ההגה אינו נעול. אתה עלול לאבד את השליטה על הרכב והתוצאה עלולה להיות פציעה.**

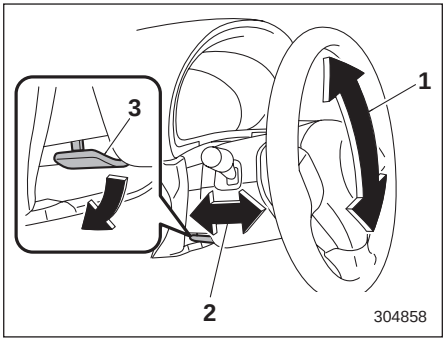

1) כוונון לגובה
2) כוונון למרחק
3) ידית נעילת מצב הכוונון

1. כוונן את מצב המושב. עיין בנושא "מושבים" ☜ 30.
2. משוך את ידית נעילת מצב הכוונון כלפי מטה.
3. הזז את גלגל ההגה למצב הרצוי.
4. משוך את הידית כלפי מעלה כדי לנעול את גלגל ההגה במקומו.
5. נסה להזיז את גלגל ההגה מעלה ומטה, קדימה ואחורה, כדי לודא כי הוא נעול ומאובטח היטב.

■ מערכת מחמם גלגל ההגה (אם קיימת)

המערכת של מחמם גלגל ההגה מחממת את גלגל ההגה לטמפרטורה קבועה.

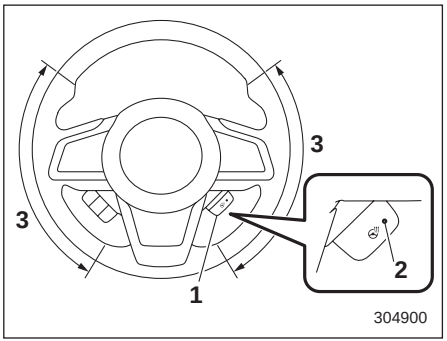

1) מתג מחמם גלגל ההגה
2) נורית חיווי
3) האזור המחומם

כדי להפעיל את המערכת של מחמם גלגל ההגה, כאשר מערכת ההצתה במצב ON או ACC, משוך את מתג המחמם של גלגל ההגה. גלגל ההגה יחומם ונורית החיווי הקבועה במתג תאיר. כדי לכבות את המערכת של מחמם גלגל ההגה, משוך את המתג פעם נוספת. נורית החיווי תכבה.

⚠ זהירות

- **השתמש במערכת של מחמם גלגל ההגה כשהמנוע פועל. אחרת, מתח המצבר עלול לרדת אל מתחת לרמה המותרת, ולא ניתן יהיה להתניע את המנוע.**
- **אנשים בעלי עור עדין עלולים לסבול מכוויות קלות, אפילו בטמפרטורות נמוכות, כאשר ישתמשו במחמם גלגל ההגה לפרק זמן ארוך. כאשר משתמשים במחמם גלגל ההגה, הקפד להזהיר את האנשים הנוגעים בדבר.**
- **אין לכסות את גלגל ההגה המחומם בפריטים דוגמת כיסוי לגלגל ההגה. הדבר עלול לגרום להתחממות יתר של גלגל ההגה המחומם.**

הערה

- **גם אם המתג במצב פעולה, אם טמפרטורת פני השטח של גלגל ההגה עולה על 40°C לערך, המערכת לא תחמם את גלגל ההגה. אולם, נורית החיווי תמשיך להאיר.**
- **פעולת המערכת של מחמם גלגל ההגה נפסקת באופן אוטומטי כ-30 דקות לאחר שהמערכת הופעלה.**

3-20. צופר

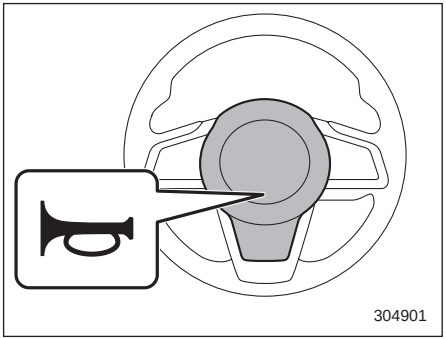

להשמעת הצופר לחץ על כרית הצופר.

4-1. בקרת פתחי האוורור 238
פתחי אוורור מרכזיים..... 238
פתחי אוורור צדיים..... 238
פתחי אוורור אחוריים 238
4-2. לוח בקרת האקלים 239
סוג A 240
סוג B..... 241
סוג C 242
4-3. פעולת בקרת אקלים אוטומטית 243
חיישנים..... 243
התאמה אישית של בקרת האקלים האוטומטית..... 244
4-4. הפעלה של בקרת אקלים ידנית באמצעות
לוח הבקרה הקדמי של בקרת האקלים..... 245
בקרת זרימת האוויר 245
מצב MAX A/C..... 246
בקרת טמפרטורה 246
בקרת מהירות המניפה 246
מתג המזגן..... 246
בורר כניסת האוויר..... 247
הפסקת הפעולה של מערכת בקרת האקלים 247
4-5. הפשרת אדים 247
4-6. עצות מעשיות לתפעול המחמם והמזגן..... 248
ניקוי שבכת האוורור 248
קירור יעיל לאחר חנייה בשמש..... 248
הזרמת השמן במערכת הקירור 248
בדיקת מערכת מיזוג האוויר לפני תחילת הקיץ 248
קירור וייבוש לחות בתנאי לחות גבוהה
וטמפרטורה נמוכה..... 248
ניתוק מדחס מזגן האוויר בעת העמסה כבדה
של המנוע..... 248
קרר למערכת בקרת האקלים..... 249
4-7. מערכת סינון אוויר 249
החלפת מסנן האוויר של תא הנוסעים..... 249

4-1. בקרת פתחי האוורור

■ פתחי אוורור מרכזיים

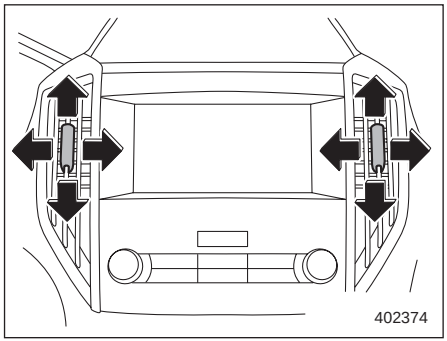

פתחי אוורור מרכזיים

כדי לשלוט על כיוון הזרימה של האוויר, הסט את הלשונית. כדי לסגור את פתח האוורור, הסט את הלשונית כלפי מטה עד תום מהלכה.

■ פתחי אוורור צדיים

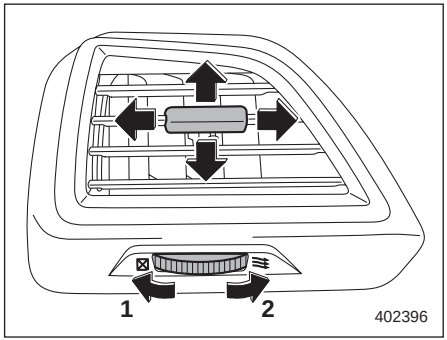

פתחי אוורור צדיים

1) סגירה
2) פתיחה

כדי לשלוט על כיוון הזרימה של האוויר, הסט את הלשונית.

■ פתחי אוורור אחוריים

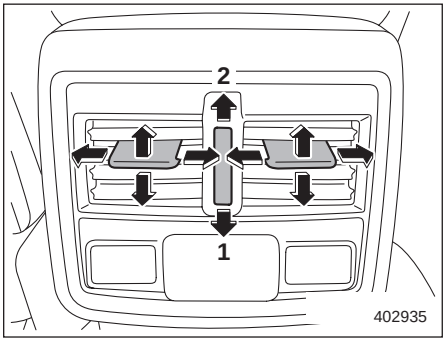

פתחי אוורור אחוריים

1) סגירה
2) פתיחה

כדי לשלוט על כיוון הזרימה של האוויר, הסט את הלשונית.

4-2. לוח בקרת האקלים

⚠ אזהרה

- תפקוד הקירור יכול לפעול רק כשהמנוע פועל.
- אין להשאיר לבד ברכב ילדים או מבוגרים שזקוקים להשגחה. אין להשאיר לבד גם חיות מחמד. בימים חמים או בהירים, הטמפרטורה ברכב הסגור יכולה לעלות במהירות לרמה גבוהה, שתגרום לאנשים או בעלי חיים נזק חמור עד כדי מוות.

■ סוג A

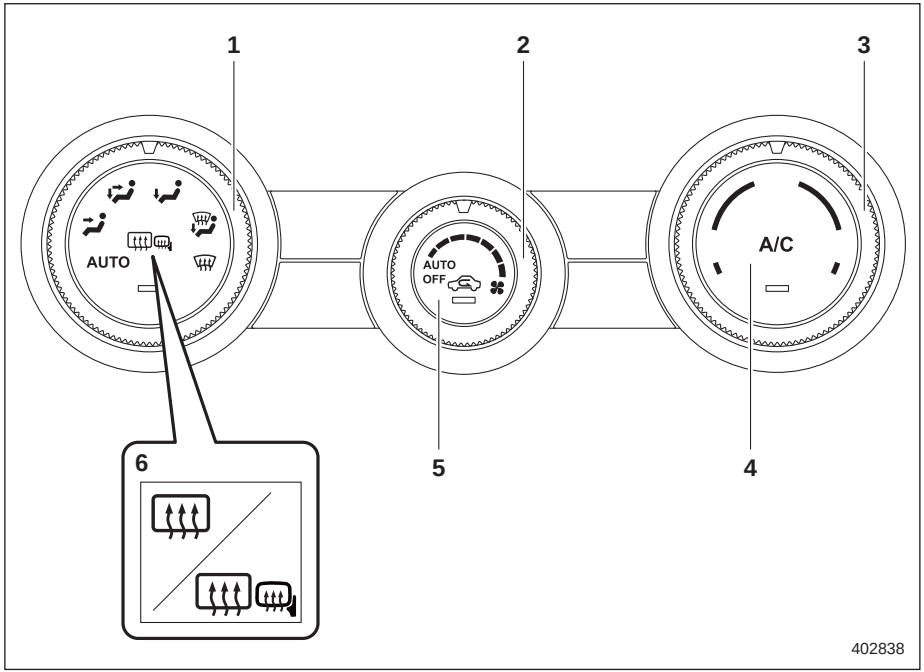

1) כפתור בקרת זרימת האוויר (עיין בנושא "בקרת זרימת האוויר" ☜ 245.)
2) כפתור בקרת מהירות המניפה (עיין בנושא "בקרת מהירות המניפה" ☜ 246.)
3) כפתור בקרת הטמפרטורה (עיין בנושא "בקרת הטמפרטורה" ☜ 246.)
4) מתג המזגן (עיין בנושא "מתג המזגן" ☜ 246.)
5) מתג בורר כניסת האוויר (עיין בנושא "בורר כניסת האוויר" ☜ 247.)
6) מתג מפשיר האדים לחלון האחורי ומתג מפשיר האדים למראות החיצוניות (אם קיים) (עיין בנושא "מפשיר אדים ומסיר קרח" ☜ 233.)

הערה

טווח הטמפרטורות שניתן לקבוע תלוי במפרט של כלי הרכב הנמכרים באזור

■ סוג B

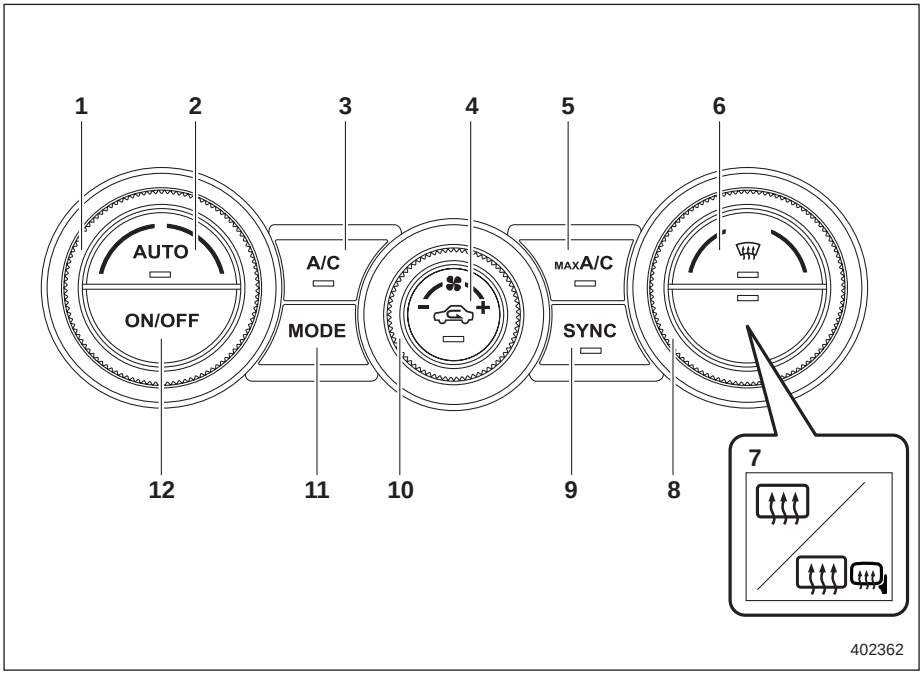

1) כפתור בקרת טמפרטורה בצד הנהג (עיין בנושא "פעולת בקרת אקלים אוטומטית" ☜ 243 ו/או "בקרת טמפרטורה" ☜ 246.)
2) מתג AUTO (עיין בנושא "פעולת בקרת אקלים אוטומטית" ☜ 243.)
3) מתג המזגן (עיין בנושא "מתג המזגן" ☜ 246.)
4) מתג בורר כניסת האוויר (עיין בנושא "בורר כניסת האוויר" ☜ 247.)
5) מתג MAX A/C (עיין בנושא "מצב MAX A/C" ☜ 246.)
6) מתג מפשיר אדים (עיין בנושא "הפשרת אדים" ☜ 247.)
7) מתג מפשיר האדים לחלון האחורי ומתג מפשיר האדים למראות החיצוניות (אם קיים) (עיין בנושא "מפשיר אדים ומסיר קרח" ☜ 233.)
8) כפתור בקרת טמפרטורה בצד הנוסע (עיין בנושא "בקרת טמפרטורה" ☜ 246.)
9) מתג SYNC (עיין בנושא "מצב SYNC" ☜ 246.)
10) כפתור בקרת מהירות המניפה (עיין בנושא "בקרת מהירות המניפה" ☜ 246.)
11) כפתור בקרת זרימת האוויר (עיין בנושא "בקרת זרימת האוויר" ☜ 245.)
12) מתג ON/OFF (עיין בנושא "פעולת בקרת אקלים אוטומטית" ☜ 243.)

הערה

המסך של בקרת האקלים מופיע בצג הרב-תכליתי (LCD צבעוני). עיין בנושא "מסך בקרת האקלים" ☜ 196.

■ סוג C

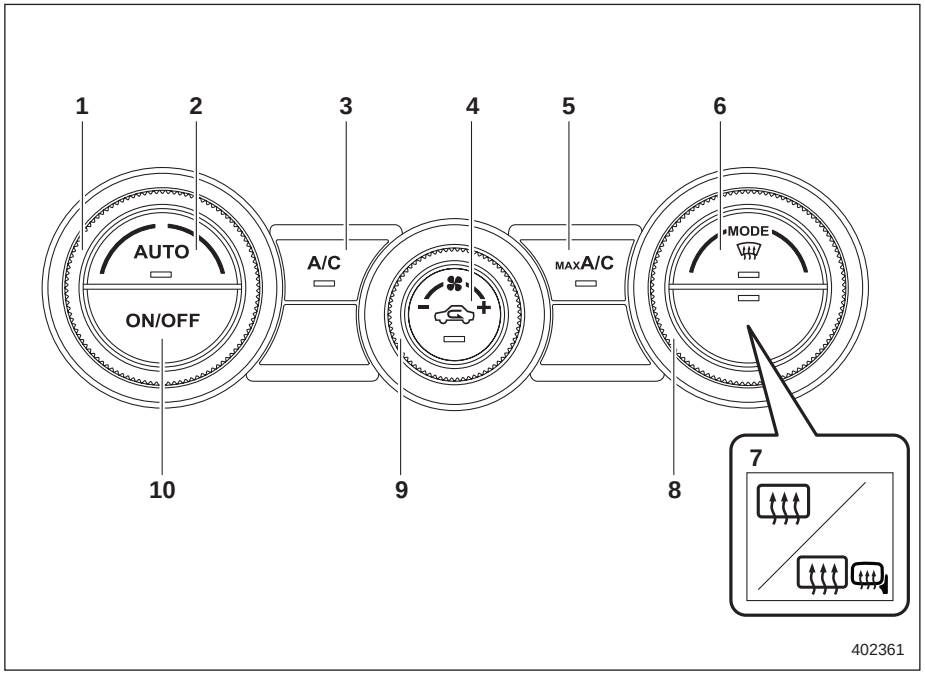

1) כפתור בקרת טמפרטורה (עיין בנושא "פעולת בקרת אקלים אוטומטית" ☜ 243 ו/או "בקרת טמפרטורה" ☜ 246.)
2) מתג AUTO (עיין בנושא "פעולת בקרת אקלים אוטומטית" ☜ 243.)
3) מתג המזגן (עיין בנושא "מתג המזגן" ☜ 246.)
4) מתג בורר כניסת האוויר (עיין בנושא "בורר כניסת האוויר" ☜ 247.)
5) מתג MAX A/C (עיין בנושא "מצב MAX A/C" ☜ 246.)
6) מתג מפשיר אדים (עיין בנושא "הפשרת אדים" ☜ 247.)
7) מתג מפשיר האדים לחלון האחורי ומתג מפשיר האדים למראות החיצוניות (אם קיים) (עיין בנושא "מפשיר אדים ומסיר קרח" ☜ 233.)
8) כפתור בקרת זרימת האוויר (עיין בנושא "בקרת זרימת האוויר" ☜ 245.)
9) כפתור בקרת מהירות המניפה (עיין בנושא "בקרת מהירות המניפה" ☜ 246.)
10) מתג ON/OFF (עיין בנושא "פעולת בקרת אקלים אוטומטית" ☜ 243.)

הערה

המסך של בקרת האקלים מופיע בצג הרב-תכליתי (LCD צבעוני). עיין בנושא "מסך בקרת האקלים" ☜ 196

4-3. פעולת בקרת אקלים אוטומטית

כשבוחרים במצב זה, מבוקרים באופן אוטומטי מהירות המניפה, חלוקת האוויר, מקור האוויר והפעולה של מדחס המזגן. כדי לבחור במצב זה פעל כמוסבר להלן.

1. לחץ על מתג AUTO. נורית החיווי FULL AUTO תאיר בצג של בקרת האקלים.
2. בעזרת כפתור בקרת הטמפרטורה קבע את הטמפרטורה המבוקשת.

הערה

- **הפעל את מערכת בקרת האקלים האוטומטית כשהמנוע פועל.**
- **גם אם אין צורך בקירור, מדחס המזגן מופעל באופן אוטומטי אם קובעים טמפרטורה נמוכה בהרבה מהטמפרטורה הנוכחית של האוויר הבוקע מפתחי האוורור. גם במקרה זה, נורית החיווי "A/C" (מזגן) מאירה בלוח הבקרה.**
- **טווח הטמפרטורות שניתן לקבוע תלוי במפרט של כלי הרכב הנמכרים באזור.**
- **במהלך פעולה במצב FULL AUTO, אם מפעילים אחד מהמתגים או הכפתורים בלוח הבקרה, מלבד המתג ON/OFF, מתג מפשיר האדים של החלון האחורי, מתג SYNC וכפתור(י) בקרת הטמפרטורה, נורית החיווי "FULL" (פעולה אוטומטית מלאה) כבית בצג הרב-תכליתי (LCD צבעוני) ונורית החיווי "AUTO" (פעולה אוטומטית) ממשיכה להאיר. ניתן לשלוט במערכת באופן ידני כרצונך, בעזרת המתג או הכפתור שהפעלת. לחץ על המתג AUTO כדי להחזיר את המערכת למצב FULL AUTO.**

כדי להפסיק את הפעולה של מערכת בקרת האקלים, לחץ על המתג ON/OFF. לאחר מכן, בורר כניסת האוויר ייקבע באופן הבא

- כשבורר כניסת האוויר נמצא במצב אוטומטי: אוויר חיצוני:
- כשבורר כניסת האוויר נמצא במצב ידני: ללא שינוי

■ חיישנים

החיישנים ממוקמים במקומות הבאים

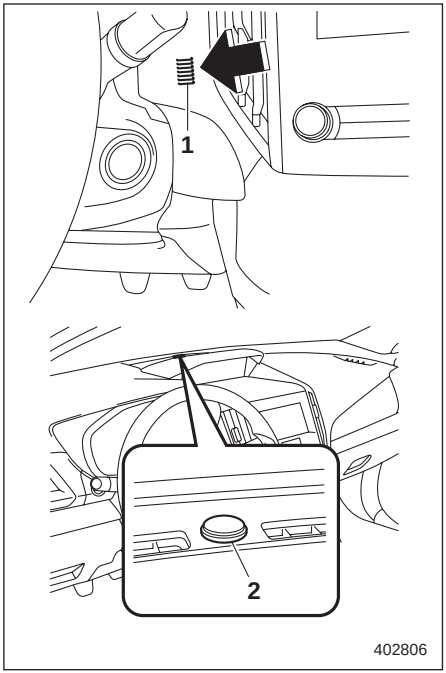

1) חיישן טמפרטורת אוויר פנימי
2) חיישן שמש

מערכת בקרת האקלים האוטומטית משתמשת במספר חיישנים. חיישנים אלה עדינים. אם יטפלו בהם לא כיאות והם יינזקו, המערכת עלולה שלא לשלוט נכון

בטמפרטורה של תא הנוסעים. כדי למנוע נזק לחיישנים, שמור על אמצעי הזהירות הבאים

- אל תחשוף את החיישנים לחבטות.
- הרחק מים מהחיישנים.
- אל תכסה את החיישנים.

■ התאמה אישית של בקרת האקלים האוטומטית

אפשר להתאים אישית את בקרת האקלים האוטומטית בעזרת הצג הרב-תכליתי. לפרטים על קביעת ההגדרות עיין בנושא "מסך ההגדרות" ☜ 202.

▼ קביעת מצב הפעולה

אפשר לקבוע שבקרת האקלים תפעל באחד מהמצבים הבאים.

▽ מצב Normal (רגיל)

השתמש במצב זה לפעולה רגילה של בקרת האקלים.

▽ מצב Mild (מתון)

השתמש במצב זה לזרימת אוויר מתונה.

▽ מצב Power (עצמה גבוהה)

השתמש במצב זה כשברצונך שבקרת האקלים תשפר את הנוחות במהירות. מצב זה מפחית את טווח הפעולה של תפקוד Auto Start Stop

▽ מצב ECO (חיסכון)

השתמש במצב זה כשהחיסכון בדלק חשוב יותר מהנוחות. מצב זה מגביר את טווח הפעולה של תפקוד Auto Start Stop.

▼ חישת תפוסה

במצב זה, בקרת האקלים פועלת בהתאם למספר הנוסעים.

▽ גילוי הנוסע הקדמי

במצב זה, החיישן של מערכת חישת התפוסה מגלה אם יושב ברכב נוסע קדמי, ואם מושב הנוסע הקדמי פנוי, מבוטלת קביעת הטמפרטורה של הנוסע הקדמי. הטמפרטורה שקבע הנהג תופעל באופן אוטומטי.

הערה

החיישן של מערכת חישת התפוסה עלול שלא לגלות נוסעים בשל תנוחת הישיבה, הממדים הפיזיים או המשקל שלהם. פעולת התפקוד של גילוי הנוסע הקדמי עלולה שלא להיות תקינה.

▽ גילוי נוסעים מאחור

תפקוד זה קובע אם במושב האחורי יושבים נוסעים, על סמך הפתיחה והסגירה של הדלתות האחוריות. אם אין נוסעים במושב האחורי, זרימת האוויר מבקרת האקלים מופחתת וניתנת עדיפות לנוסע הקדמי.

הערה

במצבים מסוימים, המערכת לגילוי נוסעים מאחור עלולה שלא לקבוע בצורה נכונה אם יושבים במושב האחורי - למשל כאשר פותחים את הדלתות כדי להניח מטען ברכב.

4-4. הפעלה של בקרת אקלים ידנית באמצעות לוח הבקרה הקדמי של בקרת האקלים

■ בקרת זרימת האוויר

בחר את מצב זרימת האוויר באמצעות מתג בקרת זרימת האוויר.

ניתן לבחור בין מצבי זרימת האוויר הבאים:

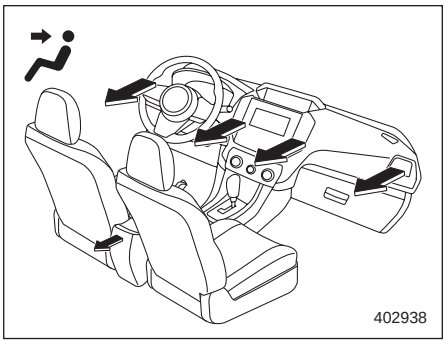

אוורור: האוויר מוזרם מפתחי לוח המכשירים

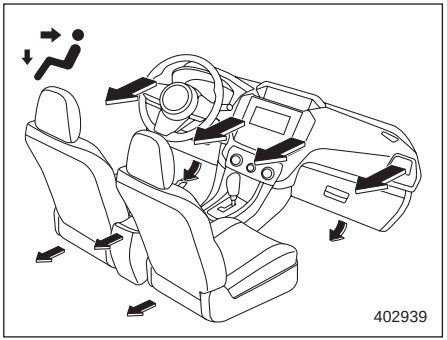

אוורור 2: האוויר מוזרם מפתחי לוח המכשירים ומהפתחים שבאזור הרגליים

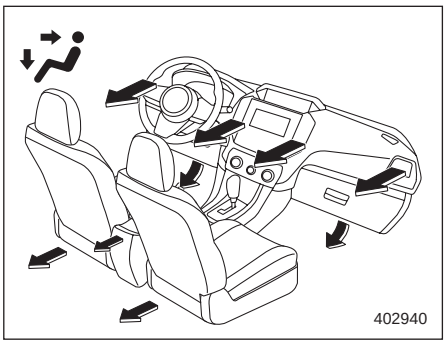

דו-מפלסי: האוויר מוזרם מפתחי לוח המכשירים ומהפתחים שבאזור הרגליים

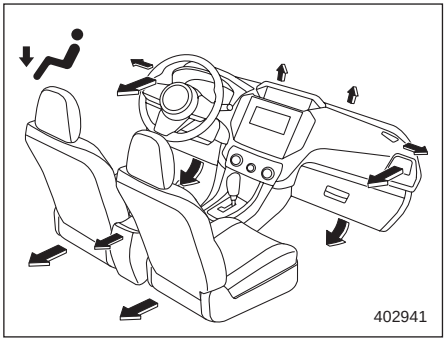

חימום: רוב האוויר מוזרם מהפתחים שבאזור הרגליים ומשני הפתחים הצדיים שבלוח המכשירים, ומיעוטו מוזרם מפתחי ההפשרה של השמשה הקדמית (כמות קטנה של אוויר מוזרמת לעבר השמשה הקדמית ושני חלונות הצד כדי למנוע הצטברות אדים).

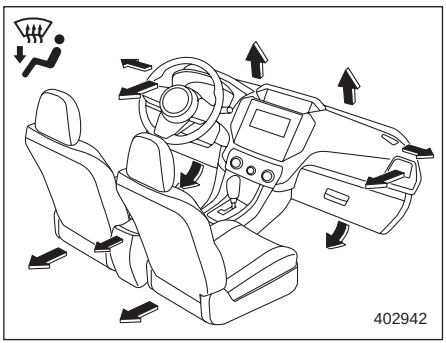

חימום והפשרה: האוויר מוזרם מפתחי ההפשרה של השמשה הקדמית, מהפתחים

שבאזור הרגליים ומשני הפתחים הצדיים שבלוח המכשירים (עיין בנושא "הפשרה" ☜ 247).

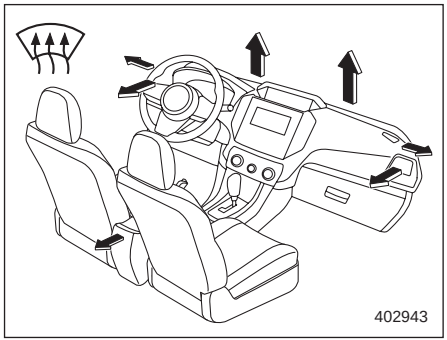

הפשרה: האוויר מוזרם מפתחי ההפשרה של השמשה הקדמית ומשני הפתחים הצדיים שבלוח המכשירים (עיין בנושא "הפשרה" ☜ 247).

■ מצב MAX A/C

לקירור מהיר יותר, לחץ על מתג MAX A/C.

כשמצב MAX A/C פעיל, נקבעות ההגדרות הבאות באופן אוטומטי.

- המזגן מופעל.
- הטמפרטורה נקבעת לערך הנמוך ביותר.
- המניפה מופעלת במהירות מרבית.
- בורר כניסת האוויר נקבע במצב של סחרור האוויר.
- מצב זרימת האוויר נקבע כאוורור.

כדי להפסיק את מצב MAX A/C ולשוב להגדרה הקודמת, לחץ לחיצה נוספת על מתג MAX A/C.

■ בקרת טמפרטורה

סובב את כפתור בקרת הטמפרטורה כדי לקבוע את הטמפרטורה הרצויה בתא הנוסעים.

הערה

טווח הטמפרטורות שניתן לקבוע תלוי במפרט של כלי הרכב הנמכרים באזור.

▼ מצב SYNC (אם קיים)

כשמצב SYNC (סינכרון) מופעל, הן בצד הנהג והן בצד הנוסע הקדמי נקבעת הטמפרטורה שמכוונים באמצעות כפתור בקרת הטמפרטורה שבצד הנהג.

כדי להפעיל את מצב SYNC, לחץ על מתג SYNC. נורית החיווי הקבועה במתג SYNC תאיר.

כדי לבטל את מצב SYNC, לחץ על מתג SYNC לחיצה נוספת או סובב את כפתור בקרת הטמפרטורה שבצד הנוסע. נורית החיווי הקבועה במתג SYNC תכבה. עכשיו ניתן יהיה לקבוע טמפרטורות נפרדות בצד הנהג ובצד הנוסע הקדמי. בקרת הטמפרטורה תיעשה בנפרד, בעזרת כפתורי בקרת הטמפרטורה בצד הנהג ובצד הנוסע הקדמי.

■ בקרת מהירות המניפה

כדי לבחור את המהירות הרצויה סובב את כפתור בקרת מהירות המניפה.

■ מתג המזגן

המזגן יכול לפעול רק כשהמנוע פועל.

כשהמניפה פועלת, כדי להפעיל את מיזוג האוויר לחץ על מתג המזגן. כשהמזגן פועל מאירה נורית החיווי A/C.

כדי להפסיק את פעולת המזגן, לחץ על המתג לחיצה נוספת.

הערה

כדי לשפר את הסרת האדים והייבוש במזג אוויר קר, יש להפעיל את המזגן. אולם, כשהטמפרטורה החיצונית יורדת ל-0°C לערך, פעולת המערכת של מיזוג וייבוש האוויר עלולה שלא להיות תקינה

■ בורר כניסת האוויר

כדי לבחור את כניסת האוויר, לחץ על מתג בורר כניסת האוויר.

• מיחזור האוויר:

כשנורית החיווי במתג בורר כניסת האוויר מאירה, האוויר הפנימי ממוחזר בחלל הרכב. לחץ על מתג בורר כניסת האוויר למצב ON כדי לקרר במהירות את תא הנוסעים בעזרת מזגן האוויר, או כאשר נוסעים בדרך מאובקת.

• אוויר חיצוני:

כשנורית החיווי במתג בורר כניסת האוויר כבויה, מוזרם לתא הנוסעים אוויר חיצוני. לחץ על מתג בורר כניסת האוויר למצב OFF כאשר האוויר בתא הנוסעים התקרר לטמפרטורה נוחה ואין נוהגים עוד על דרך מאובקת.

⚠ אזהרה

הפעלה ממושכת במצב ON עלולה לגרום להצטברות אדים על החלונות. ברגע שאוויר הסביבה חוזר להיות נקי, החזר את מתג בורר כניסת האוויר למצב OFF.

הערה

- **אם נורית החיווי הקבועה במתג בורר כניסת האוויר מהבהבת כשמתניעים את המנוע, ייתכן שאירעה תקלה במערכת החשמל. דאג שהרכב ייבדק במוסך. מומלץ לפנות למרכז שירות מורשה סובארו מטעם היבואן.**
- **נורית החיווי הקבועה במתג בורר כניסת האוויר עשויה להבהב במקרים הבאים. זו תופעה רגילה שאינה מעידה על תקלה.**
  - **לאחר שמנתקים את מצבר הרכב ומחברים אותו מחדש.**
  - **כשהמתח של מצבר הרכב נמוך.**

■ הפסקת הפעולה של מערכת בקרת האקלים

כדי להפסיק את הפעולה של מערכת בקרת האקלים: לחץ על מתג ON/OFF

4-5. הפשרת אדים

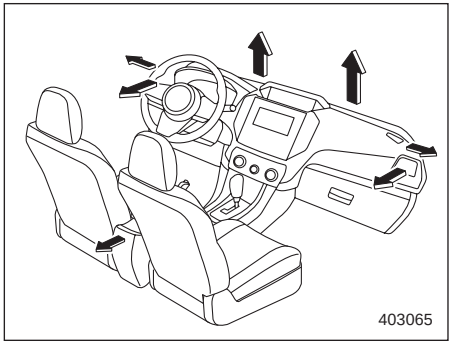

בחר במצב "" או במצב "" כדי להפשיר את השמשה הקדמית וחלונות הצד הקדמיים, או כדי להסיר מהם אדים.

הערה

- **כשבוחרים במצב "" או במצב "" מופעל מדחס המזגן באופן אוטומטי, גם אם המזגן לא הופעל בלחיצה על המתג שלו, כדי להחיש את הפשרת השמשה הקדמית. אולם, נורית החיווי הקבועה במתג המזגן לא תאיר. במקביל, בבורר כניסת האוויר נקבע באופן אוטומטי מצב של אוויר חיצוני.**
- **לאחר שהשמשה הקדמית הופשרה בלחיצה על מתג מפשיר האדים , בעקבות לחיצה נוספת על המתג שבה המערכת לקביעה שנבחרה לפני ההפעלה של מפשיר האדים.**

4-6. עצות מעשיות לתפעול המחמם והמזגן

■ ניקוי שבכת האוורור

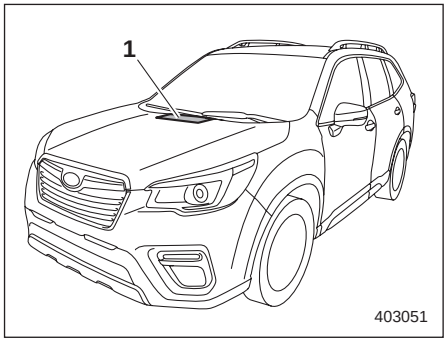

1) שבכת האוורור הקדמית

כדי להבטיח חימום והסרת אדים ביעילות, יש לדאוג תמיד ששבכת כניסת האוויר של מערכת האוורור תהיה חופשית משלג, עלים או עצמים אחרים. מכיוון שמעבה המזגן ממוקם לפני המקרן, חובה לשמור על ניקיון אזור זה כי הצטברות כלשהי של חרקים ועלים על המעבה תפריע לביצועי הקירור.

■ קירור יעיל לאחר חנייה בשמש

לאחר חנייה בשמש, נהג עם החלונות פתוחים למשך מספר דקות כדי לאפשר לאוויר חיצוני לזרום לתוך פנים הרכב המחומם. כניסת אוויר זו תאפשר קירור מהיר יותר על ידי מזגן האוויר. לשם יעילות קירור מרבית, שמור על חלונות סגורים במהלך הפעלתו של המזגן.

■ הזרמת השמן במערכת הקירור

בעונת החורף יש להפעיל את מדחס המזגן למספר דקות בכל חודש במהירויות מנוע נמוכות (במהירות סרק או במהירויות נסיעה נמוכות) כדי להבטיח את שימונו.

■ בדיקת מערכת מיזוג האוויר לפני תחילת הקיץ

מדי אביב בדוק את יחידת מזגן האוויר לגילוי נזילות של הקרר, לבדיקת מצב הצנרת ולפעולה תקינה של המערכת. דאג שהמערכת תיבדק במוסך. מומלץ לפנות למרכז שירות מורשה סובארו מטעם היבואן.

■ קירור וייבוש לחות בתנאי לחות גבוהה וטמפרטורה נמוכה

בתנאי מזג אוויר מסוימים (לחות יחסית גבוהה, טמפרטורות נמוכות, וכו') עשויה להיפלט כמות קטנה של אדי מים מפתחי האוורור. מצב זה תקין ואינו מעיד על בעיה כלשהי במערכת מיזוג האוויר.

■ ניתוק מדחס מזגן האוויר בעת העמסה כבדה של המנוע

כדי לשפר את כושר ההאצה ותצרוכת הדלק, מתוכנן מדחס המזגן להפסיק את פעולתו באופן זמני במהלך הפעולה של מיזוג האוויר, כל אימת שדרושת ההאצה נלחצת עד סוף מהלכה, כגון בעת האצה מאומצת או כאשר נוסעים במעלה תלול.

■ קרר למערכת בקרת האקלים

מזגן האוויר ברכבך משתמש בקרר ידידותי לסביבה מסוג HFO-1234yf (R-1234yf). לכן, שיטת הוספתו, החלפתו ובדיקתו של הקרר שונה מאשר השיטה עבור פריאון, CFC12 (R12) או HFC134a (R134a). לקבלת שירות, מומלץ לפנות למרכז שירות מורשה סובארו מטעם היבואן. תיקונים שיידרשו כתוצאה משימוש בקרר הלא נכון אינם מכוסים בכתב האחריות.

4-7. מערכת סינון האוויר

מערכת מיזוג האוויר של הרכב מצוידת במערכת סינון אוויר. יש להחליף את מסנן האוויר בתא הנוסעים על-פי המפורט בתכנית התחזוקה שבחוברת האחריות והתחזוקה. יש להקפיד על לוח הזמנים שצוין כדי לשמור על כושר סינונו של מסנן האבק. בתנאי אבק קיצוניים, יש להחליף את המסנן לעתים קרובות יותר. עליך לדאוג לבדיקה או החלפה במוסך. מומלץ לפנות למרכז שירות מורשה סובארו מטעם היבואן. כאשר מחליפים, מומלץ להשתמש רק בחלק מקורי או בערכת סינון אוויר העומדת בדרישות איכות והתאמה כמוגדר בכתב האחריות לרכב.

⚠ זהירות

התייעץ עם המוסך אם התופעות הבאות קורות, אפילו אם עדיין לא הגיע הזמן להחליף את המסנן. המחלקה הטכנית של היבואן ממליצה להתייעץ עם מרכז שירות מורשה סובארו מטעם היבואן:

- **ירידה בזרימת האוויר דרך הפתחים.**
- **השמשה הקדמית מתכסה באדים בקלות.**

הערה

המסנן עלול להשפיע על ביצועי המזגן, המחמם ומפשיר האדים אם אינו מתוחזק כיאות

■ החלפת מסנן האוויר של תא הנוסעים

1. הסר את תא הכפפות.

הערה

כדי שתא הכפפות לא ישרוט את הקונסולה המרכזית, מומלץ להגן על הקונסולה המרכזית באמצעות סרט דביק:

(1) פתח את תא הכפפות.

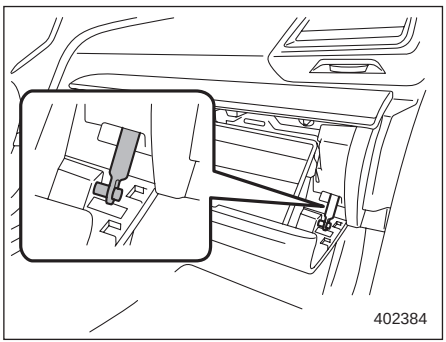

(2) הסר את גל התריס מתא הכפפות.

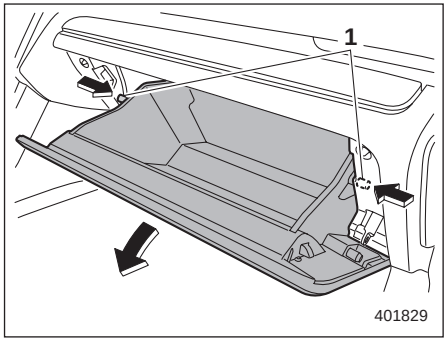

1) התקני עצר

(3) דחוף כלפי פנים את התפסים משני צדי תא הכפפות ולאחר מכן משוך את תא הכפפות כלפי מטה ככל האפשר.

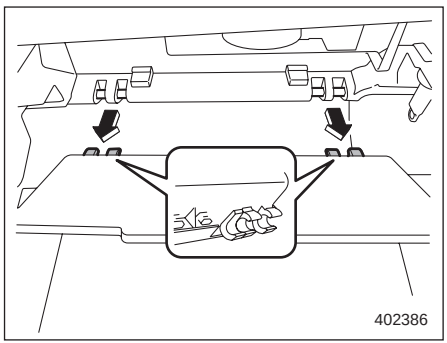

(4) משוך את תא הכפפות החוצה בכיוון אופקי והוצא אותו מהצירים. היזהר שלא לגרום נזק לצירים.

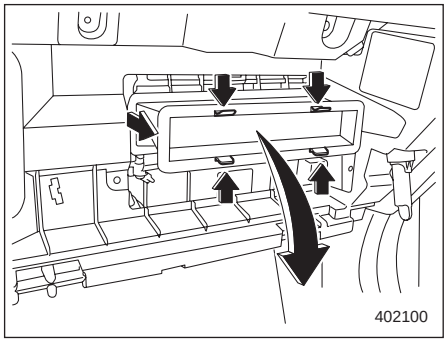

2. כדי למנוע התפזרות של אבק ממסנן האוויר של תא הנוסעים בחלק הפנימי של המארז שלו, הסר את מסנן האוויר של תא הנוסעים באופן המוסבר להלן.

(1) דחוף את ארבעת התקני העצר פנימה כדי לשחרר את הנעילה, ולאחר מכן משוך את מסנן האוויר של תא הנוסעים באטיות החוצה, כדי 1 ס״מ מהמארז.

(2) הטה בעדינות את החלק הקדמי של מסנן האוויר כלפי מטה ומשוך את מסנן האוויר של תא הנוסעים במלואו החוצה.

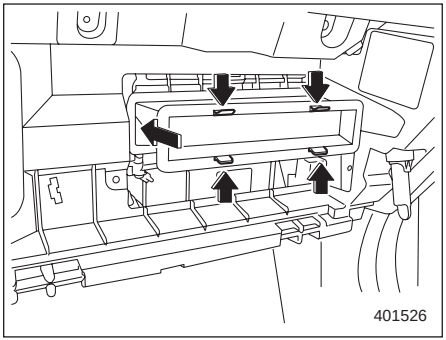

3 החלף את קרב הסינון של המסנן בקרב סינון חדש.

⚠ זהירות

החץ שמסומן על המסנן חייב להצביע כלפי מעלה.

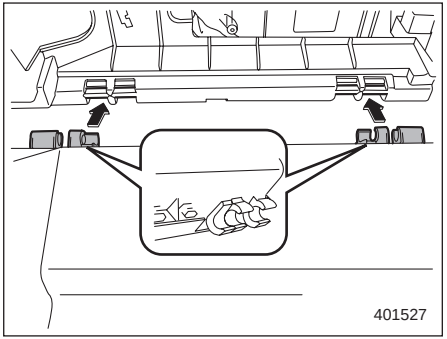

4 שוב והתקן את תא הכפפות, וחבר את גל התריס.

5 סגור את תא הכפפות.

מערכת שמע

5-1. אנטנה 254
אנטנת גג.....254
5-2. מערכת שמע..... 254

5

5-1. אנטנה

■ אנטנת גג

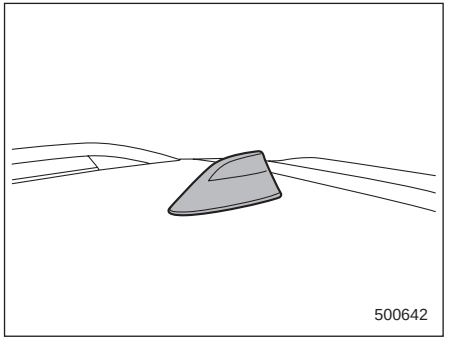

אנטנת הגג מותקנת על הגג.

5-2. מערכת שמע

אם הרכב מצויד במערכת ניווט או מערכת שמע מקורית של סובארו, הפרטים אודותיה מופיעים בחוברת הנפרדת של מערכת הניווט/שמע.

ציוד פנימי

6-1. תאורה פנימית 256
תאורת מפה 256
תאורת תקרה 256
תאורת אזור המטען ותאורת הדלת האחורית המתרוממת (אם קיימת) 257
קוצב זמן ההשהיה לפני הכיבוי 257
6-2. סוككי שמש 258
מאריך סוككי השמש 258
מראת איפור 259
מראת איפור מוארת (אם קיימת) 259
6-3. קונסולה עילית 259
6-4. תא אחסון 260
תא כפפות 260
קונסולה מרכזית 260
מחזיקי כוסות 260
מחזיקי בקבוקים 261
6-5. שקעי חשמל לאביזרים 262
שימוש עם מצית סיגריות (אופציה) 263
6-6. שקע כוח USB 264
כיצד להשתמש בשקע כוח USB 265
6-7. מאפרה (אופציה) 266
6-8. שטיחוני רצפה 266
6-9. וו לשקיות קניות 267
6-10. כיסוי אזור המטען (אם קיים) 267
שימוש בכיסוי 267
התקנת החלק הקדמי של הכיסוי 268
הסרת החלק הקדמי של הכיסוי 268
הסרת בית הכיסוי 268
אחסון כיסוי אזור המטען 269
התקנת בית הכיסוי 269
6-11. ווים לקשירת מטען 270

6-1. תאורה פנימית

⚠ זהירות

בעזיבתך את הרכב, דאג לכך שהתאורה כבויה כדי למנוע את פריקת המצבר.

■ תאורת מפה

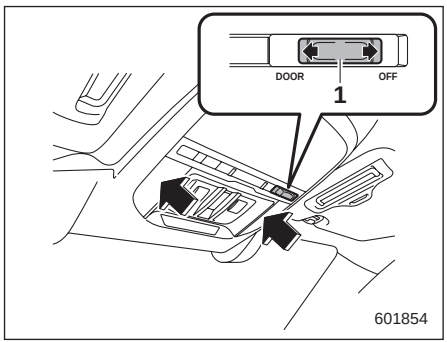

1) מתג פעולה משולבת עם הדלתות

כדי להדליק את תאורת המפה, לחץ על העדשה. לכיבוי, לחץ על העדשה לחיצה נוספת.

▼ תאורה אוטומטית

כשמתג הפעולה המשולבת עם הדלתות במצב "DOOR", תאורת המפה מאירה באופן אוטומטי במקרים הבאים:

- כאשר פותחים את אחת הדלתות, אבל לא את הדלת האחורית המתרוממת.
- כאשר משחררים את נעילת הדלתות באמצעות המערכת להפעלה ללא מפתח (אם קיימת).עיין בנושא "נעילה ושחרור כשנושאים את תפס המפתח החכם" ☜ 109.
- כאשר משחררים את נעילת הדלתות באמצעות השלט-רחוק. עיין בנושא "מערכת שלט-רחוק" ☜ 121.
- כאשר מעבירים את מערכת ההצתה ממצב ACC למצב LOCK/OFF.

■ תאורת תקרה

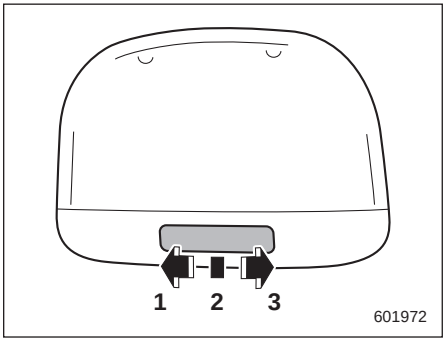

1) ON (מאירה)
2) DOOR (פעולה משולבת עם הדלתות)
3) OFF (כבויה)

למתג תאורת התקרה יש את שלושת המצבים הבאים.

ON: התאורה מאירה באופן קבוע.

OFF: התאורה נשארת כבויה.

DOOR: התאורה מאירה באופן אוטומטי במקרים הבאים:

- כשפותחים אחת מהדלתות (כולל הדלת האחורית המתרוממת).
- כאשר משחררים את נעילת הדלתות (כולל הדלת האחורית המתרוממת) באמצעות המערכת להפעלה ללא מפתח (אם קיימת). עיין בנושא "נעילה ושחרור כשנושאים את תפס המפתח החכם" ☜ 109.

- כאשר משחררים את נעילת הדלתות או הדלת האחורית המתרוממת באמצעות השלט-רחוק. עיין בנושא "מערכת שלט-רחוק" ☜ 121.
- כאשר מעבירים את מערכת ההצתה ממצב ACC למצב LOCK/OFF.

■ תאורת אזור המטען ותאורת הדלת האחורית המתרוממת (אם קיימת)

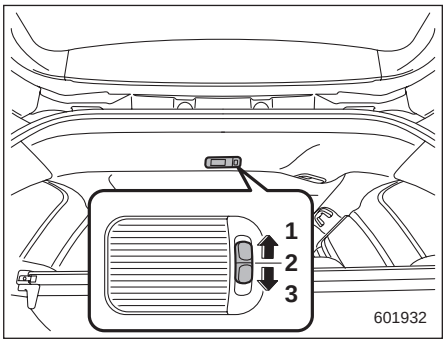

תאורת אזור המטען

1) ON (מאירה)
2) OFF (כבויה)
3) DOOR (פעולה משולבת עם הדלתות)

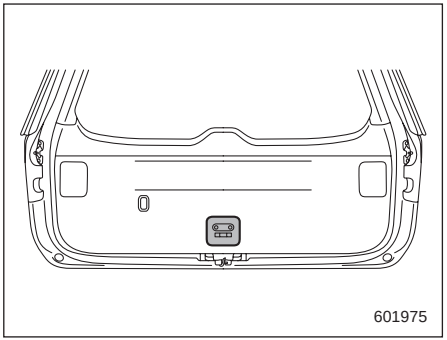

תאורת הדלת האחורית המתרוממת (אם קיימת)

ON: התאורה מאירה באופן קבוע.

OFF: התאורה נשארת כבויה.

DOOR: תאורת אזור המטען מאירה באופן אוטומטי במקרים הבאים:

- כשפותחים אחת מהדלתות (כולל הדלת האחורית המתרוממת).
- כאשר משחררים את נעילת הדלתות או הדלת האחורית המתרוממת באמצעות השלט-רחוק. עיין בנושא "מערכת שלט-רחוק" ☜ 121.
- כשמעבירים את מערכת ההצתה למצב LOCK/OFF.

■ קוצב זמן ההשהיה לפני הכיבוי

הפנסים הבאים מצוידים במנגנון של תאורה אוטומטית.

- תאורת תקרה
- תאורת מפה
- תאורת אזור המטען ותאורת הדלת האחורית המתרוממת (אם קיימת)

כאשר מתג התאורה הפנימית במצב "DOOR", התאורה מאירה וכבית באופן אוטומטי כשנועלים את הדלתות ומשחררים את נעילתן, כשפותחים את הדלתות וסוגרים אותן, וכשעוברים בין המצבים השונים של מערכת ההצתה.

הערה

ניתן לשנות במוסך את פרק הזמן בו ממשיכה התאורה להאיר (קוצב זמן ההשהיה לפני הכיבוי). לקבלת פרטים, מומלץ לפנות למרכז שירות מורשה סובארו מטעם היבואן. בדגמים שמצוידים בצג בלוח המחוונים (LCD צבעוני), אפשר לשנות את ההגדרה גם בעזרת הצג שבלוח המחוונים (LCD צבעוני). לפרטים, עיין בנושא "הגדרות הרכב"

6-2. סוككי שמש

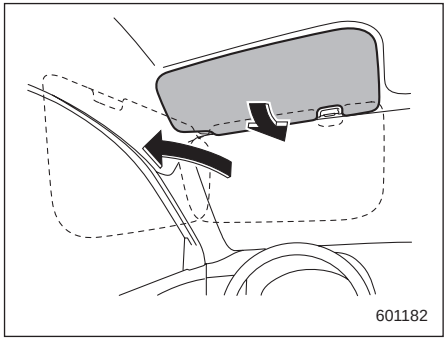

למניעת סנוור, סובב כלפי מטה את סוككי השמש. לשימוש בסוכך השמש עבור חלון צד, סובב את הסוכך כלפי מטה וסובב אותו לצד.

■ מאריך סוككי השמש

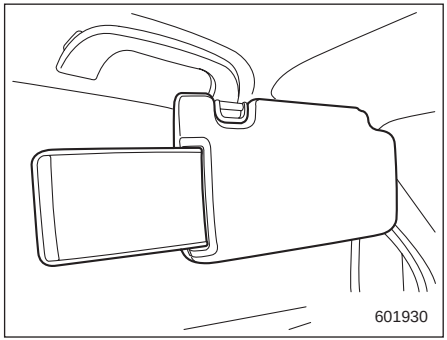

כשמשתמשים בסוכך השמש עבור חלון צד, אפשר לשלוף את המאריך כדי למנוע סנוור מהרווח שבין סוכך השמש לבין העמוד המרכזי. כדי לשלוף את המאריך משוך אותו כלפי החלק האחורי של הרכב. בתום השימוש דחוף את המאריך כלפי חזית הרכב, למצב אחסון.

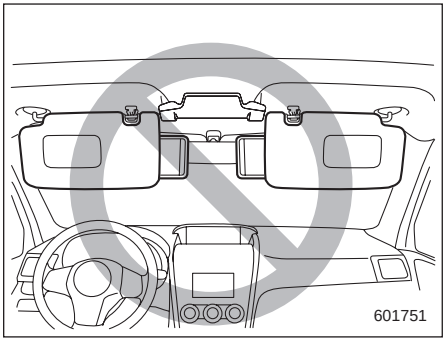

⚠ זהירות

אסור לשלוף את המאריך כשמשתמשים בסוכך השמש עבור השמשה הקדמית. המאריך עלול להסתיר את המראה הפנימית ובכך לפגוע בראות לאחור.

■ מראת איפור

⚠ זהירות

שמור את מכסה מראת האיפור סגור בזמן הנהיגה על מנת למנוע סנוור רגעי על-ידי האור.

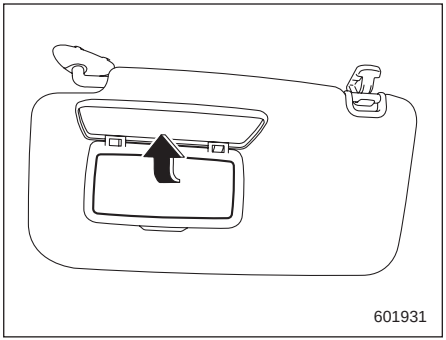

לשימוש במראת האיפור, סובב את סוכך השמש כלפי מטה ופתח את מכסה מראת האיפור.

■ מראת איפור מוארת (אם קיימת)

⚠ זהירות

שמור את מכסה מראת האיפור סגור בזמן הנהיגה על מנת למנוע היסח דעת על-ידי האור.

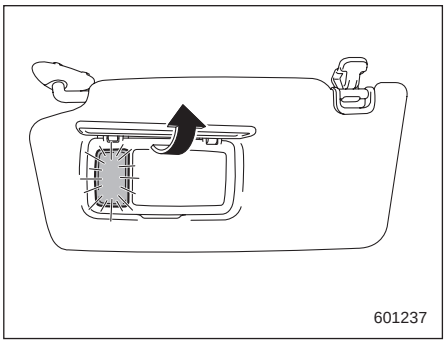

לשימוש במראת האיפור, סובב את סוכך השמש כלפי מטה ופתח את מכסה מראת האיפור. התאורה של מראת האיפור מאירה כשפותחים את מכסה המראה.

הערה

שימוש בתאורת מראת האיפור לפרק זמן ארוך כאשר המנוע אינו פועל עלול לגרום לפריקת המצבר.

6-3. קונסולה עילית

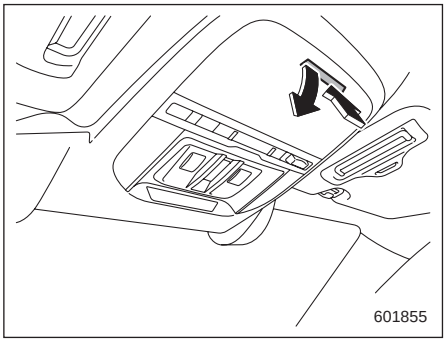

לפתיחת הקונסולה, לחץ על מכסה הקונסולה לחיצה קלה והוא ייפתח באופן אוטומטי.

⚠ זהירות

כשהרכב חונה בשמש או ביום חם, עשוי החלל הפנימי של הקונסולה העילית להתחמם מאוד. אל תאחסן בקונסולה העילית מוצרי פלסטיק או פריטים אחרים רגישים לחום או דליקים, דוגמת מצית סיגריות.

6-4. תאי אחסון

⚠ זהירות

- **שמור תמיד את תא האחסון סגור בזמן הנהיגה, על מנת להפחית את סכנת הפציעה בעת עצירת פתע או תאונה.**
- **אין לאחסן בתא האחסון מיכלים המכילים תרסיסים, נוזלים דליקים או גורמי שיתוך, או חפצים מסוכנים מכל סוג שהוא.**

■ תא הכפפות

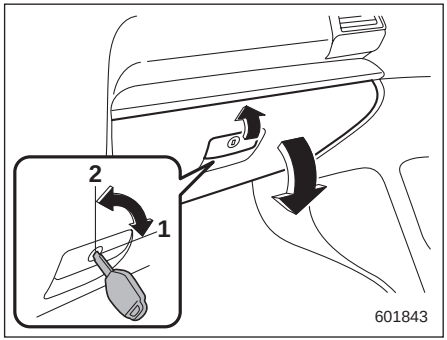

1) לנעילה, סובב את המפתח בכיוון השעון.
2) לשחרור הנעילה, סובב את המפתח כנגד כיוון השעון.

כדי לפתוח את תא הכפפות, משוך בידית. כדי לסגור אותו, דחוף את המכסה כלפי מעלה וטרוק אותו.

הערה

- **מפתח החירום אינו סימטרי. אם אינך מצליח להכניס את המפתח, הפוך אותו כך שהצד המחורץ יפנה לכיוון השני והכנס את המפתח מחדש.**
- **בדגמים המצוידים במערכת להפעלה ללא מפתח עם לחצן התנעה", השתמש במפתח החירום לנעילת תא הכפפות או שחרור נעילתו.**

■ קונסולה מרכזית

בקונסולה המרכזית מותקן תא אחסון.

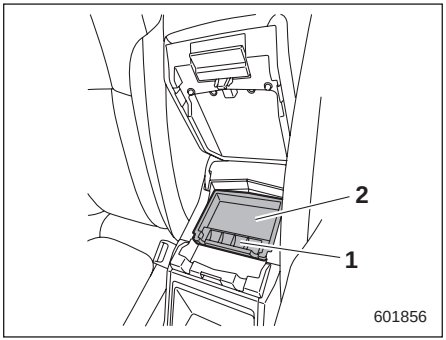

1) מגש למטבעות
2) מגש לאביזרים

אפשר להשתמש בחלק העליון של הקונסולה כבמשענת יד.

■ מחזיקי כוסות

⚠ זהירות

- **בזמן הנהיגה, אל תוציא כוס מתוך מחזיק הכוסות ואל תכניס כוס לתוכו, מכיוון שפעולה זו עלולה להסיח את דעתך ולגרום לתאונה.**

- **היזהר שמשקאות לא יישפכו. משקה חם שנשפך עלול לגרום לכווייה לך ולנוסעים. משקה שנשפך עלול לגרום נזק גם לריפוד או לשטיחים.**
- **כשבמחזיקי הכוסות לנוסעים מאחור מונחת כוס עם משקה, אסור לקפל את גב המושב האחורי כלפי מטה. אחרת עלול המשקה להישפך, ואם הוא חם עלולות להיגרם כוויות לך ו/או לנוסעים.**

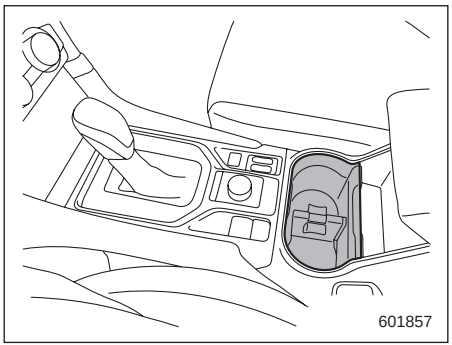

מחזיק כוסות של הנוסע הקדמי

מחזיק הכוסות הכפול מותקן בקונסולה המרכזית.

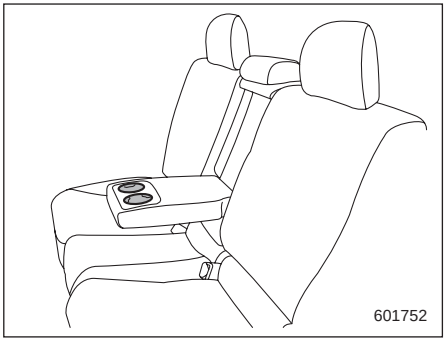

מחזיק כוסות ליושבים מאחור

מחזיק הכוסות הכפול מותקן במשענת היד.

■ מחזיקי בקבוקים

⚠ זהירות

- **בזמן הנהיגה, אל תוציא בקבוק מתוך מחזיק הבקבוקים ואל תכניס בקבוק לתוכו, מכיוון שפעולה זו עלולה להסיח את דעתך ולגרום לתאונה.**
- **כשמניחים בקבוק משקה במחזיק הבקבוקים, עליך לוודא שהוא סגור היטב. אחרת, המשקה עלול להישפך בעקבות פתיחה או סגירה של הדלת, או במהלך הנסיעה. אם המשקה חם הוא עלול לגרום לכוויות לך ו/ואו לנוסעים.**

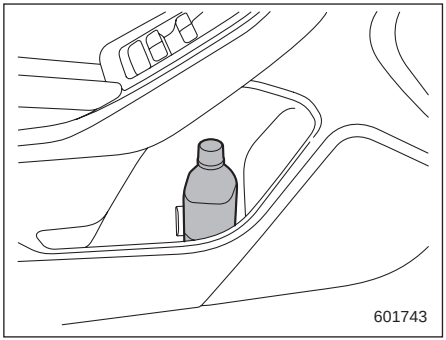

מחזיקי הבקבוקים הנמצאים בכל דלת יכולים לשמש לאחסנת בקבוקי משקאות קלים ופריטים אחרים.

6-5. שקעי חשמל לאביזרים

⚠ זהירות

- **אין לשים חפצים, ובמיוחד פריטי מתכת כגון מטבעות או רדידי אלומיניום, בתוך שקעי החשמל לאביזרים. הדבר עלול לגרום לקצר. החזר תמיד את המכסים של שקעי החשמל לאביזרים כאשר הם אינם בשימוש.**
- **אם התקע של הציוד החשמלי רופף מדי או מהודק מדי בשקע החשמל לאביזרים, התוצאה עלולה להיות מגע גרוע או היתקעות של התקע. השתמש רק בתקעים שנכנסים כיאות.**
- **שימוש במכשיר חשמל המחובר אל שקע החשמל לאביזרים לפרק זמן ממושך כאשר המנוע אינו פועל, עלול לגרום להתרוקנות המצבר.**
- **לפני שתנהג ברכב, ודא שהתקע והכבל החשמלי של המכשיר אינם מפריעים להחליף הילוכים ולהשתמש בדוושת ההאצה ובדוושת הבלם. אם קיים חשש להפרעה, אסור להשתמש במכשיר החשמלי בזמן הנהיגה.**

מתח חשמלי (12V DC) זמין בכל אחד משקעי החשמל לאביזרים כשמערכת ההצתה במצב ACC או ON. שקעי חשמל לאביזרים מותקנים במקומות הבאים.

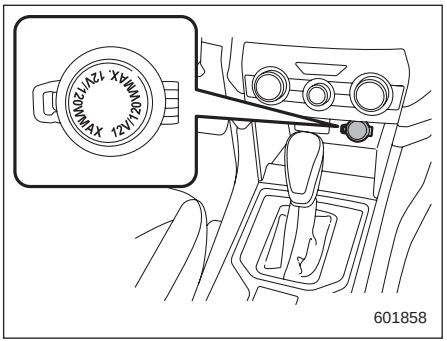

שקע חשמל מתחת ללוח בקרת האקלים

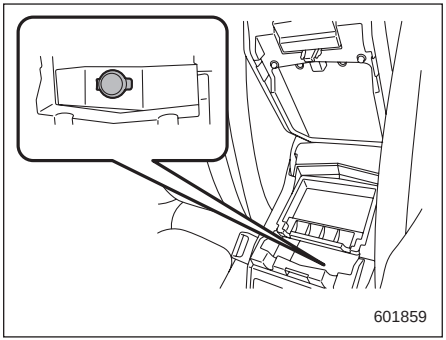

שקע חשמל בקונסולה המרכזית

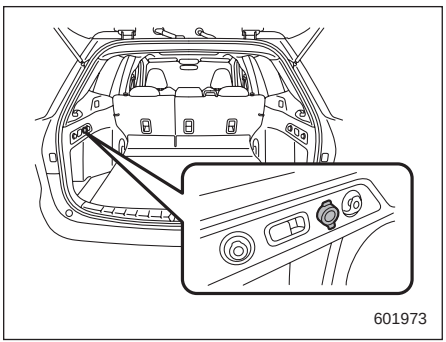

שקע חשמל באזור המטען

ניתן להשתמש במכשירי חשמל המיועדים לשימוש ברכב על ידי חיבורם לשקע. צריכת החשמל המרבית של המכשירים שניתן לחבר לכל אחד מהשקעים היא **120 ואט**.

■ שימוש עם מצית סיגריות (אופציה)

כדי להשתמש בשקע החשמל לאביזרים כבשקע למצית סיגריות, עליך לרכוש תקע מצית סיגריות המוצע כאבזר אופציונלי. אפשר לרכוש תקע למצית סיגריות במוסך. מומלץ לפנות למרכז שירות מורשה סובארו מטעם היבואן. מצית הסיגריות יכול לפעול רק כשמערכת ההצתה במצב ACC או ON. כדי להשתמש במצית הסיגריות, לחץ את הכפתור פנימה וחכה מספר רגעים. המצית יקפוץ החוצה אוטומטית כשיהיה מוכן לשימוש.

⚠ אזהרה

כדי למנוע כווייה, אל תאחז אף פעם את המצית בקצה גוף החימום. אחיזה כזו עלולה לגרום לפציעה וגם לנזק לגוף החימום.

⚠ זהירות

- **אסור להחזיק את כפתור המצית לחוץ פנימה, אחרת הוא עלול להתחמם יתר על המידה.**

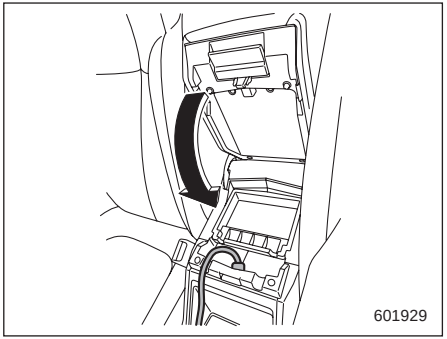

הערה

כאשר המכסה של הקונסולה המרכזית סגור, נותר פתח בין הקונסולה המרכזית והמכסה על מנת לאפשר שימוש בשקע החשמל שבקונסולה המרכזית. העבר את הכבל של המכשיר החשמלי דרך הפתח.

⚠ זהירות

- **אסור לנסות ולחבר מצית סיגריות לשקעי החשמל לאביזרים.**
- **השתמש אך ורק במכשירי חשמל המיועדים ל-12V DC. צריכת החשמל המרבית של המכשירים שניתן לחבר לכל אחד מהשקעים היא 120 ואט. אסור לחבר לאף שקע מכשיר שצריכת החשמל שלו עולה על הערך המצוין ביחס לאותו שקע.**
- **אם משתמשים במקביל במכשירים המחוברים לשני שקעים, אסור שצריכת החשמל הכוללת שלהם תעלה על 120 ואט. עומס יתר על שקעי החשמל לאביזרים עלול לגרום לקצר. אסור להשתמש במתאמים כפולים או ביותר ממכשיר חשמל אחד באותו שקע.**

- שקע החשמל תוכנן במקור לשמש כשקע מקורי למצית סיגריות של סובארו. אסור להכניס לשקע מצית סיגריות שאינו אביזר מקורי. התוצאה עלולה להיות קצר, התחממות יתר ושריפה.
- אם משתמשים בשקע כבשקע חשמל לאביזרים דוגמת טלפון סלולרי, עלול להיגרם נזק למנגנון הפנימי שגורם למצית לקפוץ החוצה באופן אוטומטי כשהוא מוכן לשימוש. לפיכך, אסור להכניס את תקע מצית הסיגריות לשקע ששימש אפילו פעם אחת כשקע חשמל לאביזרים. התקע עלול להילכד, להתחמם יתר על המידה ואף לגרום לשריפה.

6-6. שקע כוח USB

⚠ זהירות

- ניתן להשתמש במכשירי USB בעלי מפרט מסוג A. אם מחברים מכשיר במפרט שונה, ייתכן שלא ניתן יהיה לספק כוח או לטעון את המכשיר, או שתיגרם תקלה במכשיר.
- אין כל ערובה גם במקרה בו מתרחשת תקלה בהתקן המחובר או נתונים ניזוקו. חיבור מכשיר הוא על אחריותך בלבד.
- כדי למנוע התחשמלות או תקלה, הקפד לשמור על אמצעי הזהירות הבאים.
  - אסור לחבר רכזת USB.
  - אסור להכניס חפצים מתכתיים או עצמים זרים אחרים לשקע USB.
  - אסור לשפוך מים או נוזלים אחרים על שקע USB.
- כשמחברים כבל, יש לשים לב שלא למשוך אותו בטעות ברגליים. אחרת, אתה עלול ליפול ולהיפגע או שתיגרם תקלה למכשיר המחובר.
- אם מחברים מכשיר במשך פרק זמן ארוך כשהמנוע דומם, המצבר של הרכב עלול להיפרק. גם כשהמנוע פועל, מומלץ שלא לחבר מכשיר לפרק זמן ארוך שלא לצורך.
- אסור לחבר מכשיר שיש בו תקלה. התוצאה עלולה להיות פליטת עשן והתלקחות שריפה.

הערה

- המתח הנקוב של כל אחד משקעי USB הוא 5 וולט. לפרטים על ההספק הנקוב המרבי, עיין בנושא "כיצד להשתמש בשקע כוח USB" ☜ 265. לפני שמחברים מכשיר יש להקפיד ולקרוא את הוראות ההפעלה של המכשיר ולוודא שהוא תומך במפרט המתאים של שקע כוח זה. אם מחברים מכשיר שדרישות הכוח שלו עולות על הערך המרבי, ייתכן שלא ניתן יהיה לספק לו כוח או לטעון אותו. גם אם הטעינה תושלם, זמן הטעינה עלול להיות ארוך יותר בהשוואה לטעינה באמצעות המטען המקורי של המכשיר.
- בהתאם למכשיר, ייתכן שהטעינה תהיה אפשרית רק באמצעות כבל מיוחד. במקרה זה, הקפד לחבר את המכשיר באמצעות הכבל המיוחד.

- אם מחברים מכשיר שיוצר תקשורת עם מחשב PC, ייתכן שלא ניתן יהיה לספק לו כוח או לטעון אותו.
- כשמחברים מכשיר לטעינה, יש לנתק אותו מיד לאחר שהטעינה תושלם.

■ כיצד להשתמש בשקע כוח USB

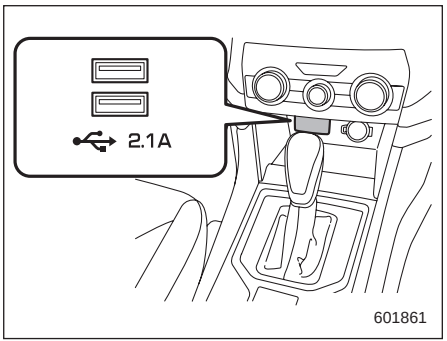

שקע כוח USB בין המושבים הקדמיים (ניתן לחבר נגן שמע ולהשתמש בו)

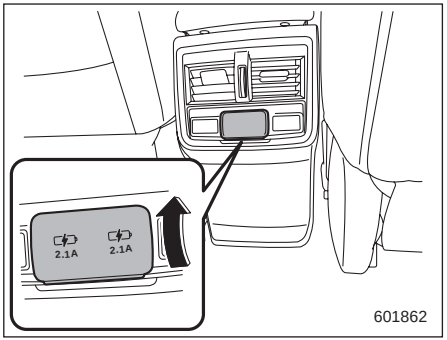

שקע כוח בקונסולה (תפקוד של הספקת כוח בלבד) (אם קיים)

כשמערכת ההצתה במצב ACC או במצב ON ומחברים לשקע USB מכשיר USB אלקטרוני, ניתן לספק למכשיר כוח 5V DC. ניתן להיעזר בשקע USB כדי להשתמש במכשיר או לטעון אותו. לפני השימוש יש לפתוח את מכסה הספקת הכוח של שקע USB. בתום השימוש, הקפד לסגור את מכסה הספקת הכוח של שקע USB.

הערה

ההספק הנקוב המרבי הזמין לטעינה תלוי במספר השקעים שמשתמשים בהם.

מספר שקעי USB	ההספק הנקוב המרבי
	*DC 5 V/2.1 A

* : הזרם המרבי של שני שקעי ה-USB הוא 4.2 אמפר.

6-7. מאפרה (אופציה)

⚠ זהירות

- **אין להשתמש במאפרות כבפחי-אשפה ואין להשאיר סיגריה בוערת בתוך מאפרה. פעולה זו עלולה לגרום לשריפה.**
- **הקפד לכבות גפרורים וסיגריות לפני השלכתם למאפרה, ולאחר מכן סגור את המאפרה היטב. אם משאירים את המאפרה פתוחה עלולה האש מהסיגריה הבוערת להתפשט לבדל סיגריה נוסף ולגרום לשריפה.**
- **אסור להשליך למאפרה חומרים דליקים.**
- **אסור להשאיר במאפרה בדלי סיגריות רבים.**

הערה

חלקיקי אפר וטבק מצטברים סביב הצירים של המכסה הפנימי של המאפרה. נקה אותם בעזרת מברשת שיניים או כלי אחר בעל קצה דק.

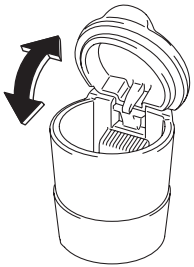

את המאפרה הניידת אפשר להתקין בכל אחד ממחזיקי הכוסות או מחזיקי הבקבוקים. המקומות שבהם מותקנים מחזיקי כוסות מפורטים בנושא "מחזיקי כוסות" ☜ 260. המקומות שבהם מותקנים מחזיקי בקבוקים מפורטים בנושא "מחזיקי בקבוקים" ☜ 261.

כדי להשתמש במאפרה פתח את המכסה. לאחר השימוש במאפרה הקפד לסגור היטב את המכסה כדי לצמצם את התפשטות העשן.

6-8. שטיחוני רצפה

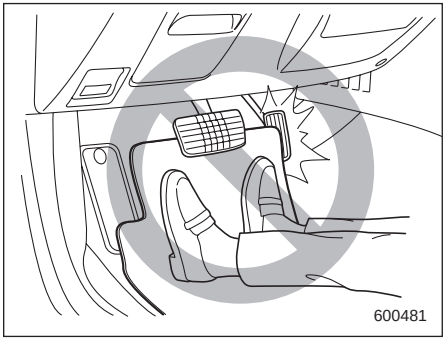

⚠ זהירות

אם השטיחון מחליק לפנים ומפריע לתנועה החופשית של הדוושות במהלך הנסיעה, הוא עלול לגרום לתאונה. כדי למנוע החלקה של השטיחון לפנים, הקפד לפעול בהתאם לאמצעי הזהירות הבאים.

- **השתמש אך ורק בשטיחון מקורי של סובארו או שווה ערך, עם לולאות במקומות המתאימים.**
- **הצמד את השטיחון של הנהג למקום המתאים ואבטח אותו היטב בפיני האחיזה.**
- **אסור להשתמש ביותר משטיחון אחד.**

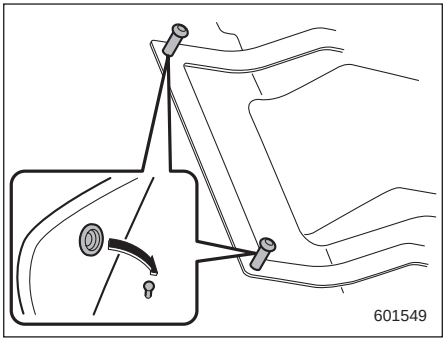

פיני אחיזה מותקנים בצד הנהג, על הרצפה.

יש לאבטח היטב את שטיחון הרצפה של הנהג באמצעות הלולאות המצויות בו. הנח את הלולאות על פיני האחיזה ולחץ עליהן כלפי מטה.

6-9. וו לשקיות קניות

⚠ זהירות

אסור לתלות על הוו לשקיות הקניות חפצים שמשקלם עולה על 3 ק"ג.

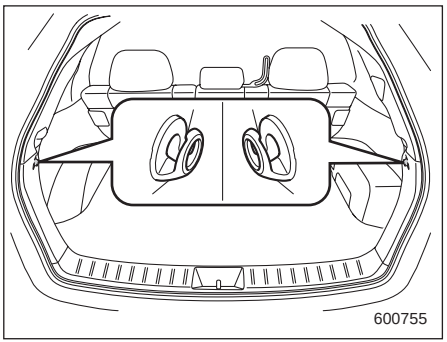

וו לתליית שקיות קניות ממוקמים בכל צד של אזור המטען.

6-10. כיסוי אזור המטען (אם קיים)

הכיסוי מיועד להסתרת אזור המטען ולהגנת תכולתו מפני קרני השמש. ניתן להסיר את הכיסוי כדי לפנות מקום למטען נוסף.

■ שימוש בכיסוי

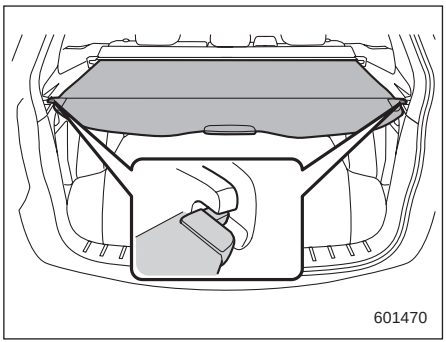

כדי לפרוס את הכיסוי, משוך את קצהו כלפי חוץ מבית הכיסוי ונעץ את הווים שלו בתפסים כמתואר באיור. כדי לגלול את הכיסוי, שחרר אותו מהתפסים והוא ייגלל חזרה אוטומטית. בזמן הגלילה חזרה, יש לאחוז בכיסוי ולכוון אותו בחזרה לתוך בית הכיסוי.

⚠ אזהרה

אין להניח דבר על הכיסוי הפרוס. הנחת משקל גדול מדי על הכיסוי עלולה לגרום לשבירתו. כמו-כן, חפץ הנמצא על הכיסוי עלול לעוף קדימה במקרה של עצירת פתאום או התנגשות. דבר זה עלול לגרום לפציעה חמורה.

⚠ זהירות

היזהר שלא לשרוט את התמוכות של הדלת האחורית המתרוממת במהלך הפרישה והאיסוף של הכיסוי. שריטות עלולות לגרום לדליפה של גז מהתמוכות, וכתוצאה מכך ייתכן שהן לא תהיינה מסוגלות להחזיק את הדלת האחורית המתרוממת במצב פתוח.

■ התקנת החלק הקדמי של הכיסוי

⚠ זהירות

בדגמים המצוידים במנגנון להטיית המושב האחורי, לפני שמטים את גב המושב האחורי יש להזיז את החלק הקדמי של הכיסוי לאחור כדי שלא יינזק.

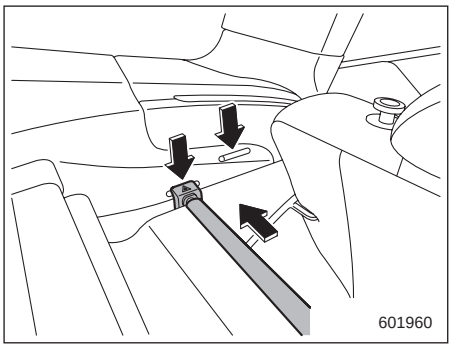

1. לפני התקנת הכיסוי במקומו, הצב את צדו הימני של החלק הקדמי של הכיסוי מול הסימן המשולש.
2. לפני התקנת הכיסוי במקומו, הצב את צדו השמאלי של החלק הקדמי של הכיסוי מול הסימן המשולש.
3. דחוף את החלק הקדמי של הכיסוי ימינה וכוונן את אורכו של המוט לפי הצורך.

■ הסרת החלק הקדמי של הכיסוי

1. דחוף את החלק הקדמי של הכיסוי ימינה וקצר את המוט.
2. הסר את החלק הקדמי של הכיסוי.

■ הסרת בית הכיסוי

1. גלול את הכיסוי.

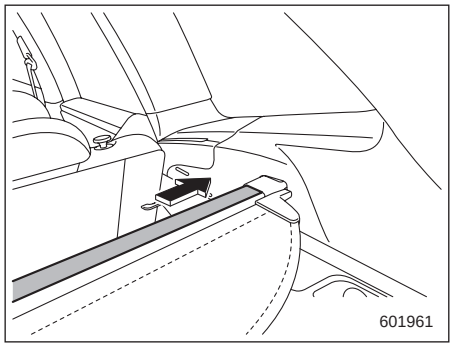

2. דחוף את בית הכיסוי ימינה וקצר את המוט.
3. הסר את הכיסוי מהתפס.

■ אחסון כיסוי אזור המטען

את כיסוי אזור המטען אפשר לאחסן מתחת לרצפת אזור המטען.

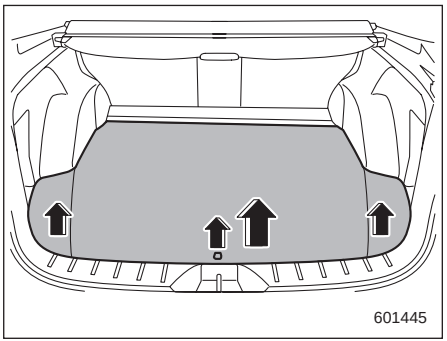

1. משוך ברצועה כדי לפתוח את החלק המרכזי של לוח הרצפה של אזור המטען, ולאחר מכן הסר את הלוח.
2. הסר את החלק השמאלי ואת החלק הימני של מכסה רצפת אזור המטען.

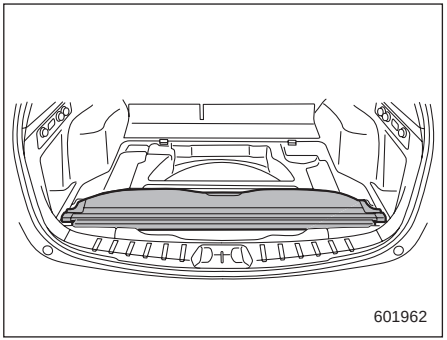

3. אחסן את בית הכיסוי בשולי אזור המטען.

■ התקנת בית הכיסוי

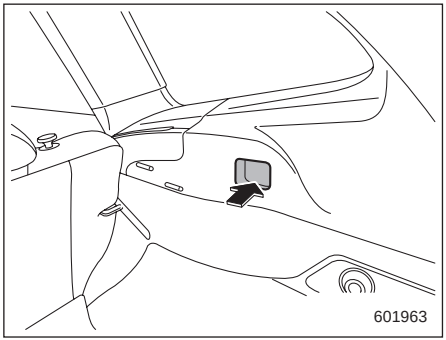

1. הכנס את הבליטה שבצד ימין של השרוול לגומחה שבתושבת.

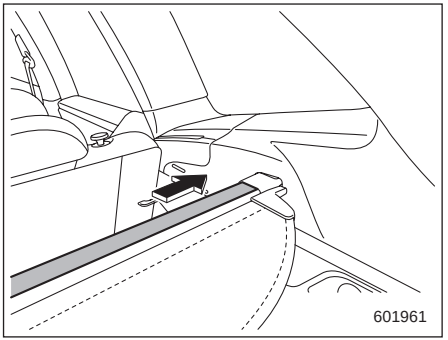

2. דחוף את בית הכיסוי ימינה וקצר את המוט.
3. הכנס את הבליטה שבצד השני לגומחה שבתושבת השנייה.

6-11. ווים לקשירת מטען

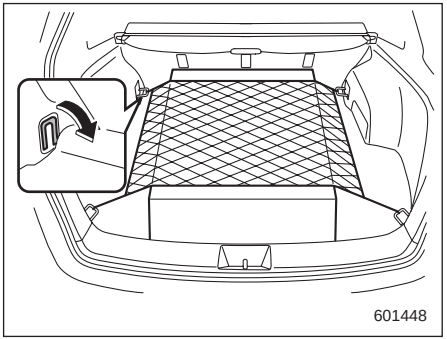

אזור המטען מצויד במספר ווי קשירה המיועדים לריסון מטען באמצעות רשת מטען או חבלים. כשמשתמשים בווי הקשירה, יש לסובב אותם כלפי מטה, אל מחוץ למגרעת האחסון.

⚠ זהירות

הווים לקשירת מטען מיועדים לאבטחת מטען קל בלבד. אסור בהחלט לקשור מטען מעבר לעומס המרבי של הווים. העומס המרבי המותר הוא 10 ק"ג לכל וו.

7-1. דלק 273
דרישות דלק 273
דלת פתח מילוי הדלק והמכסה 274
7-2. הכנות לנהיגה 277
7-3. התנעת המנוע והדממתו (בדגמים ללא מערכת לחצן התנעה) 278
התנעת המנוע 278
הדממת המנוע 280
7-4. התנעת המנוע והדממתו (בדגמים עם מערכת לחצן התנעה) 280
אמצעי בטיחות 280
טווח הפעולה של מערכת לחצן התנעה 280
התנעת המנוע 280
הדממת המנוע 281
כשתפס המפתח החכם אינו פועל היטב 282
7-5. תיבת הילוכים רציפה 282
התפקודים של תיבת ההילוכים הרציפה 283
ידית בורר ההילוכים 284
בחירת מצב ידני (אם קיים) 285
בחירת מצב L (אם קיים) 287
מנגנון נעילת ידית בורר ההילוכים 288
עצות לנהיגה 289
7-6. SI-DRIVE 289
מצב חכם (I) 289
מצב ספורטיבי (S) 290
מצב ספורטיבי נמרץ (S#) 290
המתגים של מערכת SI-DRIVE 290
7-7. הגה כוח 291
נורית אזהרה להגה כוח 291
תפקודי מערכת הגה הכוח 291
7-8. בלימה 292
עצות לבלימה 292
מערכת הבלמים 292
מחווני אזהרה לבלאי של רפידות בלמי דיסק 293
7-9. מערכת למניעת נעילת הגלגלים (ABS) 293
בדיקה עצמית של מערכת ABS 294
נורית האזהרה של מערכת ABS 294
7-10. מערכת אלקטרונית לחלוקת כוחות הבלימה (EBD) 294
צעדים שיש לנקוט במקרה של תקלה במערכת EBD 295
7-11. מערכת בקרה דינמית של הרכב 295
אמצעי בטיחות 295
מאפייני המערכת 296
פיקוח על מערכת הבקרה הדינמית של הרכב 297
מתג ניתוק (OFF) מערכת הבקרה הדינמית של הרכב 297
7-12. מערכת X-MODE (אם קיימת) 298
הפעלה/ניתוק של מערכת X-MODE 300
תפקוד בקרת נסיעה במורד (אם קיים) 302
7-13. מערכת לניטור לחץ האוויר בצמיגים (TPMS) (בדגמים בעלי מפרט אמריקני) 302
7-14. החניית הרכב 304

בלם חנייה חשמלי 332
עצות לחנייה 304
7-15. מערכת Auto Start Stop 311
פעולת המערכת 311
תנאי הפעולה 312
הצגת המצב של מערכת Auto Start Stop 316
התרעת מערכת 316
7-16. מערכת סיוע לתחילת נסיעה במעלה 316
7-17. בקרת שיוט (אם קיימת) 318
קביעת בקרת שיוט 318
ביטול זמני של בקרת השיוט 320
הפסקת פעולת בקרת השיוט 321
שינוי מהירות השיוט 321
נורית חיווי לבקרת שיוט 322
7-18. מערכת BSD/SRVD (אם קיימת) 323
מאפייני המערכת 323
פעולת המערכת 325
נורית חיווי/צליל אזהרה לרכב קרוב של
מערכת BSD/SRVD 327
נורית חיווי לניתוק מערכת BSD/SRVD 328
נורית אזהרה של מערכת BSD/SRVD 329
מתג לניתוק מערכת BSD/SRVD 329
אישור למערכת BSD/SRVD 330
טיפול בחיישני הרדאר 331
7-19. מערכת אוטומטית לבלימה בנסיעה
לאחור (אם קיימת) 331
סקירה על המערכת האוטומטית לבלימה
בנסיעה לאחור 332
עצות להפעלה 333
פעולת המערכת האוטומטית לבלימה בנסיעה לאחור 336
ביטול הפעולה של המערכת האוטומטית לבלימה
בנסיעה לאחור 339
הפעלה/ניתוק של המערכת האוטומטית לבלימה
בנסיעה לאחור 339
נורית אזהרה של מערכת RAB 340
טיפול בחיישני הסונאר 340
7-20. מערכת לניטור הנהג (אם קיימת) 341
תפקוד זיהוי המשתמש 345
התראה על נמנום/חוסר תשומת לב בנהיגה 347
חיווי/אזהרה של המערכת לניטור הנהג 349
שימוש במערכת לניטור הנהג 349
רישום ומחיקה של משתמש 351
רישום ומחיקה של מצבי הכוונון האישיים של הנהג 351
הגדרות פעולה/ניתוק של המערכת לניטור הנהג 352
אישור המערכת לניטור הנהג (בדגמים בעלי מפרט
אמריקני) 353

7-1. דלק

⚠ זהירות

- **שימוש בדלק באיכות ירודה, או בתוספי דלק לא מתאימים, עלולים לגרום נזק למנוע ו/או למערכת הדלק.**
- **חלק מתחנות הדלק, ובמיוחד אלו שנמצאות באזורים גבוהים, מציעות דלק שמוצג כבעל מספר אוקטן רגיל, בעוד שמספר האוקטן שלו נמוך למעשה מ-AKI 87 (90 RON). מומלץ להימנע משימוש בדלק כזה.**

■ דרישות דלק

השתמש אך ורק ב**בנזין נטול עופרת**. מומלץ להשתמש בבנזין נטול עופרת בעל **מספר אוקטן של 95 ומעלה**.

▼ מספר האוקטן של הדלק

שימוש בבנזין בעל מספר אוקטן נמוך יותר עלול לגרום לנקישות (צלצולים) חזקות ומתמשכות, והתוצאה עלולה להיות נזק למנוע. נקישות קלות שנשמעות מדי פעם, בנסיעה במעלה או בהאצה, אינן אמורות להיות מקור לדאגה. אם אתה משתמש בדלק בעל מספר האוקטן שצוין ובכל זאת הרכב משמיע נקישות (צלצולים) חזקות ומתמשכות, פנה למוסך. מומלץ לפנות למרכז שירות מורשה סובארו מטעם היבואן.

▽ RON

מספר האוקטן נקבע לפי "מספר אוקטן מעבדתי" (RON).

▽ AKI

דירוג אוקטן זה הוא ממוצע של מספר אוקטן המחקר ומספר אוקטן המנוע ונהוג להתייחס אליו בשם "מדד מניעת נקישות" (AKI).

▼ בנזין נטול-עופרת

צוואר מיכל הדלק מתוכנן עבור פיית מילוי של בנזין נטול-עופרת בלבד. אסור בהחלט להשתמש בבנזין מסוג אחר, שכן הוא עלול לגרום נזק למערכת בקרת הפליטה, לפגוע בביצועי הנהיגה ולהגדיל את צריכת הדלק.

▼ דלק המשולב בחומרים לבעירה נקייה (Reformulated gasoline)

סובארו תומכת בשימוש בדלק מסוג RFG אם זמין. בדלק מסוג RFG משולבים חומרים התורמים לבעירה נקייה ומפחיתים את פליטת המזהמים.

▼ MMT

סוגי דלק מסוימים מכילים תוסף דלק מגביר אוקטן בשם MMT (Methylcyclopentadienyl Manganese Tricarbonyl). אם משתמשים בדלק כזה, ביצועי המערכת לבקרת הפליטה עלולים להיפגע ונורית האזהרה 'בדוק מנוע'/ נורית חיווי תקלה עלולות להאיר. במקרה זה, יש לפנות למוסך לצורך שירות. מומלץ לפנות למרכז שירות מורשה סובארו מטעם היבואן. אם קובעים במוסך שהדבר נובע מסוג הדלק שבו נעשה שימוש, התיקונים לא יהיו מכוסים באחריות.

▼ בנזין לאוויר נקי יותר

שימוש בבנזין עם תוספי ניקוי מסייע במניעה של הצטברות משקעים במנוע ובמערכת הדלק. כך המנוע יפעל בצורה חלקה יותר, המערכת לבקרת הפליטה תפעל היטב ותוכל לתרום את חלקך לשמירה על אוויר נקי יותר. אם משתמשים באופן קבוע בדלק איכותי עם תוסף ניקוי מתאים ותוספים נוספים, אין שום צורך להוסיף למיכל הדלק תכשירים כלשהם לניקוי של מערכת הדלק.

סוגים רבים של בנזין נמהלים כיום בחומרים הנקראים אוקסיגנטים. שימוש בדלק כזה יכול לסייע גם לשמירה על אוויר נקי יותר. מותר להשתמש ברכב בדלקים המכילים אוקסיגנטים, דוגמת אתנול (אתיל או ספירט), אך כדי להבטיח פעולה תקינה של הרכב מתוצרת סובארו, שיעור האתנול בדלק צריך להיות 10% לכל היותר.

אסור להשתמש בבנזין מסוג כלשהו שמכיל אתנול בשיעור גבוה מ-10%, ובכלל זה דלק ממשאבות שנושאות את התוויות E15, E30, E50 או E85 (אלו רק כמה דוגמאות לדלק המכיל אתנול בשיעור גבוה מ-10%).

כמו כן, חלק מספקי הבנזין מייצרים כיום דלק מסוג RFG, שנועד להפחית את פליטת המזהמים מהרכב. חברת סובארו מתירה להשתמש בבנזין מסוג RFG.

אם אינך יודע בוודאות מה מכיל הבנזין, עליך לשאול את המתדלקים אם הבנזין מכיל חומרי ניקוי ואוקסיגנטים ואם הוא מסוג RFG, כלומר עם חומרים להפחתת הפליטה של מזהמים מהרכב.

כהנחיה כללית, השתמש אך ורק בדלק שמתאים לרכב כמוסבר להלן.

- הדלק צריך להיות נטול-עופרת ובעל מספר אוקטן שאינו נמוך מהמצוין בספר נהג זה.
- במקרים מסוימים מוהלים מתנול בבנזין נטול-עופרת. מותר להשתמש במתנול ברכב **אך ורק** אם השיעור שלו אינו עולה על 5% מתערובת הדלק **וגם** אם מוסיפים כמויות מספיקות של קוסולבנטים ותכשירים למניעת שיתוך כדי למנוע נזק למערכת הדלק. אסור להשתמש בדלק המכיל מתנול **אלא** בתנאים שצוינו לעיל.
- אם הבחנת בבעיות בביצועי הנהיגה ואתה חושד שהן קשורות לדלק, נסה תחילה בנזין ממותג אחר, ורק אם הבעיות נמשכות, פנה למוסך. מומלץ לפנות למרכז שירות מורשה סובארו מטעם היבואן.
- נזק למערכת הדלק ובעיות בביצועי הנהיגה כתוצאה משימוש בדלק לא מתאים אינם מכוסים באחריות המוגבלת שמעניקה חברת סובארו.

⚠ זהירות

מנע טפטוף של דלק על משטחי הצבע של מרכב הרכב. דלק שנשפך עלול לגרום נזק לצבע ויש לנגב אותו מיד. נזק שנגרם לצבע כתוצאה מטפטוף של דלק אינו מכוסה באחריות.

■ דלת פתח מילוי הדלק והמכסה

▼ מיקומי דלת פתח מילוי הדלק

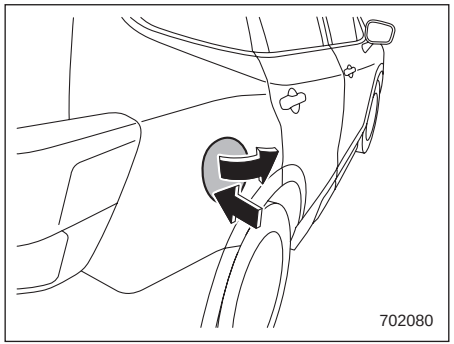

▼ תדלוק

תדלוק הרכב חייב להיעשות על-ידי אדם אחד בלבד. אסור לאפשר לאחרים להתקרב לחלק הרכב הקרוב לפתח מילוי הדלק כאשר מתבצע תדלוק.

הקפד לפעול בהתאם לנהלי זהירות אחרים המופיעים על-גבי השילוט בתחנת הדלק.

1. כדי לשחרר את הנעילה של דלת פתח מילוי הדלק, פעל באופן הבא.
   - לחץ על לחצן שחרור הנעילה שבתפס המפתח.
   - לחץ על צד שחרור הנעילה של מתג הנעילה המרכזית.
   - העבר את מערכת ההצתה למצב ACC או LOCK/OFF.

2. לחץ על צידה האחורי של דלת פתח מילוי הדלק.
3. דלת פתח מילוי הדלק תיפתח באופן אוטומטי. משוך אותה בידך כדי להשלים את פתיחתה.

⚠ אזהרה

לפני שפותחים את המכסה של פתח מילוי הדלק יש לגעת במרכב הרכב, בחלק מתכתי של משאבת התדלוק או בחפץ דומה כדי לפרוק חשמל סטטי שאולי נאגר בגוף. ניצוץ שייווצר כתוצאה ממטען של חשמל סטטי עלול להצית את הדלק ולגרום לכוויות. כדי למנוע התפתחות מטענים נוספים של חשמל סטטי אין לשוב ולהיכנס לרכב לפני תום התדלוק.

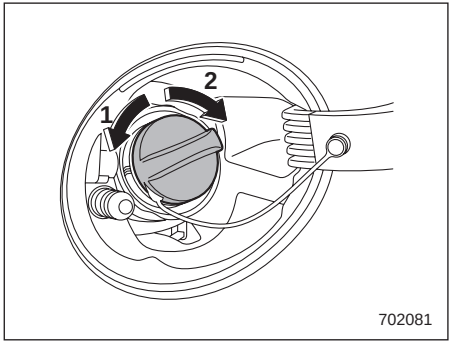

1) פתיחה
2) סגירה

4. הסר את מכסה פתח מילוי הדלק על-ידי סיבוב אטי נגד כיוון השעון.

⚠ אזהרה

- **אדי הדלק דליקים ביותר. לפני התדלוק הקפד להעביר את מערכת ההצתה למצב LOCK/OFF ולסגור את כל הדלתות והחלונות של הרכב. ודא כי אין בסביבה סיגריות בוערות, להבות גלויות או ניצוצות חשמליים. יש לטפל בדלק במקומות פתוחים בלבד. נגב מיד דלק שנשפך.**
- **אחוז היטב במכסה וסובב אותו בתנועה אטית שמאלה. אין להסיר את המכסה בתנועה מהירה. הדלק במערכת עלול להימצא תחת לחץ ולהתיז החוצה מתוך צוואר המילוי, במיוחד במזג אוויר חם. במהלך הפתיחה של המכסה, אם נשמע קול נשיפה של שחרור לחץ, המתן עד שהוא ייפסק ולאחר מכן המשך לפתוח את המכסה בתנועה אטית, כדי למנוע התזה של דלק וסכנה של התלקחות שריפה.**

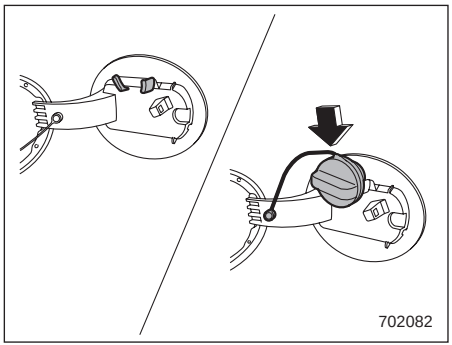

5. תלה את מכסה פתח מילוי הדלק על הוו הנמצא בחלק הפנימי של דלת פתח מילוי הדלק.

⚠ אזהרה

- **במהלך התדלוק, הכנס את פיית המילוי היטב לצוואר מיכל הדלק. כשהפייה מונחת גבוה מדי או לא מוכנסת עד תום מהלכה, ייתכן שמשאבת התדלוק לא תפסיק לפעול באופן אוטומטי, הדלק יגלוש מהמיכל ותיווצר סכנה להתלקחות שריפה.**
- **הפסק למלא את המיכל כאשר משאבת התדלוק נעצרת באופן אוטומטי. אם תוסיף עוד דלק, הוא עלול לגלוש מהמיכל בשל שינויי טמפרטורה או תנאים אחרים, ותיווצר סכנה להתלקחות שריפה.**

6. הפסק למלא את המיכל כאשר משאבת התדלוק נעצרת באופן אוטומטי. הימנע מהוספת דלק.
7. החזר למקומו את מכסה פתח מילוי הדלק וסובב אותו בכיוון השעון עד שיישמע קול נקישה. הקפד שכבל אבטחת המכסה לא ייתפס מתחת למכסה בשעת ההידוק.

⚠ זהירות

כדי למנוע דליפת דלק במקרה של תאונה, הקפד להדק היטב את מכסה פתח מילוי הדלק עד שיישמע קול נקישה.

8. סגור את דלת פתח מילוי הדלק לגמרי.

⚠ זהירות

אם נשפך במקרה דלק על משטחים צבועים של הרכב, שטוף את האזור מיד במים נקיים. דלק שנשפך עלול לגרום נזק למשטחים צבועים.

הערה

- **הסימון ▶⛽ מופיע במד הדלק. הוא מציין שדלת פתח מילוי הדלק נמצאת בצד ימין של הרכב.**
- **אם לא מהדקים את מכסה פתח מילוי הדלק עד שנשמעת נקישה, או אם הרצועה נלכדת מתחת למכסה, נורית אזהרה 'בדוק מנוע'/נורית חיווי תקלה עשויה להאיר. עיין בנושא "נורית אזהרה 'בדוק מנוע'/נורית חיווי תקלה"** ☞ 157.
- **כדי לנעול את דלת פתח מילוי הדלק, בצע אחת מהפעולות הבאות. אולם, אם מבצעים את הפעולות האלה כשדלת פתח מילוי הדלק פתוחה, דלת פתח מילוי הדלק לא תינעל גם אם סוגרים אותה לאחר מכן.**
  - **לחץ על לחצן הנעילה שבתפס המפתח.**
  - **לחץ על צד הנעילה של מתג הנעילה המרכזית.**
- **כשהמערכת לנעילה אוטומטית של הדלתות נועלת את הדלתות או משחררת את נעילתן, גם דלת פתח מילוי הדלק ננעלת, או שנעילתה משוחררת, בו-זמנית.**

⚠ זהירות

- **אסור בהחלט להוסיף תכשירי ניקוי למיכל הדלק. הוספה של תכשירי ניקוי עלולה להזיק למערכת הדלק.**
- **בתום התדלוק סובב את המכסה ימינה עד שיישמעו נקישות, וודא שהוא מהודק היטב. אם המכסה אינו מהודק היטב, עלול דלק לגלוש מהמיכל בזמן הנסיעה או לדלוף בעקבות תאונה, ותיווצר סכנה להתלקחות שריפה.**
- **מנע טפטוף של דלק על משטחי הצבע של מרכב הרכב. דלק שנשפך עלול לגרום נזק לצבע ויש לנגב אותו מיד. נזק שנגרם לצבע כתוצאה מטפטוף של דלק אינו מכוסה באחריות.**
- **הקפד להשתמש רק במכסה מקורי של סובארו לפתח מילוי הדלק, או במכסה העומד בדרישות איכות והתאמה כמוגדר בכתב האחריות לרכב. מכסה אחר עלול לא להתאים, לפגוע באוורור התקין של המיכל ולגרום נזק למערכת בקרת הפליטה של הרכב. כן תיתכן סכנה של דליפת דלק והתלקחות שריפה.**

- **ברגע שנורית האזהרה למפלס דלק נמוך מאירה יש למלא מיד דלק במיכל. כתוצאה מהתרוקנות של מיכל הדלק עלול המנוע לזייף ולהינזק. המשך הפעלת הרכב כשמפלס הדלק נמוך מאוד עלולה לגרום ירידה בביצועי המנוע.**

▼ אם לא ניתן לפתוח את דלת פתח מילוי הדלק

אם לא ניתן לפתוח את דלת פתח מילוי הדלק בשל תקלה, או בגלל שהמצבר נפרק, ניתן לפתוח אותה מאזור המטען.

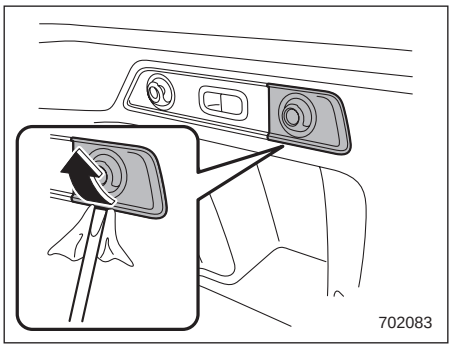

1. בעזרת מברג שטוח, הסר את כיסוי הגישה שבחיפוי הדופן הימני של אזור המטען.

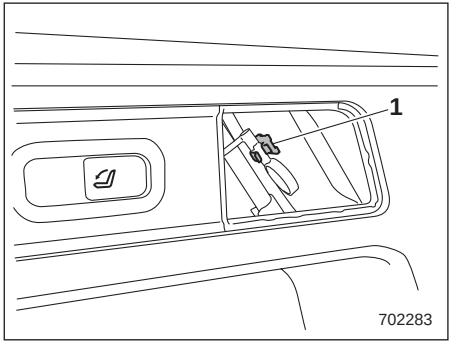

1) תפס

2. הסר את הכפתור הכתום מהתפס.

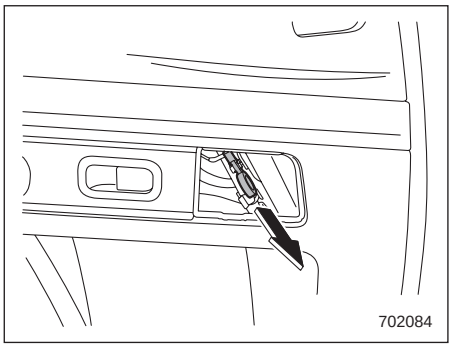

3. משוך את הכפתור הכתום כדי לשחרר את דלת פתח מילוי הדלק.

7-2. הכנות לנהיגה

עליך לבצע את הבדיקות והכוונונים הבאים כל יום לפני הנהיגה:

1. בדוק כי כל החלונות, המראות והפנסים נקיים וגלויים.
2. בדוק את המראה והמצב של הצמיגים. ודא גם כי לחץ האוויר תקין בכל הגלגלים.
3. הסתכל מתחת לרכב על מנת לגלות סימנים כלשהם של נזילות.
4. ודא שבעלי חיים קטנים לא מסתתרים בתא המנוע.
5. ודא שמכסה תא המנוע והדלת האחורית המתרוממת סגורים היטב.
6. בדוק את כוונון המושב.
7. בדוק את כוונון המראה הפנימית והמראות החיצוניות.
8. הדק את חגורת הבטיחות. ודא כי הנוסעים ברכב הידקו אף הם את חגורות הבטיחות.
9. בדוק את פעולת נוריות האזהרה והחיווי כאשר תעביר את מערכת ההצתה למצב ON.
10. בדוק מדים, נוריות חיווי ונוריות אזהרה לאחר התנעת המנוע.

⚠ זהירות

אם בעלי חיים קטנים יילכדו במניפה של מערכת הקירור או ברצועות ההנעה, התוצאה עלולה להיות תקלה. לפני התנעת המנוע, ודא שבעלי חיים קטנים לא מסתתרים בתא המנוע או מתחת לרכב.

הערה

יש לבדוק את מפלס שמן המנוע, נוזל קירור המנוע, נוזל הבלמים, נוזל המתזים וכן כל נוזל אחר, מדי יום, אחת לשבוע או בכל עצירה לתדלוק.

7-3. התנעת המנוע והדממתו (בדגמים ללא מערכת לחצן התנעה)

⚠ זהירות

אין להפעיל ברציפות את המתנע למשך יותר מ-10 שניות. אם המנוע לא הותנע לאחר ניסיון בן 5 עד 10 שניות, המתן לפחות 10 שניות לפני ביצוע ניסיון התנעה חוזר.

הערה

ייתכן שתתקשה להתניע את המנוע לאחר שהמצבר נותק וחובר מחדש (לצורכי תחזוקה או מסיבה אחרת). קושי זה נובע מתפקוד האבחון העצמי של המצערת בעלת הבקרה האלקטרונית. לפני התנעת המנוע השאר את מתג ההתנעה במצב ON במשך כ-10 שניות כדי למנוע קושי זה.

■ התנעת המנוע

▼ הנחיות זהירות כלליות בהתנעת המנוע

⚠ אזהרה

- אסור בהחלט להתניע את המנוע כשנמצאים מחוץ לרכב (אלא אם משתמשים במערכת להתנעת המנוע מרחוק). הדבר עלול לגרום לתאונה.
- אסור להשאיר את המנוע פועל במקומות בעלי אוורור גרוע, דוגמת חניון מקורה או מבנה סגור. גזי הפליטה עלולים לחדור לרכב או לחלל המבנה ולגרום להרעלה של פחמן חד-חמצני.
- אסור להתניע את המנוע סמוך לעלים יבשים, ניירות או חומרים דליקים אחרים. צינור הפליטה והממיר הקטליטי עלולים להתחמם לטמפרטורות גבוהות ולגרום להתלקחות שריפה.

⚠ זהירות

- הדממת המנוע בזמן הנהיגה עלולה לגרום להתחממות יתר ושריפה של הממיר הקטליטי.
- הקפד לשבת במושב הנהג בזמן ההתנעה של המנוע (אלא אם משתמשים במערכת להתנעת המנוע מרחוק).

הערה

- **מיד לאחר ההתנעה, אין להפעיל את המנוע בסל"ד גבוה או להאיץ במהירות.**
- **מיד לאחר ההתנעה, במשך פרק זמן קצר, פועל המנוע בסל"ד גבוה. לאחר שהמנוע יתחמם יירד הסל"ד באופן אוטומטי.**
- **ייתכן שבמקרים נדירים יתגלו קשיים בהתנעה, לפי סוג הדלק ותנאי השימוש (נסיעות חוזרות ונשנות למרחק שבו המנוע אינו מספיק להתחמם די הצורך). במקרים אלה מומלץ לעבור לדלק ממותג אחר.**
- **במקרים נדירים ולמשך פרק זמן קצר המנוע עלול "לצלצל" כאשר הרכב מאיץ במהירות או עובר בפתאומיות לנסיעה ממצב של עמידה. זו אינה תקלה.**
- **קל יותר להתניע את המנוע כשהפנסים הראשיים, מיזוג האוויר ומפשיר החלון האחורי כבויים.**
- **אין להעביר את ידית בורר ההילוכים למצב אחר תוך כדי פעולת המתנע.**

1. הפעל את בלם החנייה.
2. כבה אורות שאין בהם צורך והפסק פעולת אביזרים שאינם דרושים.
3. העבר את ידית בורר ההילוכים למצב P או N (עדיף למצב P).

המתנע פועל רק כשידית בורר ההילוכים נמצאת במצב P או N

4. סובב את מתג ההתנעה למצב ON ובדוק את פעולת נוריות האזהרה והחיווי. עיין בנושא "נוריות אזהרה וחיווי" ☜ 154.
5. סובב את מתג ההתנעה למצב START **מבלי** ללחוץ על דוושת ההאצה. שחרר את המפתח מיד לאחר התנעת המנוע.

אם המנוע לא הותנע, נסה לפעול באופן המתואר להלן.

(1) סובב את מתג ההתנעה למצב LOCK/OFF והמתן במשך 10 שניות לפחות. לאחר מכן ודא שבלם החנייה מופעל היטב וסובב פעם נוספת את מתג ההתנעה למצב START תוך לחיצה קלה על דוושת ההאצה (כרבע ממלוא מהלכה). ברגע שהמנוע מותנע הרפה מדוושת ההאצה.

(2) אם המנוע עדיין לא הותנע, סובב פעם נוספת את מתג ההתנעה למצב LOCK/OFF והמתן במשך 10 שניות לפחות. לאחר מכן לחץ על דוושת ההאצה עד תום מהלכה וסובב שוב את מתג ההתנעה למצב START. אם המנוע הותנע, הרפה מיד מדוושת ההאצה.

(3) אם המנוע עדיין לא הותנע, סובב שוב את מתג ההתנעה למצב LOCK/OFF. המתן במשך 10 שניות לפחות וסובב פעם נוספת את מתג ההתנעה למצב START מבלי ללחוץ על דוושת ההאצה.

(4) אם המנוע עדיין לא הותנע, פנה למוסך לקבלת סיוע. מומלץ לפנות למרכז שירות מורשה סובארו מטעם היבואן.

6. ודא כי כל נוריות החיווי והאזהרה כבו לאחר שהמנוע הותנע. לאחר שהמנוע יתחמם תפחית מערכת הזרקת הדלק באופן אוטומטי את סל"ד המנוע בסיבובי סרק.

בזמן חימום המנוע, ודא כי ידית ההילוכים מצויה במצב P או N וכי בלם החנייה מופעל.

⚠ זהירות

אם עליך להתניע מחדש את המנוע בשעה שהרכב בתנועה, העבר את ידית בורר ההילוכים למצב N. אסור בהחלט לנסות ולהעביר את ידית בורר ההילוכים של רכב הנמצא בתנועה למצב P.

■ הדממת המנוע

יש לסובב את מתג ההתנעה למצב OFF רק כאשר הרכב במצב נייח והמנוע פועל בסיבובי סרק.

⚠ אזהרה

אסור לדומם את המנוע כאשר הרכב בתנועה. הדממת המנוע תגרום לאבדן אספקת כוח להגה הכוח ולמגבר הבלם, ותגרום לקושי בהפעלת ההיגוי והבלימה. כמו כן, יכול מצב LOCK/OFF של מתג ההתנעה להיות מופעל בטעות ולגרום לנעילת גלגל ההגה.

7-4. התנעת המנוע והדממתו (בדגמים עם מערכת לחצן התנעה)

■ אמצעי בטיחות

עיין בנושא "אמצעי בטיחות" ☜ 106.

■ טווח הפעולה של מערכת לחצן ההתנעה

עיין בנושא "טווח הפעולה של מערכת לחצן ההתנעה" ☜ 148.

■ התנעת המנוע

⚠ אזהרה

- **הקפד לפעול על פי הנחיות הזהירות הכלליות להתנעת המנוע. קרא בעיון את אמצעי הזהירות המתוארים בנושא "התנעת המנוע" ☜ 278.**
- **אם נורית הפעולה שבלחצן ההתנעה מהבהבת בצבע ירוק לאחר התנעת המנוע, אסור בהחלט לנסוע ברכב. ההגה נותר נעול והדבר עלול לגרום לתאונה.**

⚠ זהירות

- **כשנורית הפעולה שבלחצן ההתנעה מהבהבת בצבע כתום, ייתכן שאירעה תקלה ברכב. פנה מיד למוסך. מומלץ לפנות למרכז שירות מורשה סובארו מטעם היבואן.**
- **אם נורית הפעולה שבלחצן ההתנעה מהבהבת בצבע ירוק לאחר התנעת המנוע, ההגה נותר נעול. לחץ על דוושת הבלם תוך כדי סיבוב של גלגל ההגה ימינה ושמאלה, ולחץ על לחצן ההתנעה.**
- **אין ללחוץ על לחצן ההתנעה במשך יותר מ-10 שניות ברציפות. הדבר עלול לגרום לתקלה. אם המנוע לא הותנע, הפסק ללחוץ על לחצן ההתנעה. לאחר מכן לחץ על לחצן ההתנעה מבלי ללחוץ על דוושת הבלם כדי להעביר את מערכת ההצתה למצב OFF. המתן 10 שניות ולחץ פעם נוספת על לחצן ההתנעה כדי להתניע את המנוע.**

הערה

- **מיד לאחר ההתנעה, במשך פרק זמן קצר, פועל המנוע בסל"ד גבוה. לאחר שהמנוע יתחמם יירד הסל"ד באופן אוטומטי.**
- **כשלוחצים על לחצן ההתנעה תוך כדי לחיצה על דוושת הבלם, המתנע פועל במשך עד 10 שניות. לאחר שהמנוע מותנע, נפסקת פעולת המתנע באופן אוטומטי.**
- **כשלוחצים על לחצן ההתנעה תוך כדי לחיצה על דוושת הבלם, מותנע המנוע ללא תלות במצב של מערכת ההצתה.**
- **אם נורית חיווי ביטחון מאירה במהלך ניסיון ההתנעה אך המנוע לא מותנע, לחץ על לחצן ההתנעה כדי להעביר את מערכת ההצתה למצב OFF ונסה להתניע פעם נוספת.**
- **אם המנוע עדיין לא הותנע, לחץ על לחצן ההתנעה מבלי ללחוץ על דוושת הבלם כדי להעביר את מערכת ההצתה למצב OFF. לאחר מכן, לחץ על לחצן ההתנעה תוך כדי לחיצה איתנה על דוושת הבלם.**
- **במקרים מסוימים, בשל תנאים חריגים של קליטת רדיו בסביבת הרכב, ייתכן שלא ניתן יהיה להתניע את המנוע בנוהל הרגיל. במקרים אלה, עיין בנושא "התנעת המנוע" ☜ 396.**
- **כשהמצבר פרוק, לא ניתן לשחרר את הנעילה של ההגה. טען את המצבר.**
- **אין להעביר את ידית בורר ההילוכים למצב אחר תוך כדי פעולת המתנע.**

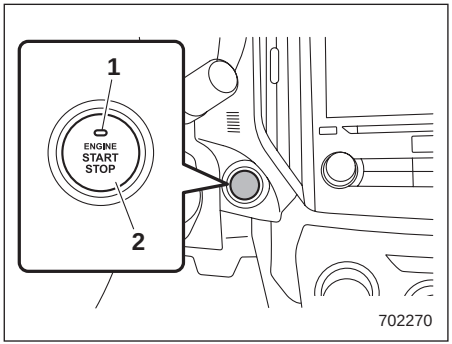

1) נורית הפעולה
2) לחצן ההתנעה

כשלוחצים על לחצן ההתנעה תוך כדי לחיצה על דוושת הבלם, המנוע מותנע. להלן נוהל ההתנעה של המנוע

1. שב במושב הנהג כשתפס המפתח החכם עמך.
2. הפעל את בלם החנייה.
3. העבר את ידית בורר ההילוכים למצב P. ניתן אמנם להתניע את המנוע גם כשידית בורר ההילוכים נמצאת במצב N, אך משיקולי בטיחות יש להתניע את המנוע כשידית בורר ההילוכים נמצאת במצב P.
4. לחץ על דוושת הבלם עד שנורית הפעולה שמותקנת בלחצן ההתנעה תאיר בצבע ירוק. בהתנעה כשידית בורר ההילוכים נמצאת במצב N, הנורית אינה מאירה בצבע ירוק.
5. תוך כדי לחיצה על דוושת הבלם, לחץ על לחצן ההתנעה.

הערה

- **כשלוחצים על הכפתור שבידית בורר ההילוכים, הנורית שבלחצן ההתנעה אינה מאירה אפילו אם ידית בורר ההילוכים נמצאת במצב P.**
- **אם לא ניתן להתניע את המנוע בנוהל הרגיל, העבר את ידית בורר ההילוכים למצב P והעבר את מערכת ההצתה למצב ACC. תוך כדי לחיצה על דוושת הבלם, לחץ על לחצן ההתנעה במשך 15 שניות לפחות. ייתכן שכך ניתן יהיה להתניע את המנוע. השתמש בנוהל זה רק במקרה חירום.**
- **לפני התנעת המנוע ייתכן שהתחושה בלחיצה על דוושת הבלם תהיה נוקשה מהרגיל. במקרה זה יש ללחוץ על דוושת הבלם לחיצה חזקה מהרגיל. ודא שנורית הפעולה שבלחצן ההתנעה מאירה בצבע ירוק, ולחץ על לחצן ההתנעה כדי להתניע את המנוע.**

■ הדממת המנוע

1. עצור את הרכב עצירה מוחלטת.
2. העבר את ידית בורר ההילוכים למצב P.
3. לחץ על לחצן ההתנעה. המנוע ידמום ומערכת ההצתה תעבור למצב OFF.

⚠ אזהרה

- אסור לגעת בלחצן ההתנעה בזמן הנהיגה.
בעקבות הפעלה של לחצן ההתנעה כמוסבר להלן, המנוע יודמם.
  - לחיצה ממושכת של 3 שניות לפחות על הלחצן.
  - לפחות 3 לחיצות קצרות בזו אחר זו על הלחצן.
כשהמנוע דומם, מגבר הבלם אינו פועל. יש ללחוץ בכוח רב יותר על דוושת הבלם.
גם סיוע הכוח להגה אינו פועל. יש להפעיל כוח רב יותר כדי לסובב את גלגל ההגה, והתוצאה עלולה להיות תאונה.
- אם המנוע דמם במהלך הנסיעה, יש לעצור את הרכב במקום בטוח ואין ללחוץ על לחצן ההתנעה או לפתוח דלת לפני עצירת הרכב. המצב מסוכן משום שייתכן שההגה ננעל. עצור את הרכב במקום בטוח. פנה מיד למוסך. מומלץ לפנות למרכז שירות מורשה סובארו מטעם היבואן.

⚠ זהירות

- יש לדומם את המנוע אך ורק כשידית בורר ההילוכים נמצאת במצב P.
- אם מדוממים את המנוע כשידית בורר ההילוכים אינה במצב P, נותרת מערכת ההצתה במצב ACC. הותרת הרכב במצב זה עלולה לגרום לפריקת המצבר.

הערה

למרות שניתן לדומם את המנוע בהפעלה של לחצן ההתנעה, אין לעשות זאת במהלך הנסיעה אלא אם מדובר במקרה חירום.

■ כשתפס המפתח החכם אינו פועל היטב

עיין בנושא "תפס המפתח החכם - אם תפס המפתח החכם אינו פועל היטב" ☜ 395.

7-5. תיבת הילוכים רציפה

⚠ אזהרה

אין להעביר ממצבי P או N למצבי D או R תוך לחיצה על דוושת ההאצה. פעולה זו עלולה לגרום לרכב לזנק קדימה או אחורה.

⚠ זהירות

- העבר למצבים P או R רק לאחר עצירה מלאה של הרכב. שילוב תוך כדי תנועה של הרכב עלול לגרום נזק לתיבת ההילוכים.
- אין להאיץ את המנוע למשך יותר מחמש שניות בכל מצב שהוא פרט ל-N או P כשהבלמים פועלים או כשהגלגלים חסומים בסדים. האצה כזו עלולה לגרום להתחממות נוזל תיבת ההילוכים.
- אסור בהחלט להניח לרכב להידרדר לאחור כשידית בורר ההילוכים במצב של נסיעה לפנים, או להידרדר לפנים כשידית בורר ההילוכים במצב R. התוצאה עלולה להיות תאונה או תקלה.

- הימנע מהעברה ממצב D למצב R או להיפך, לפני שהרכב הגיע למצב של עצירה מוחלטת. העברה כזו עלולה לגרום נזק לתיבת ההילוכים.
- כשמחנים את הרכב, יש להפעיל היטב את בלם החנייה ולאחר מכן להעביר את ידית בורר ההילוכים למצב P. כדי למנוע פריקה של המצבר, אין לחנות במשך פרק זמן ממושך כשידית בורר ההילוכים במצב אחר.

■ התפקודים של תיבת ההילוכים הרציפה

תיבת ההילוכים הרציפה מצוידת בבקרה אלקטרונית והיא מספקת מספר אינסופי של הילוכים לנסיעה לפנים והילוך אחד לנסיעה לאחור. חלק מהדגמים מצוידים גם במצב ידני או במצב L.

הערה

- כדי לקצר את משך ההתחממות ולשפר את יכולת הנהיגה, כשטמפרטורת נוזל הקירור של המנוע נמוכה, תיבת ההילוכים מעלה הילוך או מורידה הילוך במהירויות מנוע גבוהות יותר מאשר כשטמפרטורת הנוזל של תיבת ההילוכים מספיק גבוהה. לאחר שהמנוע יתחמם, ההילוכים יוחלפו בתזמון הרגיל.
- מיד לאחר החלפה של נוזל תיבת ההילוכים, ייתכן שתרגיש בהפעלה שונה או חריגה של תיבת ההילוכים. חריגה זו נובעת ממחיקה או ביטול נתונים אשר נאספו ונשמרו במחשב המערכת, ואשר פקדו על החלפת הילוכים בזמנים המתאימים ביותר למצב הנוכחי של הרכב. העברת הילוכים אופטימלית תוחזר למערכת בהמשך הנסיעה ברכב.
- בעת נהיגה ברכב עם תיבת הילוכים רציפה בתנאי עומס ממושכים כגון גרירת מגורון או טיפוס במעלה ארוך ותלול, מהירות המנוע או מהירות הנסיעה יופחתו באופן אוטומטי. זו אינה תקלה. התופעה נובעת ממערכת בקרת המנוע, השומרת על ביצועי הקירור של הרכב. מהירות המנוע ומהירות הנסיעה יחזרו למצב הרגיל כאשר המנוע יהיה מסוגל שוב לשמור על ביצועי קירור אופטימליים לאחר ירידת העומס. בעת נהיגה בעומס כבד יש לנהוג בזהירות רבה. אל תנסה לעקוף מכונית הנוסעת לפניך כשאתה נוסע במעלה עם גרור.
- תיבת ההילוכים הרציפה היא מערכת מטיפוס שרשרת המעניקה יעילות העברה מעולה לקבלת חיסכון מרבי בדלק. לעתים, בהתאם לתנאי הנהיגה השונים, עלול להישמע רעש של פעולת שרשרת האופייני למערכות מסוג זה.

■ ידית בורר ההילוכים

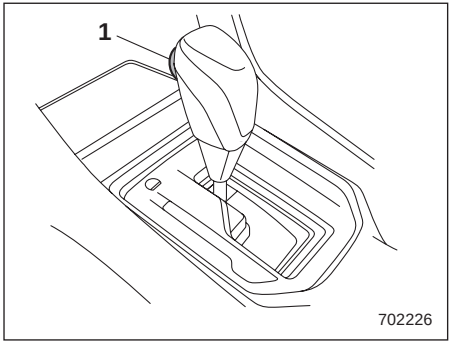

סוג A

1) כפתור בידית בורר ההילוכים

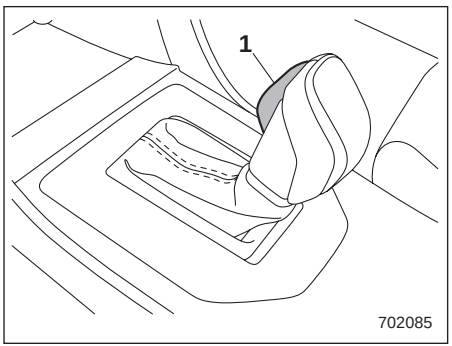

סוג B

1) כפתור בידית בורר ההילוכים

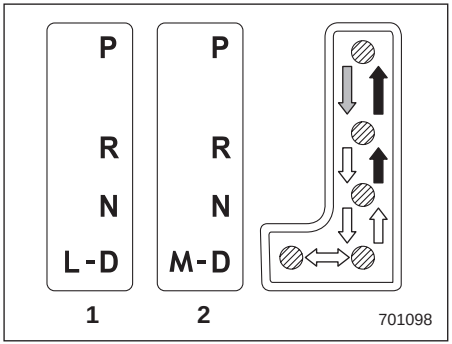

1) דגמים עם מצב L
2) דגמים עם מצב ידני

: לחץ על דוושת הבלם והעבר את ידית בורר ההילוכים תוך כדי לחיצה על הכפתור שבידית בורר ההילוכים.

: החלף הילוך תוך כדי לחיצה על הכפתור שבידית בורר ההילוכים.

: אפשר להחליף הילוך ללא לחיצה על הכפתור שבידית בורר ההילוכים.

לידית בורר ההילוכים ארבעה מצבים: P, R, N ו-D. יש לו גם מסילה למצבי L או M.

הערה

בחלק מהדגמים, כדי להגן על המנוע בזמן שידית בורר ההילוכים במצב P או במצב N, המנוע מבוקר ונמנעת פעולה שלו במהירות גבוהה מדי בעקבות לחיצה חזקה על דוושת ההאצה.

▼ מצב P (חנייה)

מצב זה נועד לחניית הרכב ולהתנעת המנוע. במצב זה, תיבת ההילוכים נעולה באופן מכני על מנת למנוע תזוזה של הרכב.

בשעת החנייה של הרכב, הפעל תחילה היטב את בלם החנייה, ואז בחר את מצב P. אין להחזיק את הרכב במקומו רק בעזרת החיכוך המכני של תיבת ההילוכים.

כדי להוציא את ידית בורר ההילוכים ממצב P לכל מצב אחר, יש ללחוץ היטב על דוושת הבלם ואז להעביר את ידית בורר ההילוכים. דבר זה מונע מהרכב לקפוץ בתחילת הנסיעה.

▼ מצב R (הילוך אחורי)

מצב זה נועד להסעת הרכב לאחור. על מנת לעבור ממצב N למצב R, תחילה עצור את הרכב עצירה מוחלטת ואז העבר את ידית בורר ההילוכים למצב R תוך כדי לחיצה על הכפתור שבידית בורר ההילוכים.

לאחר שמעבירים את מערכת ההצתה למצב LOCK/OFF, יהיה פרק זמן מוגבל שבו ניתן יהיה להעביר את ידית בורר ההילוכים ממצב N למצב R תוך לחיצה על דוושת הבלם, ולאחר פרק זמן זה ההעברה לא תהיה אפשרית. לפרטים נוספים, עיין בנושא "מנגנון נעילת ידית בורר ההילוכים" ☜ 288.

▼ מצב N (סרק)

מצב זה נועד לאפשר התנעה מחדש של מנוע שדמם. במצב זה הגלגלים אינם משולבים אל תיבת ההילוכים, ותיבת ההילוכים במצב סרק. הרכב יתחיל לנוע אפילו בשיפוע קל, אלא אם בלם החנייה או בלם הרגל מופעלים.

יש להימנע מנסיעה כאשר תיבת ההילוכים נמצאת במצב N. במצב זה, אין בלימת מנוע.

⚠ אזהרה

אין לנהוג ברכב כשידית בורר ההילוכים במצב N (סרק). בלימת מנוע אינה מופעלת במצב זה והסיכון לגרימת תאונה עולה כתוצאה מכך.

הערה

אם ידית בורר ההילוכים נמצאת במצב N כאשר מכבים את המנוע ומחנים את הרכב, ייתכן שלא ניתן יהיה להעביר אותה לאחר מכן למצבים R ו-P. במקרה כזה, יש להעביר את מערכת ההצתה למצב ON. אז ניתן יהיה להעביר את ידית בורר ההילוכים למצב P.

▼ מצב D (נסיעה)

מצב זה נועד לנסיעה רגילה. תיבת ההילוכים מחליפה הילוכים באופן אוטומטי ורציף עד למציאת ההילוך המתאים, על פי מהירות הנסיעה הרצויה וההאצה הדרושה. במהלך נסיעה במעלה או במורד מסייעת תיבת ההילוכים לבקר את ביצועי הנסיעה ובלימת המנוע בהתאם לשיפוע המדרון.

כשנחוצה האצה חזקה יותר במצב D, לחץ על דוושת ההאצה עד תום מהלכה והחזק אותה במצב זה. תיבת ההילוכים תוריד הילוכים באופן אוטומטי. במקרה זה, תיבת ההילוכים פועלת בדומה לתיבת הילוכים אוטומטית רגילה. כאשר תשחרר את הדוושה, תחזור תיבת ההילוכים אל ההילוך המקורי.

בדגמים המצוידים במצב ידני, אם מפעילים אחת מידיות השילוב שמאחורי גלגל ההגה תוך כדי נסיעה במצב D, עוברת תיבת ההילוכים באופן זמני למצב ידני. במצב זה אפשר לעבור לכל הילוך בעזרת ידיות השילוב. לפרטים על המצב הידני, עיין בנושא "בחירת מצב ידני" ☜ 285. לאחר שמהירות הנסיעה מתייצבת, שבה תיבת ההילוכים מהמצב הידני למצב D כדי להמשיך בנסיעה רגילה.

■ בחירת מצב ידני (אם קיים)

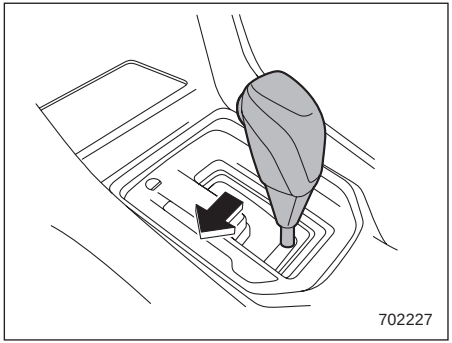

סוג A

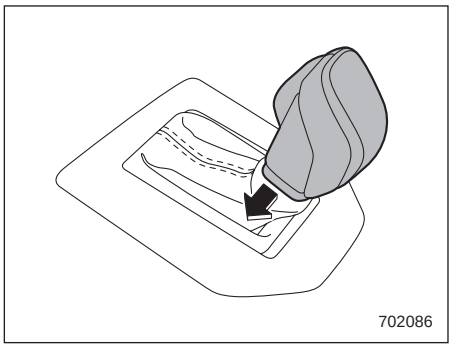

סוג B

במהלך הנסיעה או כשהרכב במצב נייח, יש להעביר את ידית בורר ההילוכים ממצב D למצב M כדי לבחור במצב ידני.

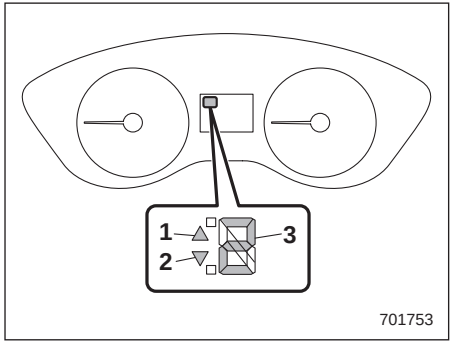

חיווי מצב ידית בורר ההילוכים/ההילוך המשולב (סוג A)

1) חיווי העלאת הילוך
2) חיווי הורדת הילוך
3) חיווי ההילוך המשולב

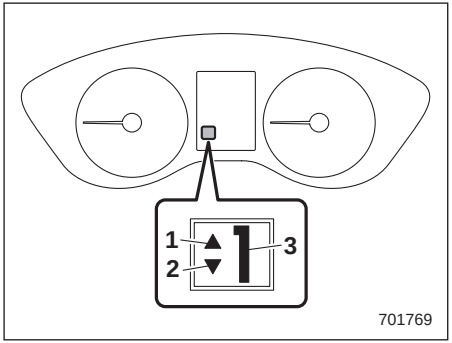

חיווי מצב ידית בורר ההילוכים/ההילוך המשולב (סוג B)

1) חיווי העלאת הילוך
2) חיווי הורדת הילוך
3) חיווי ההילוך המשולב

כאשר בוחרים במצב הידני, נדלקים בלוח המחוונים חיווי ההילוך המשולב וחיוויי העלאת/הורדת הילוך.

מחוון מצב ההילוכים מראה את ההילוך הנוכחי המשולב בתחומים הבאים:

- תחום של הילוך ראשון עד הילוך שביעי

חיוויי העלאת/הורדת הילוך מציינים איזה הילוכים אפשר לשלב. כאשר חיווי העלאת הילוך "▲" מופיע, אפשר לשלב הילוך גבוה יותר. כאשר חיווי הורדת הילוך "▼" מופיע, אפשר לשלב הילוך נמוך יותר. כאשר שני החיוויים מופיעים, אפשר לשלב הילוך גבוה או נמוך יותר. כשהרכב- עוצר (למשל ברמזור) כבה מחוון החלפת הילוך כלפי מטה.

כדי להחליף הילוכים מפעילים את ידיות השילוב המותקנות מאחורי גלגל ההגה.

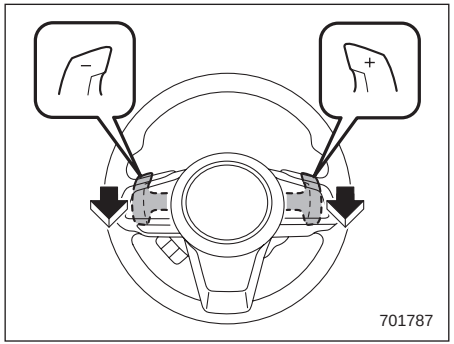

כדי לשלב הילוך גבוה יותר, משוך בידית השילוב שעליה סימן "+". כדי לשלב הילוך נמוך יותר, משוך בידית השילוב שעליה סימן "-".

כדי לצאת ממצב ידני, החזר את ידית בורר ההילוכים ממצב M למצב D.

⚠ זהירות

אין לתלות אביזרים או פריטים שונים על ידיות השילוב. הדבר עלול לגרום להחלפה בלתי מכוונת של הילוכים.

הערה

יש לקרוא את הנקודות הבאות בעיון, ולזכור אותן בזמן שימוש במצב הידני.

- **אם מנסים לשלב הילוך נמוך יותר כאשר מהירות המנוע גבוהה מדי, כלומר כאשר שילוב הילוך נמוך יותר יגרום למחוג מד סיבובי המנוע לעבור לתחום האדום, יישמעו צפצופים כדי להזהיר שהחלפת הילוך אינה אפשרית.**
- **אם מנסים לשלב הילוך גבוה יותר כאשר מהירות הנסיעה נמוכה מדי, תיבת ההילוכים לא תגיב.**
- **ניתן להחליף הילוך תוך דילוג על הילוך (למשל, מהילוך רביעי להילוך שני) על-ידי הפעלת ידית השילוב פעמיים זו אחר זו במהירות.**
- **תיבת ההילוכים משתלבת בהילוך ראשון באופן אוטומטי ברגע שהרכב מפסיק לנוע.**
- **אם טמפרטורת נוזל תיבת ההילוכים האוטומטית גבוהה מדי, נדלקת בלוח המחוונים נורית האזהרה לטמפרטורה גבוהה מדי של נוזל תיבת ההילוכים (AT OIL TEMP). עצור מיד את הרכב במקום בטוח והנח למנוע לעבוד בסיבובי סרק עד שנורית האזהרה תכבה.**
- **בדגמים שמצוידים במערכת SI-DRIVE, כאשר בוחרים במצב ספורטיבי נמרץ (S#), לא מבוצע באופן אוטומטי שילוב להילוכים גבוהים יותר. עליך לשלב הילוכים באופן ידני בהתאם לתנאי הדרך, כדי למנוע מצב שבו המחוג של מד הסל"ד נכנס לתחום האדום. כמו כן, כשסיבובי המנוע מגיעים לערך שנקבע, מנותקת הספקת הדלק. במקרה זה, עליך לשלב הילוך גבוה יותר באופן ידני.**

■ בחירת מצב L (אם קיים)

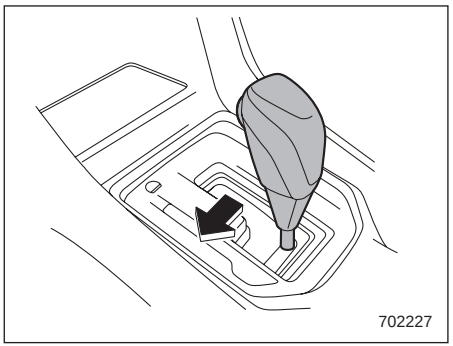

סוג A

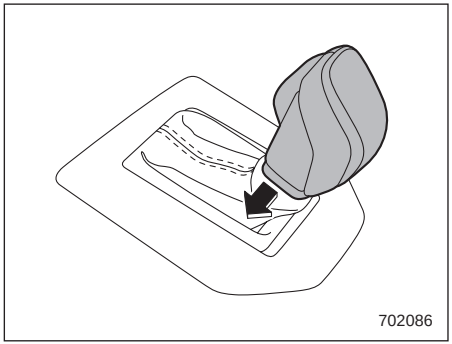

סוג B

במצב L אפשר להסתייע בכוח הבלימה של המנוע בנסיעה במורד, למשל. כדי לבחור במצב זה, העבר את ידית בורר ההילוכים ממצב D למצב L.

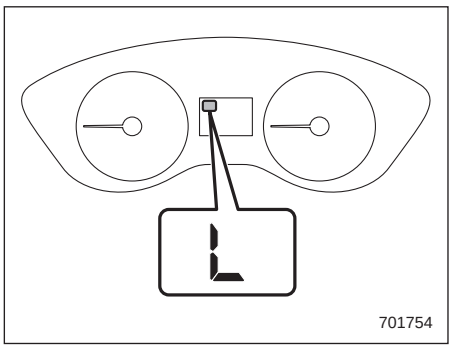

כאשר בוחרים במצב זה, מאירה נורית החיווי של מצב L בלוח המחוונים.

כדי לצאת ממצב L, החזר את ידית בורר ההילוכים למצב D.

■ מנגנון נעילת ידית בורר ההילוכים

מנגנון זה מסייע למנוע פעולה לא נכונה של ידית בורר ההילוכים.

- ניתן להפעיל את ידית בורר ההילוכים רק כאשר מערכת ההצתה במצב ON ולוחצים על דוושת הבלם.
- לא ניתן להוציא את ידית בורר ההילוכים ממצב P ולהעבירה למצב אחר לפני לחיצה על דוושת הבלם. לחץ תחילה על דוושת הבלם ואז הפעל את ידית בורר ההילוכים.
- רק במצב P ניתן להעביר את מערכת ההצתה ממצב ACC למצב LOCK/OFF ולשלוף את המפתח ממתג ההתנעה.
- אם מעבירים את מערכת ההצתה למצב LOCK/OFF כשידית בורר ההילוכים נמצאת במצב N, לאחר פרק זמן מסוים לא ניתן יותר להעביר את ידית בורר ההילוכים למצב P. לכן, יש להעביר את ידית בורר ההילוכים למצב P מייד אחרי שמעבירים את מערכת ההצתה למצב LOCK/OFF, תוך לחיצה על דוושת הבלם.

▼ שחרור מנגנון נעילת ידית בורר ההילוכים

אם לא ניתן להפעיל את ידית בורר ההילוכים, העבר את מערכת ההצתה בחזרה למצב ON ואז העבר את ידית בורר ההילוכים למצב P תוך לחיצה על הכפתור שבידית בורר ההילוכים ועל דוושת הבלם.

אם לא ניתן להזיז את ידית בורר ההילוכים על-פי הנוהל המפורט לעיל, בצע את הצעדים הבאים.

- **כאשר לא ניתן להעביר את ידית בורר ההילוכים ממצב P למצב N:**

עיין בנושא "שחרור נעילת ידית בורר ההילוכים באמצעות לחצן שחרור ידית נעילת בורר ההילוכים" ☜ 288.

- **אם לא ניתן להעביר את ידית בורר ההילוכים ממצב N למצבים R או P:**

בתוך 60 שניות מרגע שמערכת ההצתה הועברה למצב ACC, העבר את ידית בורר ההילוכים למצב P תוך לחיצה על הכפתור שבידית בורר ההילוכים ועל דוושת הבלם.

אם יש צורך לבצע את הנהלים הללו, ייתכן שקיימת תקלה במנגנון נעילת ידית בורר ההילוכים (או במערכת הבקרה של הרכב). יש לפנות בהקדם האפשרי לבדיקה במוסך. מומלץ לפנות למרכז שירות מורשה סובארו מטעם היבואן.

אם גם לאחר ביצוע הנוהל שלעיל, עדיין לא ניתן להעביר את ידית בורר ההילוכים למצב אחר, עיין בנושא "שחרור נעילת ידית בורר ההילוכים באמצעות לחצן שחרור נעילת ידית בורר ההילוכים" ☜ 288.

▼ שחרור נעילת ידית בורר ההילוכים באמצעות לחצן שחרור נעילת ידית בורר ההילוכים

כדי לשחרר את נעילת ידית בורר ההילוכים בצע את הפעולות הבאות.

1. הפעל את בלם החנייה ודומם את המנוע.

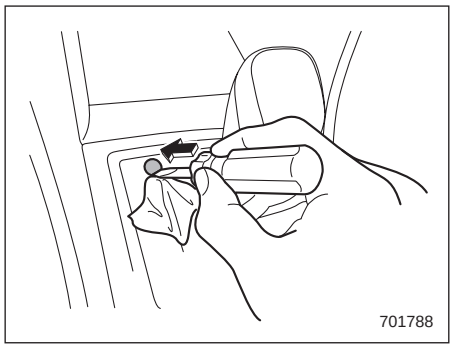

2. עטוף מברג שטוח במטלית או סרט דביק והסר בעזרתו את מכסה מנגנון נעילת ידית בורר ההילוכים. לחצן שחרור נעילת ידית בורר ההילוכים מותקן מתחת למכסה מנגנון נעילת ידית בורר ההילוכים.

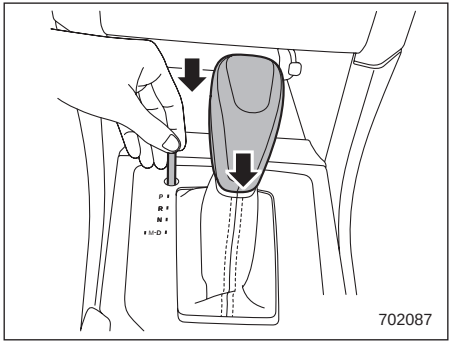

3. תוך לחיצה על דוושת הבלם, הכנס את המברג לחור, לחץ באמצעותו על לחצן שחרור נעילת ידית בורר ההילוכים, ואז הזז את ידית בורר ההילוכים.

אם גם לאחר ביצוע נוהל זה, עדיין לא ניתן להעביר את ידית בורר ההילוכים למצב אחר, ייתכן שקיימת תקלה במנגנון נעילת ידית בורר ההילוכים. יש לפנות בהקדם האפשרי לבדיקה במוסך. מומלץ לפנות למרכז שירות מורשה סובארו מטעם היבואן.

■ עצות לנהיגה

⚠ זהירות

אם לוחצים בו-זמנית על דוושת ההאצה ועל דוושת הבלם, ייתכן שמומנט המנוע יוגבל. זו אינה תקלה.

- כשהרכב במצב נייח וידית בורר ההילוכים במצב D או R, יש להקפיד וללחוץ על דוושת הבלם, או להפעיל את בלם החנייה.
- הפעל תמיד את בלם החנייה בשעת חניית הרכב. אין להחזיק את הרכב במקומו רק בעזרת החיכוך המכני של תיבת ההילוכים.
- הימנע מהחזקת הרכב במצב עמידה בעלייה תוך שימוש במצב D. השתמש בבלמים לשם כך.
- המנוע עלול, במקרים נדירים, לצלצל כאשר הרכב מאיץ במהירות או עובר בפתאומיות לנסיעה ממצב של עמידה. תופעה זו לא מצביעה על תקלה.

7-6. SI-DRIVE

מערכת SI-DRIVE (SUBARU Intelligent Drive - נהיגה חכמה של סובארו) פועלת להעניק רמות מרביות של ביצועי מנוע, שליטה וחיסכון.

למערכת יש שלושה מצבים: מצב חכם (I), מצב ספורטיבי (S) ומצב ספורטיבי נמרץ (#S). בעזרת המתגים של מערכת SI-DRIVE אפשר לשנות את אופי הפעולה של יחידת הכוח.

■ מצב חכם (I)

▼ לנהיגה חלקה וביצועים חסכוניים

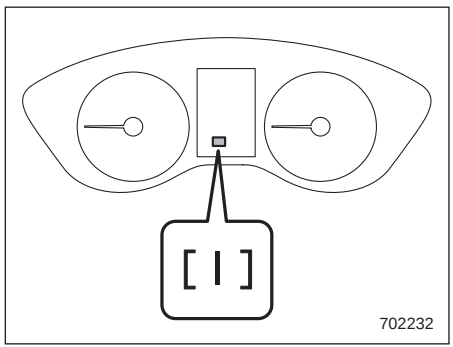

ההאצה הליניארית הופכת את המצב החכם (I) למצב האידיאלי לשימוש יום יומי רגיל.

המצב החכם (I) מספק ביצועים מאוזנים היטב בשילוב עם חיסכון רב יותר בדלק

ונהיגה חלקה ללא מאמץ. אספקת הכוח מתאפיינת בהאצה מתונה לחיסכון מרבי בדלק. מצב זה אידיאלי לנהיגה בסביבה עירונית ובתנאים שבהם אין צורך במלוא ההספק של המנוע. הוא מספק שליטה טובה יותר בתנאי נהיגה קשים, דוגמת כבישים חלקלקים או משטחים לא מהודקים, הודות לתגובה העדינה יותר ללחיצה על דוושת ההאצה.

■ מצב ספורטיבי (S)

▼ לביצועי נהיגה מאוזנים היטב

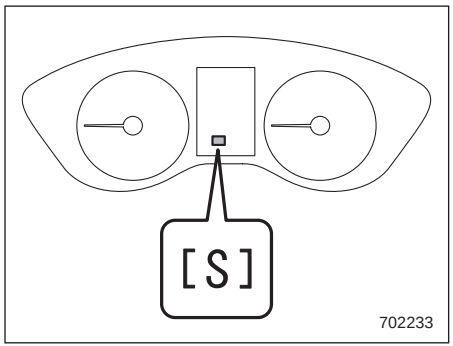

המצב הספורטיבי מעניק את הספק המנוע הנחוץ למי שמבקשים להפוך את חוויית הנהיגה להרפתקה אישית.

■ מצב ספורטיבי נמרץ (#S)

▼ לביצועי נהיגה מרביים

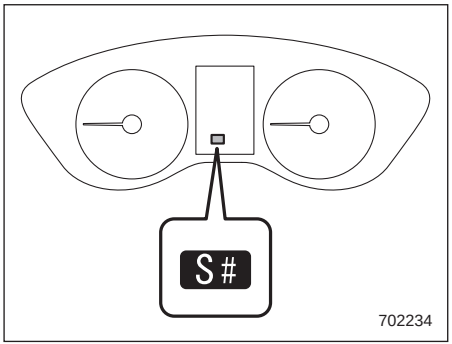

לנהגים בעלי אופי ספורטיבי, המצב הספורטיבי הנמרץ מעניק ביצועי מנוע מלהיבים ורמה גבוהה של שליטה. התגובה ללחיצה על דוושת ההאצה נענית יותר, בכל מהירויות המנוע. מצב זה מעניק הנאה מרבית מהנהיגה והוא אידיאלי להתמודדות עם כבישים מפותלים, השתלבות בתנועה בדרכים מהירות או עקיפה בטוחה של כלי רכב אחרים.

■ המתגים של מערכת SI-DRIVE

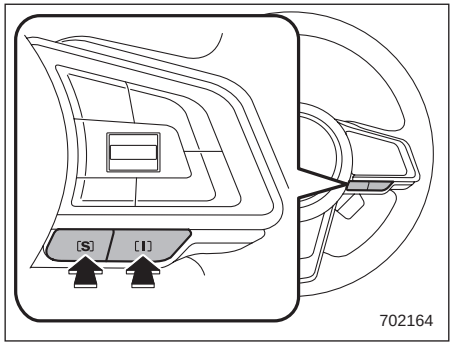

המתגים של מערכת SI-DRIVE מסוג A

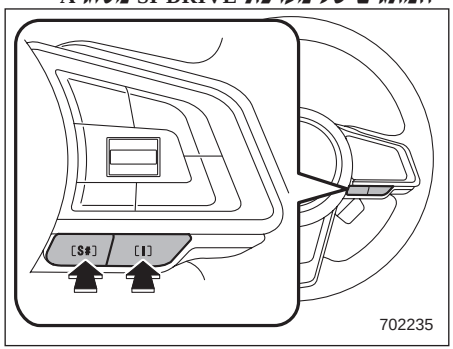

המתגים של מערכת SI-DRIVE מסוג B

- כדי לבחור במצב חכם (I), לחץ על המתג "I".
- כדי לבחור במצב ספורטיבי (S), לחץ על המתג "S".

• כדי לבחור במצב ספורטיבי נמרץ (#S), לחץ על המתג "#S".

הערה

- **כשהמנוע קר, לא ניתן לבחור במצב הספורטיבי הנמרץ (#S).**
- **בפעם הבאה שמתניעים את המנוע, לאחר שהוא הודמם במצב ספורטיבי (S) או במצב ספורטיבי נמרץ (#S), עוברת מערכת SI-DRIVE למצב חכם (I).**
- **כשהמנוע פועל, אם נורית חיווי תקלה/ נורית אזהרה בדוק מנוע מאירה, עוברת מערכת SI-DRIVE למצב ספורטיבי (S) (סוג A) או למצב ספורטיבי נמרץ (#S) (סוג B). במקרה זה, לא ניתן לעבור למצב אחר.**
- **אם אחת מנוריות החיווי של מערכת SI-DRIVE מהבהבת, ייתכן שאירעה תקלה במערכת SI-DRIVE. פנה למוסך. מומלץ לפנות למרכז שירות מורשה סובארו מטעם היבואן.**

7-7. הגה כוח

■ נורית אזהרה להגה כוח

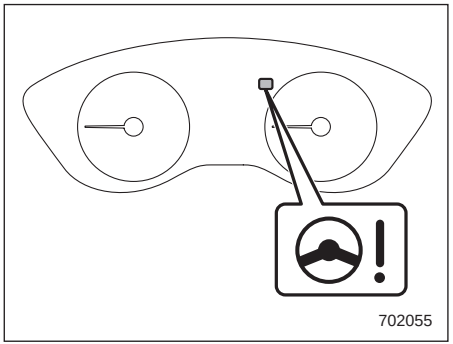

■ תפקודי מערכת הגה הכוח

הרכב מצויד בהגה כוח חשמלי. כשמעבירים את מערכת ההצתה למצב ON מאירה נורית האזהרה להגה כוח בלוח המחוונים, כדי לציין לנהג שמערכת ההתראה פועלת היטב. לאחר התנעת המנוע כבית נורית האזהרה, כדי לציין לנהג שסיוע הכוח להגה פעיל.

⚠ זהירות

כשנורית האזהרה להגה כוח מאירה, ייתכן שיהיה עליך להפעיל כוח רב יותר כדי לסובב את גלגל ההגה. סע מיד ובזהירות למוסך לשם בדיקת המערכת. מומלץ לפנות למרכז שירות מורשה סובארו מטעם היבואן.

הערה

אם מפעילים את גלגל ההגה באופנים המתוארים להלן, ייתכן שמערכת הבקרה של הגה הכוח תגביל באופן זמני את סיוע הכוח על מנת למנוע התחממות יתר של רכיבים דוגמת מחשב הבקרה והמנוע החשמלי של ההגה.

- **כאשר מסובבים את גלגל ההגה מצד לצד מספר רב של פעמים ולמהלכי סיבוב ארוכים כשהרכב נוסע במהירויות נמוכות מאוד, כמו למשל בעת תמרוני חנייה.**
- **כאשר משאירים את גלגל ההגה פרק זמן ממושך כשהוא מסובב עד קצה מהלכו.**

במצב זה יהיה עליך להפעיל כוח רב יותר כדי לסובב את גלגל ההגה. זו אינה תקלה. לאחר פרק זמן מסוים שבו לא מסובבים את גלגל ההגה תתקרר מערכת הבקרה של הגה הכוח ושוב יופעל סיוע הכוח כרגיל. אולם, אם מרבים להפעיל את גלגל ההגה בצורה לא נכונה שגורמת להגבלה תכופה של סיוע הכוח, עלולה להתגלות תקלה במערכת הבקרה של הגה הכוח.

7-8. בלימה

■ עצות לבלימה

⚠ אזהרה

הימנע מהנחת רגלך על דוושת הבלם תוך כדי נהיגה. הדבר יכול לגרום להתחממות יתר מסוכנת של הבלמים ולשחיקה מיותרת של כריות ורפידות הבלימה.

▼ במקרה של הירטבות הבלמים

בשעת נסיעה בגשם או אחרי רחיצת הרכב, הבלמים עלולים להירטב. עקב כך, יתארך מרחק הבלימה. כדי לייבש את הבלמים, נהג ברכב במהירות בטוחה, תוך כדי לחיצה קלה על דוושת הבלם, כדי לחמם את הבלמים.

▼ השימוש בבלימת מנוע

זכור להשתמש בבלימת מנוע, בנוסף לשימוש בבלמי הרכב. תוך נסיעה במורד, אם תופעל רק דוושת הבלם, עלולה להיגרם התחממות יתר של נוזל הבלמים ושל כריות הבלימה, אשר תגרום לפעולה בלתי תקינה של מערכת הבלמים. על מנת למנוע תופעות אלו, עבור להילוך נמוך יותר על מנת להפעיל בלימת מנוע חזקה יותר.

▼ בלימה בשעת נקר בגלגל

אין ללחוץ בפתאומיות על דוושת הבלם במקרה של נקר בגלגל. בלימה פתאומית עלולה לגרום לאבדן השליטה על הרכב. המשך בנהיגה הישר לפנים, תוך האטה הדרגתית של מהירות הנסיעה. לאחר מכן, רד לאט מהכביש אל מקום בטוח.

■ מערכת בלמים

▼ שני מעגלים נפרדים

הרכב מצויד בשני מעגלי בלימה נפרדים. כל מעגל פועל באופן אלכסוני לרוחב הרכב. במקרה של כשל במערכת אחת, ימשיך החצי השני לתפקד. במקרה של כשל במעגל אחד, תרד דוושת הבלם נמוך הרבה יותר לעבר הרצפה מהרגיל, ותצטרך להפעיל כוח רב הרבה יותר. יידרש מרחק עצירה ארוך הרבה יותר על מנת לעצור את הרכב.

▼ מגבר בלם

מגבר הבלם משתמש בסעפת הריק (ואקום) של המנוע, על מנת להגביר את לחץ הבלימה. אל תכבה את המנוע בשעת נסיעה, שכן פעולה זו תפסיק את פעולת מגבר הבלם ותפחית את יעילות הבלימה.

הבלמים ימשיכו לפעול גם אם מגבר הבלם הפסיק את תפקודו לגמרי. במקרה זה יהיה עליך ללחוץ על דוושת הבלם חזק יותר מהרגיל, ומרחק הבלימה יגדל.

▼ תפקוד תגבור עזר של כוח הבלימה במקרה של אבדן ואקום

לאחר העברת מתג ההתנעה למצב ON וכשהמנוע פועל, תפקוד תגבור עזר של כוח הבלימה פועל אם יש ירידה בביצועי מגבר הבלמים בגלל תגבור ואקום לא מספק.

בעקבות לחיצה על דוושת הבלם כאשר תפקוד תגבור העזר של כוח הבלימה פועל, ייתכן שיישמע צליל פעולה ותורגש רעידה של דוושת הבלם. זו אינה תקלה.

▼ מערכת לסיוע בבלימה

⚠ אזהרה

אין לשגות בביטחון מופרז בשל העובדה שברכב מותקנת מערכת לסיוע בבלימה. המערכת אינה מגבירה את ביצועי הבלימה של הרכב מעבר ליכולותיה של מערכת הבלמים עצמה. הקפד לנהוג בזהירות רבה, סע לאט ושמור על מרחק ביטחון.

⚠ זהירות

בבלימת חירום, על מנת להפעיל את המערכת לסיוע בבלימה, לחץ על דוושת הבלם לחיצה חזקה וממושכת.

המערכת לסיוע בבלימה נועדה לסייע לנהג. המערכת מגבירה את כוח הבלימה כשהנהג אינו לוחץ די בחוזקה על דוושת הבלם, וכוח הבלימה אינו מספיק.

המערכת לסיוע בבלימה מפיקה את כוח הבלימה בהתאם למהירות בה לוחץ הנהג על דוושת הבלם.

הערה

בעקבות לחיצה חזקה או פתאומית על דוושת הבלם, ייתכן שתחוש בתופעות הבאות. אלו תופעות רגילות שמצביעות על פעולה תקינה של המערכת לסיוע בבלימה, ואינן מעידות על תקלה.

- **ייתכן שתחוש שלחיצה קלה על דוושת הבלם מעניקה כוח בלימה רב יותר.**
- **ייתכן שתשמע את רעשי פעולת מערכת ה-ABS מכיוון תא המנוע.**

■ מחווני אזהרה לבלאי של רפידות בלמי דיסק

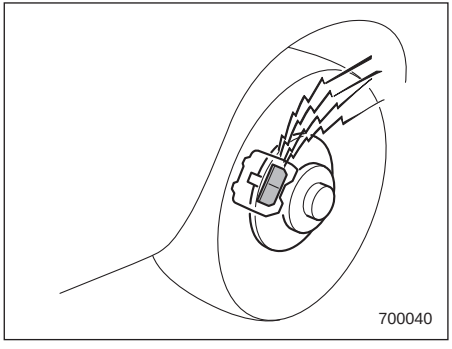

מחווני האזהרה לבלאי של רפידות בלמי הדיסק מספקים התראה קולית כשרפידות הבלמים שחוקות.

אם הנך שומע רעשי חריקה מבלמי הדיסק בזמן הבלימה, גש מיד לבדיקה במוסך. מומלץ לפנות למרכז שירות מורשה סובארו מטעם היבואן.

7-9. מערכת למניעת נעילת הגלגלים (ABS)

מערכת ABS מונעת את תופעת נעילת הגלגלים, אשר עלולה להתרחש תוך בלימה פתאומית או תוך בלימה על כביש חלקלק. מערכת זו עוזרת למניעת איבוד יכולת ההיגוי והיציבות הכיוונית הנגרמת עקב נעילת הגלגלים.

בשעת פעולה של מערכת ABS, אתה עשוי לשמוע רעשים או להרגיש רטט קל בדוושת הבלם. זהו מצב נורמלי בעת פעולת מערכת ABS.

מערכת ABS אינה פועלת במהירויות נסיעה נמוכות מ-10 קמ״ש לערך.

⚠ אזהרה

נהג תמיד בזהירות הרבה ביותר – ביטחון מופרז בשל העובדה שאתה נוהג ברכב המצויד במערכת ABS עלול להוביל לתאונה קשה.

⚠ זהירות

- **מערכת ABS אינה מקטינה תמיד את מרחק הבלימה. לכן עליך לשמור תמיד על מרחק בטוח מהרכב שלפניך.**
- **בזמן נהיגה על כבישים משובשים ופגומים, בדרכי חצץ, בדרכים מכוסות קרח או שלג עמוק וטרי, מרחקי הבלימה עשויים להיות ארוכים יותר ברכב המצויד במערכת ABS מאשר בלעדיה. לכן, בשעת נסיעה במצבים אלו, הקטן את מהירות נסיעתך ושמור על מרחק גדול מכלי רכב אחרים.**
- **כשמתקינים על הצמיגים שרשרות שלג, מרחקי העצירה עשויים להיות ארוכים יותר בהשוואה לרכב ללא מערכת ABS. האט את מהירות הנסיעה ושמור על מרחק בטוח מהרכב שמלפנים.**
- **כאשר תרגיש כי מערכת ABS פועלת, שמור על לחיצה רצופה על דוושת הבלם. אין "לפמפם" את דוושת הבלם, כלומר אין ללחוץ ולהרפות שוב ושוב, מאחר ופעולה זו עלולה לבטל את פעולתה של מערכת ABS.**

■ בדיקה עצמית של מערכת ABS

מיד לאחר התנעת הרכב ייתכן שתרגיש זעזוע קל בדוושת הבלם, הדומה לזה המורגש כשמערכת ABS פועלת, וכן ייתכן שתשמע את רעש הפעולה של מערכת ABS מתא המנוע. תופעות אלה נגרמות על-ידי בדיקה תפקודית אוטומטית של מערכת ABS, ואינן מצביעות על מצב חריג.

■ נורית אזהרה למערכת ABS

☜ עיין בנושא "נורית אזהרה למערכת ABS" 162.

7-10. מערכת אלקטרונית לחלוקת כוחות הבלימה (EBD)

מערכת EBD מגדילה ככל האפשר את יעילותם של הבלמים, על-ידי כך שהיא מאפשרת לבלמים האחוריים לספק חלק גדול יותר מכוח הבלימה. היא מתפקדת בהכוונת חלוקת כוחות הבלימה לגלגלים האחוריים בתיאום עם תנאי העומס וההאטה של הרכב.

מערכת EBD היא חלק אינטגרלי ממערכת ABS, והיא עושה שימוש בחלק מהרכיבים של מערכת ABS על מנת להשיג חלוקה מיטבית של כוחות הבלימה. במקרה של כשל של רכיב במערכת ABS שמשמש בתפקודה של מערכת EBD, גם מערכת EBD מפסיקה לפעול.

כשמערכת EBD פועלת, ייתכן שתשמע רעשי נקישות או תחוש בתנודה חלושה בדוושת הבלם. דבר זה נורמלי ואינו מצביע על תקלה.

■ צעדים שיש לנקוט במקרה של תקלה במערכת EBD

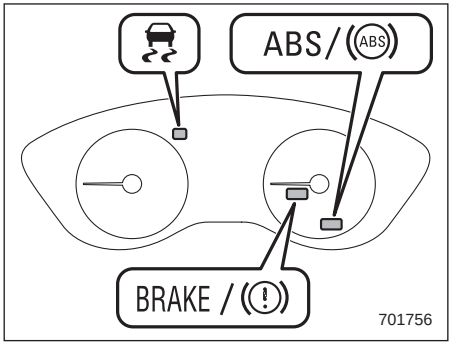

במקרה של תקלה במערכת EBD, היא מפסיקה לפעול ונוריות האזהרה הבאות נדלקות בו זמנית:

- נורית אזהרה למערכת הבלמים
- נורית אזהרה למערכת ABS
- נורית אזהרה למערכת הבקרה הדינמית של הרכב

אם שתי נוריות האזהרה ממשיכות להאיר למרות שבלם החנייה שוחרר, ייתכן שהמפלס של נוזל הבלמים נמוך, או שאירעה תקלה במערכת EBD. עצור מיד את הרכב במקום בטוח ופנה למוסך. מומלץ לפנות למרכז שירות מורשה סובארו מטעם היבואן.

⚠ אזהרה

- **נהיגה בזמן שנורית האזהרה של מערכת הבלמים דולקת היא מסוכנת. היא מציינת שייתכן כי פעולתה של מערכת הבלמים אינה תקינה. אם הנורית ממשיכה להאיר, דאג שמערכת הבלמים תיבדק מיד במוסך. מומלץ לפנות למרכז שירות מורשה סובארו מטעם היבואן.**
- **אם יש לך ספק כלשהו לגבי תקינות פעולת הבלמים, אל תנהג ברכב. דאג שהרכב ייגרר למוסך ויתוקן. מומלץ שהגרירה תבוצע למרכז שירות מורשה סובארו מטעם היבואן.**

7-11. מערכת בקרה דינמית של הרכב

■ אמצעי בטיחות

⚠ אזהרה

נהג תמיד בזהירות הרבה ביותר – ביטחון מופרז בשל העובדה שאתה נוהג ברכב המצויד במערכת בקרה דינמית עלול להוביל לתאונה קשה.

⚠ זהירות

- **גם אם רכבך מצויד במערכת בקרה דינמית, יש להרכיב צמיגי חורף בזמן נהיגה על כבישים מכוסים בשלג או בקרח; בנוסף, יש להפחית משמעותית את מהירות הנסיעה. העובדה שברכב קיימת מערכת בקרה דינמית אינה מבטיחה שהרכב יוכל להימנע מתאונה בכל מצב.**
- **הפעלת מערכת הבקרה הדינמית מצביעה על כך שהכביש בו נוסעים הוא בעל משטח חלקלק; מכיוון שהעובדה שהרכב מצויד במערכת בקרה דינמית אינה מהווה ערובה לכך שהשליטה המלאה על הרכב תישמר בכל עת ובכל התנאים, יש לראות את כניסתה לפעולה כסימן לכך שיש להפחית משמעותית את מהירות הנסיעה.**

- **כאשר מפרקים מהרכב רכיבים של מערכת המתלים או של מערכת ההיגוי, או סרן, יש לפנות למוסך לבדיקת הרכיבים. מומלץ לפנות למרכז שירות מורשה סובארו מטעם היבואן.**
- **יש לנקוט באמצעי הזהירות הבאים על מנת להבטיח שמערכת הבקרה הדינמית של הרכב פועלת כראוי:**
  - **על כל ארבעת הגלגלים יש להרכיב צמיגים זהים מבחינת הגודל, הסוג והיצרן. יתר על כן, גם על מידת הבלאי של כל ארבעת הצמיגים להיות זהה.**
  - **יש לשמור על לחץ האוויר ברמה הנאותה, כמצוין בתווית המוצמדת לעמוד הדלת בצד הנהג.**
  - **החלף גלגל נקור רק בגלגל החילוף הזמני המיוחד של הרכב. כשנוהגים ברכב בתנאים כאלה, יש לקחת בחשבון שהיעילות של מערכת הבקרה הדינמית נפגעת כשברכב מותקן גלגל חילוף זמני.**
- **אם משתמשים בצמיגים שאינם תואמים, ייתכן שמערכת הבקרה הדינמית לא תפעל כפי שהיא אמורה לפעול.**

- **מערכת הבקרה הדינמית של הרכב מסייעת למנוע החלקה של הרכב ולייצב אותו באמצעות שליטה בבלמים ובהספק המנוע. אין לנתק את מערכת הבקרה הדינמית אלא אם אין שום ברירה אחרת. אם חייבים לנתק את מערכת הבקרה הדינמית יש לנסוע בזהירות רבה, בהתאם לתנאי הדרך ואופי המשטח.**

■ מאפייני המערכת

במקרה של סחרור גלגלים ו/או החלקה על כביש חלקלק ו/או בזמן פנייה ו/או בזמן תמרון התחמקות, מערכת הבקרה הדינמית של הרכב מווסתת את הספק המנוע ואת כוחות הבלימה המתאימים של הגלגלים כדי לשמור על אחיזת הקרקע ועל שליטה כיוונית.

- **פונקציית בקרת אחיזת הקרקע**

פונקציית בקרת אחיזת הקרקע מתוכננת למנוע את סחרור הגלגלים המונעים על כבישים בעלי משטחים חלקלקים, ובכך לסייע בשמירה על אחיזה ויציבות כיוונית. ההפעלה של פונקציה זו מצוינת באמצעות הבהוב של נורית החיווי לפעולה של הבקרה הדינמית של הרכב.

- **פונקציית ריסון החלקה**

פונקציית ריסון ההחלקה מיועדת לסייע בשמירה על יציבות כיוונית על-ידי ריסון הנטייה של הגלגלים להחליק הצידה בעת פעולת ההיגוי. ההפעלה של פונקציה זו מצוינת באמצעות הבהוב של נורית החיווי לפעולה של הבקרה הדינמית של הרכב.

הערה

- **כשמערכת הבקרה הדינמית של הרכב פועלת ייתכן ותחוש בתופעות הבאות - כולן נחשבות לרגילות ואינן מעידות על תקלה.**
  - **ייתכן שיורגש רטט קל של דוושת הבלם.**
  - **ייתכן שתורגש גם רעידה קלה של הרכב או של גלגל ההגה.**
  - **בהתחלת נסיעה מיד לאחר התנעת המנוע, עלול להישמע רעש פעולה קצר מכיוון תא המנוע.**
  - **ייתכן שיורגשו רעידות וזעזועים של דוושת הבלם בתחילת נסיעה, לאחר התנעת המנוע.**
- **במצבים המתוארים להלן, הרכב עלול להיות פחות יציב מכפי שהנהג מרגיש. מערכת הבקרה הדינמית ברכב יכולה להיכנס לפעולה. פעולה זו אינה מורה על תקלה במערכת.**
  - **בכבישים מכוסי חצץ או כבישים מחורצים**
  - **בכבישים בלתי סלולים**
  - **כשהרכב גורר גרור**
  - **כאשר הרכב מצויד בשרשרות שלג או בצמיגי שלג.**

- **הפעלת מערכת הבקרה הדינמית של הרכב תגרום לכך שתחושת הפעולה של ההגה תהיה מעט שונה בהשוואה לתנאים רגילים.**
- **חשוב תמיד להפחית את המהירות בעת התקרבות לפנייה, גם אם הרכב מצויד במערכת בקרה דינמית.**
- **הקפד לדומם את המנוע לפני החלפת גלגל. אחרת, הדבר עלול לפגוע ביכולת המערכת לבקרה דינמית של הרכב לפעול כשורה.**

■ פיקוח על מערכת הבקרה הדינמית של הרכב

עיין בנושא "נורית אזהרה למערכת הבקרה הדינמית של הרכב/נורית חיווי לפעולת המערכת לבקרה דינמית של הרכב" ☜ 166 ובנושא "נורית חיווי לניתוק המערכת לבקרה דינמית של הרכב" ☜ 168.

■ מתג ניתוק (OFF) מערכת הבקרה הדינמית של הרכב

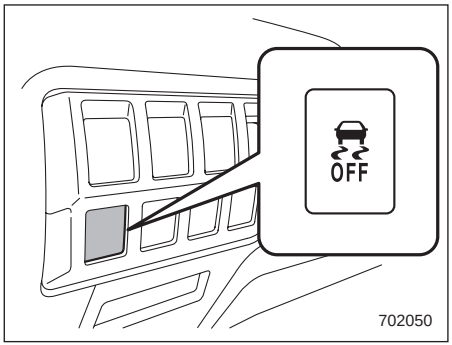

סוג A

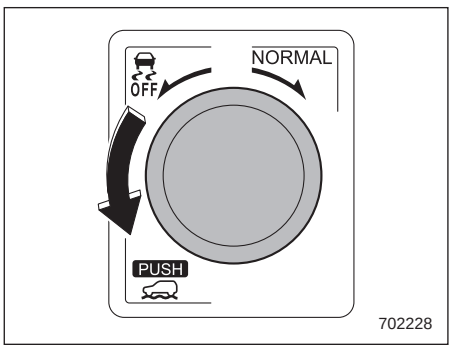

סוג B

בעקבות לחיצה על מתג הניתוק של מערכת הבקרה הדינמית של הרכב או סיבוב שלו, מנותקת מערכת הבקרה הדינמית של הרכב. ניתוק זמני של מערכת הבקרה הדינמית של הרכב יכול לאפשר מידה מסוימת של סחרור גלגלים ולסייע בחילוץ הרכב ממצבים של אבדן אחיזה. במידת הצורך, השתמש במתג הניתוק של מערכת הבקרה הדינמית של הרכב.

- זינוק בעלייה בכביש תלול המכוסה בשלג, בחצץ או בעל משטח חלקלק מסיבה אחרת
- חילוץ הרכב כאשר הגלגלים שקעו בבוץ או בשלג עמוק

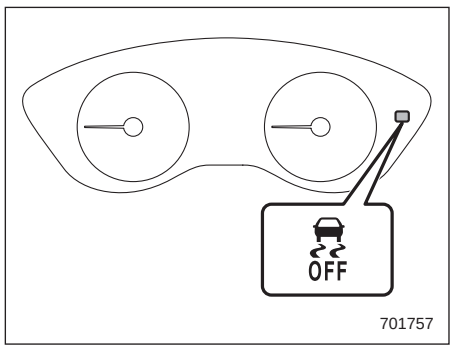

בעקבות לחיצה על המתג או סיבוב שלו כאשר המנוע פועל, מאירה בלוח המחוונים נורית החיווי לניתוק (OFF) של המערכת לבקרה דינמית של הרכב "OFF". המערכת לבקרה דינמית של הרכב לא תפעל, והרכב יפעל כמו

רכב שאינו מצויד במערכת בקרה דינמית. בעקבות לחיצה נוספת על המתג (סוג A), או סיבוב של המתג לצד "NORMAL" (סוג B) להפעלה מחדש של מערכת הבקרה הדינמית של הרכב, תכבה נורית החיווי לניתוק (OFF) של המערכת לבקרה דינמית של הרכב.

כאשר מערכת הבקרה הדינמית של הרכב מנותקת, השיפור באחיזה וביציבות הרכב שמעניקה המערכת לבקרה דינמית של הרכב אינו זמין. לפיכך, אין לנתק את מערכת הבקרה הדינמית של הרכב, אלא במצבים שהוזכרו לעיל.

הערה

- **אם לוחצים על המתג (סוג A) או מסובבים אותו (סוג B) ומנתקים את המערכת לבקרה דינמית של הרכב, שבה מערכת הבקרה הדינמית של הרכב ומופעלת באופן אוטומטי בפעם הבאה שבה מעבירים את מערכת ההצתה למצב LOCK/OFF ומתניעים את המנוע.**
- **אם לוחצים על המתג (סוג A) או מסובבים אותו (סוג B) ומחזיקים אותו במצב זה במשך 30 שניות לפחות, נורית החיווי כבית, המערכת לבקרה דינמית של הרכב מופעלת והמערכת מתעלמת מכל לחיצה נוספת על המתג. על מנת להחזיר את המתג למצב פעולה, יש להעביר את מערכת ההצתה למצב LOCK/OFF ולהתניע את המנוע מחדש.**
- **לאחר שלוחצים על המתג (סוג A) או מסובבים אותו (סוג B) ומנתקים את מערכת הבקרה הדינמית של הרכב, מקבילים ביצועי הניהוג של הרכב לאלו של רכב שאינו מצויד במערכת בקרה דינמית. מותר לנתק את מערכת הבקרה הדינמית של הרכב אך ורק כשהדבר הכרחי.**
- **גם כאשר מערכת הבקרה הדינמית של הרכב מנותקת, רכיבים של מערכת בקרת הבלמים עשויים עדיין לפעול. כאשר מערכת בקרת הבלמים מופעלת, נורית החיווי לפעולת מערכת הבקרה הדינמית של הרכב מאירה.**

7-12. מערכת X-MODE (אם קיימת)

⚠ אזהרה

- **נהג תמיד בזהירות הרבה ביותר – ביטחון מופרז בשל העובדה שאתה נוהג ברכב המצויד במערכת X-MODE עלול להוביל לתאונה קשה.**
- **נהג תמיד בזהירות הרבה ביותר – ביטחון מופרז בשל העובדה שאתה נוהג ברכב המצויד בבקרת נסיעה במורד (אם קיימת) עלול להוביל לתאונה קשה. היזהר במיוחד, ובמידת הצורך לחץ על דוושת הבלם, בנסיעה במורד מדרון תלול, בכביש שמכוסה בשכבה של קרח, או בדרך בוצית או חולית. אם לא מבקרים היטב את מהירות הנסיעה התוצאה עלולה להיות אבדן שליטה ותאונה קשה.**

X-MODE היא מערכת בקרה משולבת של המנוע, ההנעה בכל הגלגלים (AWD), הבקרה הדינמית של הרכב ומערכות נוספות, לנהיגה בדרכים בעלות תנאים גרועים. בעזרת מערכת X-MODE אפשר לנהוג בצורה נוחה יותר בדרכים חלקלקות, במעלה ובמורד.

מערכת X-MODE כוללת את התפקודים הבאים:

- **תפקוד בקרת נסיעה במורד (אם קיים):**

בעזרת התפקוד של בקרת הנסיעה במורד אפשר להפעיל את הרכב תוך שמירה על מהירות נסיעה קבועה במורד. אם מהירות הנסיעה נוטה לעלות, המערכת לבקרת הבלימה תופעל כדי לווסת את מהירות הנסיעה.

- **בקרת יכולת ניהוגית:**

תפקוד זה מגביר את יכולת הטיפוס במעלה והיכולת הניהוגית, וכן מסייע בהאצה חלקה ובטיפול במומנט להפעלה קלה יותר של גלגל ההגה.

- **יש לנקוט באמצעי הזהירות הבאים על מנת להבטיח שפעולתה של מערכת X-MODE תקינה:**
  - **על כל ארבעת הגלגלים יש להרכיב צמיגים זהים מבחינת הגודל, הסוג והיצרן. יתר על כן, גם על מידת הבלאי של כל ארבעת הצמיגים להיות זהה.**
  - **יש לשמור על לחץ האוויר ברמה הנאותה, כמצוין בתווית המוצמדת לעמוד הדלת של הרכב.**
  - **החלף גלגל נקור רק בגלגל החילוף הזמני המיוחד של הרכב. במהלך הנהיגה,יש לקחת בחשבון שהיעילות של מערכת X-MODE נפגעת כשברכב מותקן גלגל חילוף זמני.**
- **בדגמים עם בקרת נסיעה במורד: אם התפקוד של בקרת הנסיעה במורד פעל ברציפות במשך פרק זמן ארוך, ייתכן שהטמפרטורה של בלמי הדיסק עלתה וכתוצאה מכך יושבת התפקוד של בקרת הנסיעה במורד באופן זמני. במקרה זה תכבה נורית החיווי של בקרת הנסיעה במורד. כשנורית החיווי של בקרת הנסיעה במורד כבית, התפקוד של בקרת הנסיעה במורד מושבת.**

⚠ זהירות

- **גם אם רכבך מצויד במערכת X-MODE, יש להרכיב צמיגי שלג או שרשרות בזמן נהיגה על כבישים מכוסים בשלג או בקרח; בנוסף, יש להפחית משמעותית את מהירות הנסיעה. עצם העובדה שהרכב מצויד במערכת X-MODE, אינה מבטיחה שהרכב יוכל להימנע מתאונה בכל מצב.**
- **הפעל את מערכת X-MODE כשאתה נתקל במשטחים חלקלקים מאוד במהירות נמוכה. אולם, עצם העובדה שהרכב מצויד במערכת X-MODE אינה מהווה ערובה לכך שהשליטה המלאה על הרכב תישמר בכל עת ובכל התנאים. כשמערכת X-MODE מופעלת, יש להאט את מהירות הנסיעה במידה משמעותית.**
- **כאשר מפרקים מהרכב רכיבים של מערכת המתלים או של מערכת ההיגוי, או סרן, יש לפנות למוסך לבדיקת המערכת. מומלץ לפנות למרכז שירות מורשה סובארו מטעם היבואן.**

■ הפעלה/ניתוק של מערכת X-MODE

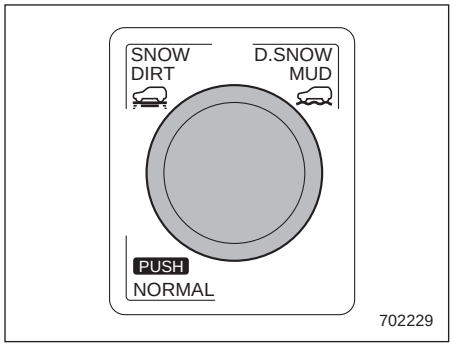

מתג מערכת X-MODE (סוג A)

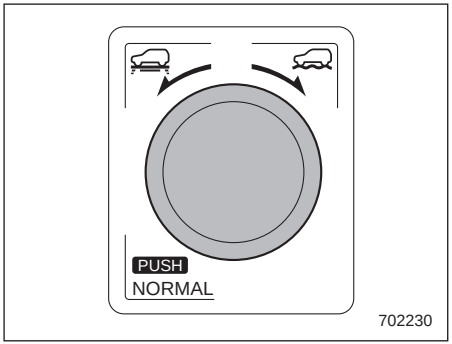

מתג מערכת X-MODE (סוג B)

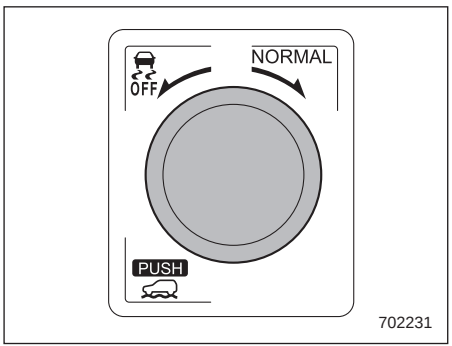

מתג מערכת X-MODE (סוג C)

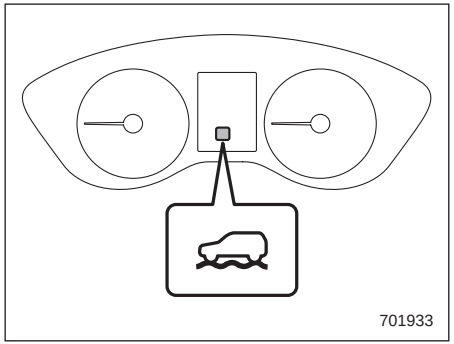

▼ להפעלה

סוג A וסוג B

סובב את מתג X-MODE ימינה או שמאלה ובחר במצב SNOW/DIRT או D.SNOW/MUD. כשמערכת X-MODE פעילה, החיווי של מערכת X-MODE מופיע.

סוג C

לחץ על המתג של מערכת X-MODE. כשמערכת X-MODE פעילה, החיווי של מערכת X-MODE מופיע.

▼ לניתוק:

סוג A, סוג B וסוג C

לחץ על המתג של מערכת X-MODE. כשמערכת X-MODE מנותקת, החיווי של מערכת X-MODE נעלם.

הערה

- מצב SNOW/DIRT מתאים לנהיגה בדרכים שמכוסות בשכבה של שלג, שבהן נקודות המגע בין הצמיגים לפני השטח של הדרך גלויות, או לנהיגה בדרכים שאינן סלולות.
- מצב D.SNOW/MUD מתאים לנהיגה בדרכים שמכוסות בשכבה עמוקה של שלג, שבהן נקודות המגע בין הצמיגים לפני השטח של הדרך אינן גלויות, או לנהיגה בדרכים בוציות.
- בנסיעה במהירות של 20 קמ"ש ומעלה, גם אם מנסים להפעיל את מערכת X-MODE בסיבוב (סוג A, סוג B) המתג של מערכת X-MODE או בלחיצה עליו (סוג C), מערכת X-MODE אינה מופעלת. במקרה זה מושמעים שני צלילים.
- כשמערכת X-MODE פעילה, אם מהירות הנסיעה מגיעה ל-40 קמ"ש או יותר, מושמע צליל בודד ומערכת X-MODE מנותקת.
- כשהמנוע פועל, אם מתקיים אחד מהתנאים הבאים, מערכת X-MODE מנותקת: במקרה זה, לא ניתן להפעיל את מערכת X-MODE.
  - נורית אזהרה 'בדוק מנוע'/נורית חיווי תקלה מאירה.
  - נורית אזהרת טמפרטורת שמן תיבת ההילוכים האוטומטית (AT OIL TEMP) מהבהבת.
  - נורית האזהרה של מערכת ABS מאירה.
  - נורית האזהרה של מערכת הבקרה הדינמית של הרכב מאירה.
- אם מתעורר חשש להתחממות יתר של המנוע עקב עליית הטמפרטורה של נוזל הקירור של המנוע, ייתכן שלא ניתן יהיה להפעיל את מערכת X-MODE. גם אם מערכת X-MODE הופעלה, אם טמפרטורת נוזל הקירור של המנוע עולה, מערכת X-MODE תנותק.
- בדגמים עם מערכת Auto Start Stop, היא מנותקת כשמערכת X-MODE מופעלת.

הערה

בדגמים עם מערכת SI-DRIVE:

- כשמערכת X-MODE מנותקת, המצב במערכת SI-DRIVE מתחלף למצב חכם (I).
- כשמערכת X-MODE מופעלת, לא ניתן להחליף את המצב במערכת SI-DRIVE. במקרה זה מושמעים שני צלילים.
- כשהמנוע פועל, אם מתקיים אחד מהתנאים הבאים, מערכת X-MODE מנותקת: במקרה זה, לא ניתן להפעיל את מערכת X-MODE. כמו כן, בדגמים שמצוידים במערכת SI-DRIVE, המצב מוחלף למצב ספורטיבי (S) או למצב ספורטיבי נמרץ (#S) ולא ניתן לעבור למצבים אחרים.
  - נורית האזהרה של מערכת ABS מאירה.
  - נורית האזהרה של מערכת הבקרה הדינמית של הרכב מאירה.
- אם מתעורר חשש להתחממות יתר של המנוע עקב עליית הטמפרטורה של נוזל הקירור של המנוע, ייתכן שלא ניתן יהיה להפעיל את מערכת X-MODE. כשמערכת X-MODE מופעלת וטמפרטורת נוזל הקירור של המנוע עולה, נקבע מצב ספורטיבי (S) או מצב ספורטיבי נמרץ (#S).
- כשהמנוע דומם לא ניתן להפעיל את מערכת X-MODE, מפני שהתפקוד לבקרת נסיעה במורד אינו פועל.
  - נורית אזהרה 'בדוק מנוע'/נורית חיווי תקלה מאירה.
  - נורית אזהרת טמפרטורת שמן תיבת ההילוכים האוטומטית (AT OIL TEMP) מהבהבת.

■ תפקוד בקרת נסיעה במורד (אם קיים)

כשמפעילים את מערכת X-MODE ומהירות הנסיעה נמוכה מ-20 קמ״ש, התפקוד של בקרת נסיעה במורד נמצא במצב המתנה.

התפקוד מתחיל לפעול כשמהירות הנסיעה נמוכה מכ-20 קמ״ש ושיעור הלחיצה על דוושת ההאצה קטן מ-10% לערך.

פעולת התפקוד נפסקת כשמהירות הנסיעה עולה על 20 קמ״ש לערך ולוחצים על דוושת ההאצה.

⚠ זהירות

כוח הבלימה של התפקוד לבקרת נסיעה במורד עלול שלא להספיק כשנדרשת בלימה חזקה (למשל: כשגוררים גרור).

הערה

- **גם כשהתפקוד לבקרת נסיעה במורד פועל, אפשר לשנות את מהירות הנסיעה בלחיצה על דוושת הבלם או על דוושת ההאצה.**
- **כשהתפקוד לבקרת נסיעה במורד בולם את הרכב, נורית האזהרה של בקרת הנסיעה במורד מהבהבת.**
- **פעולתו של התפקוד לבקרת נסיעה במורד אינה תלויה בשיפוע הדרך.**
- **התופעות הבאות מתלוות לפעולה תקינה של התפקוד לבקרת נסיעה במורד ואין לראות בהן סימן לתקלה:**
  - **צליל הפעולה נשמע לפרק זמן קצר מתא המנוע כשהתפקוד לבקרת נסיעה במורד פועל.**
  - **כשהתפקוד לבקרת נסיעה במורד פועל, התחושה בלחיצה על דוושת הבלם שונה מהרגיל (למשל: צריך להפעיל כוח רב יותר כדי ללחוץ על דוושת הבלם).**

▼ נורית החיווי לבקרת נסיעה במורד

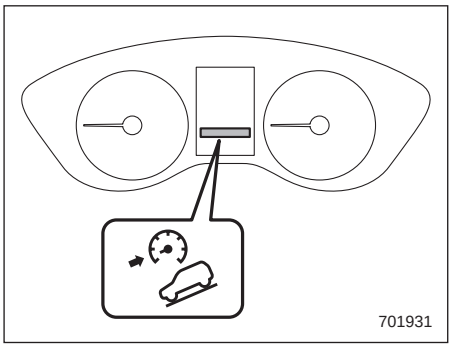

נורית החיווי מאירה כשהתפקוד של בקרת הנסיעה במורד נמצא במצב המתנה. היא מהבהבת כשהתפקוד לבקרת הנסיעה במורד פועל. היא כבית כשהתפקוד לבקרת נסיעה במורד מנותק. לאחר שהתפקוד עובר ממצב פעיל למצב מנותק, הנורית כבית כשמהירות הנסיעה עולה על 30 קמ״ש לערך.

7-13. מערכת לניטור לחץ האוויר בצמיגים (TPMS) (בדגמים בעלי מפרט אמריקני)

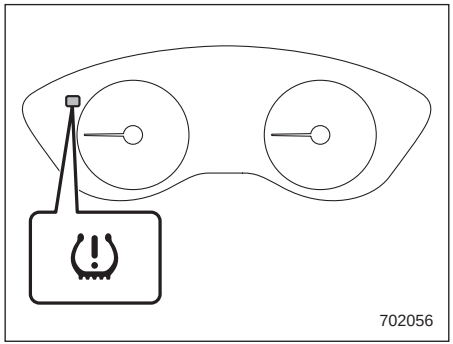

המערכת לניטור לחץ האוויר בצמיגים מפיקה לנהג הודעת אזהרה, באמצעות אות שנשלח מחיישן שמותקן בכל אחד מהגלגלים, כאשר לחץ האוויר בצמיג יורד בצורה חמורה.

המערכת לניטור לחץ האוויר בצמיגים פועלת רק כשמהירות הנסיעה עולה על 32 קמ״ש. בנוסף, ייתכן שהמערכת לא תגיב באופן מיידי במקרה של ירידה פתאומית בלחץ האוויר (לדוגמה, במקרה של פיצוץ בצמיג כתוצאה מפגיעה בחפץ חד).

⚠ אזהרה

- אם נורית אזהרת לחץ אוויר נמוך בצמיגים מאירה בזמן הנסיעה, הימנע מבלימה פתאומית. פעל כמוסבר להלן. אחרת, עלולה להיגרם תאונה הכוללת נזק חמור לרכב ופציעה קשה.
  (1)המשך בנהיגה הישר לפנים, תוך האטה הדרגתית של מהירות הנסיעה.
  (2)עצור בזהירות במקום בטוח בצד הדרך.
  (3)בדוק את לחץ האוויר בכל ארבעת הצמיגים בהתאם לערך לחץ הניפוח הקר המצוין בתווית הצמיגים. תווית הצמיגים מותקנת על עמוד הדלת, בצד הנהג.
  כל נהיגה, אפילו למרחק קצר, מחממת את הצמיגים ומעלה עקב כך את לחצי האוויר בצמיגים. אפשר לצמיגים להתקרר באופן מוחלט לפני כוונון לחץ האוויר לערכים הנקובים במדבקת לחצי הצמיגים. עיין בנושא "צמיגים וגלגלים" ☜ 431. המערכת לניטור לחץ אוויר בצמיגים אינה פועלת כשהרכב במצב נייח. לאחר כוונון לחץ הניפוח, האץ את הרכב למהירות של 32 קמ"ש לפחות כדי שמערכת TPMS תבדוק שוב את לחץ האוויר בצמיגים. אם לחצי האוויר בצמיגים הם כעת מעל לסף תת-ניפוח חמור, נורית אזהרת לחץ אוויר בצמיגים אמורה לכבות כעבור מספר דקות.
  אם הנורית ממשיכה להאיר בזמן הנהיגה גם לאחר שמתקנים את לחץ הניפוח, ייתכן שנגרם לצמיג נזק משמעותי והוא מאבד אוויר בקצב מהיר. במקרה של נקר בצמיג עליך להחליף את הגלגל בגלגל החלופי בהקדם האפשרי.
- כאשר מותקן גלגל חילוף או מוחלף חישוק מבלי להעביר את חיישן/משדר לחץ אוויר המקורי, נורית אזהרת לחץ אוויר נמוך בצמיגים תאיר באופן קבוע לאחר שהבהבה במשך דקה אחת בקירוב. הדבר מציין שמערכת TPMS אינה יכולה לנטר את כל ארבעת הגלגלים המותקנים ברכב. פנה בהקדם האפשרי למוסך להחלפת צמיג וחיישן ו/או אתחול של המערכת. מומלץ לפנות למרכז שירות מורשה סובארו מטעם היבואן.
- כאשר מתקנים צמיג באמצעות חומר אטום נוזלי, ייתכן שהשסתום והמשדר של התראת לחץ האוויר לא יפעלו כהלכה. אם נעשה שימוש בחומר איטום נוזלי, מומלץ לפנות בהקדם האפשרי למרכז שירות מורשה סובארו מטעם היבואן או למוסך מוסמך אחר. הקפד לוודא שהשסתום והמשדר של התראת לחץ האוויר מוחלפים בעת החלפת הצמיג. ניתן להשתמש שוב בגלגל אם לא נגרם לו נזק וכי שאריות חומר האיטום נוקו כהלכה. אין להזריק חומר איטום נוזלי או תרסיס איטום כלשהם לצמיגים, מפני שהדבר עלול לגרום לתקלה בחיישני לחץ האוויר בצמיגים. אם הנורית מאירה באופן קבוע לאחר שהבהבה במשך דקה אחת בקירוב, פנה מיד למוסך לבדיקת המערכת. מומלץ לפנות למרכז שירות מורשה סובארו מטעם היבואן.

⚠ זהירות

אסור להניח רדיד מתכת או פריטים ממתכת בתא המטען. הדבר עלול לפגוע בקליטת האותות המגיעים מחיישני לחץ האוויר, ומערכת ניטור לחץ אוויר בצמיגים לא תפעל כראוי.

הערה

התקן זה עומד בדרישות של חלק 15 לכללי FCC. ההפעלה תלויה בשני התנאים הבאים: (1) אסור להתקן לגרום להפרעה מזיקה, ו-(2), התקן זה חייב לספוג כל הפרעה שתיקלט, כולל הפרעה שעלולה לגרום להפעלה לא רצויה.

אזהרת FCC

שינויים או שיפורים שלא אושרו במפורש על ידי הגורם האחראי לתאימות עלולים לגרום לשלילת האישור שניתן למשתמש להפעיל את הציוד.

7-14. החניית הרכב

■ בלם חנייה חשמלי

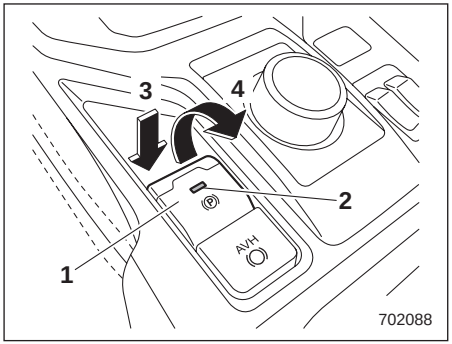

1) מתג בלם חנייה
2) נורית חיווי
3) שחרור של בלם החנייה החשמלי
4) הפעלה של בלם החנייה החשמלי

⚠ אזהרה

- **לפני שיוצאים מהרכב יש להקפיד ולדומם את המנוע. אחרת, ייתכן שבלם החנייה ישוחרר והתוצאה עלולה להיות תאונה.**
- **אם נורית האזהרה של מערכת הבלמים מאירה, ייתכן שאירעה תקלה במערכת של בלם החנייה החשמלי. עצור מיד את הרכב במקום בטוח, הצב סדים מאחורי הגלגלים כדי למנוע תזוזה של הרכב ופנה למוסך. מומלץ לפנות למרכז שירות מורשה סובארו מטעם היבואן.**
- **אם משתמשים בבלם החנייה החשמלי כשהבלמים התחממו התחממות יתר או כשהרכב חונה במדרון תלול, נורית החיווי של בלם החנייה החשמלי עשויה להבהב. במקרה זה, הרכב עלול להתחיל לנוע והתוצאה עלולה להיות תאונה. הקפד להשתמש בסדי גלגלים.**

⚠ זהירות

- **אם אירעה תקלה במערכת של בלם החנייה החשמלי ולא ניתן להפעיל את בלם החנייה, פנה מיד למוסך כדי שהמערכת תיבדק. מומלץ לפנות למרכז שירות מורשה סובארו מטעם היבואן. אם חייבים להחנות את הרכב בתנאים אלה, פעל כמוסבר להלן.**
  - **עצור את הרכב במקום שטוח ומפולס.**
  - **העבר את ידית בורר ההילוכים למצב P. אם לא ניתן להעביר את ידית בורר ההילוכים למצב P, צריך לשחרר את הנעילה של ידית בורר ההילוכים. לפרטים נוספים, עיין בנושא "מנגנון נעילת ידית בורר ההילוכים"** ☞ 288.

- **השתמש בסדי גלגלים לפני ואחרי הגלגלים על מנת למנוע את תזוזת הרכב.**
- **אסור בהחלט לנהוג כשבלם החנייה מופעל. הדבר עלול לגרום לשחיקה מיותרת של רפידות הבלמים. לפני תחילת הנסיעה, הקפד לוודא שבלם החנייה שוחרר ושנורית האזהרה של מערכת הבלמים כבתה.**

הרכב מצויד בבלם חנייה חשמלי. ניתן להפעיל את בלם החנייה ולשחרר אותו בעזרת המתג של בלם החנייה.

להפעלה: לחץ על דוושת הבלם ומשוך את המתג של בלם החנייה כלפי מעלה.

לשחרור: לחץ בחוזקה על המתג של בלם החנייה החשמלי כשמערכת ההצתה במצב ON ותוך כדי לחיצה על דוושת הבלם.

כשמפעילים את בלם החנייה בזמן שמערכת ההצתה במצב ON, נורית החיווי של בלם החנייה החשמלי ונורית החיווי הקבועה במתג של בלם החנייה מאירות. עיין בנושא "נורית אזהרה של מערכת הבלמים (אדומה)" ☜ 163.

הערה

- **אם לוחצים על מתג בלם החנייה בתנאים הבאים, בלם החנייה לא ישוחרר.**
  - **כשמערכת ההצתה במצב ACC או LOCK/OFF.**
  - **כשלא לוחצים על דוושת הבלם.**
- **המערכת של בלם החנייה החשמלי מפעילה את בלם החנייה באמצעות מנועים חשמליים. לפיכך, כשמפעילים את בלם החנייה או משחררים אותו, ניתן לשמוע את קולות הפעולה של המנועים החשמליים. ודא שנשמעים קולות הפעולה של המנועים החשמליים כשמפעילים את בלם החנייה או משחררים אותו.**
- **אם לוחצים על מתג בלם החנייה בתנאים הבאים, יושמע צליל ונורית החיווי של בלם החנייה החשמלי תהבהב.**
  - **כשאירעה תקלה במערכת של בלם החנייה החשמלי.**
  - **כשהפעולה של בלם החנייה החשמלי הושבתה באופן זמני.**
- **אם לא ניתן לשחרר את בלם החנייה החשמלי, למשל בגלל שאירעה תקלה במערכת, פנה למוסך כדי שבלם החנייה ישוחרר. מומלץ לפנות למרכז שירות מורשה סובארו מטעם היבואן.**
- **אם מפסיקים להפעיל את המתג של בלם החנייה החשמלי באמצע מהלכו, או אם מפעילים אותו בקצב איטי מדי, ייתכן שהמערכת תגלה שגיאה ונורית האזהרה של מערכת הבלמים תאיר. אולם, אם נורית האזהרה של מערכת הבלמים כבית לאחר שמפעילים את המתג, הדבר אינו מעיד על תקלה.**
- **אם לא משתמשים במתג של בלם החנייה החשמלי במשך פרק זמן ארוך, ייתכן שבלם החנייה החשמלי יופעל באופן אוטומטי לאחר שמעבירים את מערכת ההצתה למצב LOCK/OFF. המטרה היא לבדוק את תקינות הפעולה של בלם החנייה החשמלי והדבר אינו מעיד על תקלה.**
- **אם לא ניתן לשחרר את בלם החנייה החשמלי עקב תקלה במתג, עיין בהוראות שבנושא "תפקוד של שחרור אוטומטי בלחיצה על דוושת ההאצה"** ☜ 306.

לאחר שבלם החניה החשמלי הופעל, ייתכן שניתן יהיה לשמוע צליל קצר מספר דקות לאחר שנורית החיווי של בלם החנייה החשמלי החלה להאיר, כדי לאשר שפעולתה של המערכת תקינה. צליל זה שונה מהצליל שמושמע בהפעלה ובשחרור.

זה יכול לקרות:

- **כשהבלמים חמים מאוד.**
- **אם הרכב חונה במדרון תלול.**
- **אם בלם החנייה החשמלי הופעל לאחר שמערכת ההצתה הועברה למצב OFF.**

זהו צליל פעולה תקין בתנאים אלה.

- **בזמן שבלם החנייה החשמלי מופעל, מערכת Auto Start Stop מנותקת.**
- **אם מפעילים את המתג של בלם החנייה החשמלי בזמן שמערכת Auto Start Stop דוממה את המנוע, מערכת Auto Start Stop מנותקת. בלם החנייה החשמלי יופעל לאחר שהמנוע יותנע מחדש. כשנורית החיווי של בלם החנייה החשמלי מאירה, הרפה מדוושת הבלם.**
- **לאחר שמתניעים את המנוע, או לאחר שמערכת Auto Start Stop מתניעה את המנוע מחדש, אם מפעילים את המתג של בלם החנייה החשמלי, נורית החיווי של בלם החנייה החשמלי מהבהבת באופן זמני. אם הנורית כבית לאחר שבלם החנייה החשמלי שוחרר, זו אינה תקלה.**

▼ תפקוד של שחרור אוטומטי בלחיצה על דוושת ההאצה

בלם החנייה החשמלי משוחרר באופן אוטומטי כשלוחצים על דוושת ההאצה. התפקוד של השחרור האוטומטי אינו פועל בתנאים הבאים:

- כשאחת הדלתות (מלבד הדלת האחורית המתרוממת) פתוחה.
- כשהנהג אינו חוגר את חגורת הבטיחות.

אם בלם החנייה שוחרר באופן אוטומטי, נורית החיווי של בלם החנייה החשמלי ונורית החיווי הקבועה במתג של בלם החנייה כבות

▼ תפקוד להחזקה אוטומטית של הרכב

התפקוד להחזקה אוטומטית של הרכב מחזיק את הרכב באופן אוטומטי במצב נייח גם לאחר שמרפים מדוושת הבלם לאחר שהרכב עצר עצירה מוחלטת, למשל ברמזור. פעולת התפקוד מבוטלת כשמבצעים אחת מהפעולות הבאות.

- לוחצים על דוושת ההאצה
- שבים ולוחצים על דוושת הבלם

⚠ אזהרה

- **אין להשתמש בתפקוד להחזקה אוטומטית של הרכב במדרון תלול או בדרך חלקלקה. הרכב עלול לנוע גם אם משתמשים בתפקוד להחזקה אוטומטית של הרכב, והתוצאה עלולה להיות תאונה ופציעה קשה.**
- **אין להשתמש בתפקוד להחזקה אוטומטית של הרכב כדי להחנות את הרכב. הרכב עלול לנוע באופן פתאומי, והתוצאה עלולה להיות תאונה ופציעה קשה.**
- **הקפד להעביר את ידית בורר ההילוכים למצב P ולהפעיל את בלם החנייה החשמלי במצבים הבאים.**
  - **כשעומדים להחנות את הרכב.**
  - **כשנוסעים נכנסים לרכב או יוצאים ממנו.**
  - **כשמכניסים לרכב מטען או מוציאים ממנו מטען.**
- **כשמשתמשים בתפקוד להחזקה אוטומטית של הרכב, אין להרפות מדוושת הבלם לפני שנורית החיווי לפעולה של התפקוד להחזקה אוטומטית של הרכב נדלקת. הרכב עלול לנוע באופן פתאומי, והתוצאה עלולה להיות תאונה ופציעה קשה.**
- **במקרים הבאים יש להפסיק את הפעולה של התפקוד להחזקה אוטומטית של הרכב. אחרת, הרכב עלול לנוע באופן פתאומי, והתוצאה עלולה להיות תאונה ופציעה קשה.**
  - **כשמכניסים את הרכב למתקן אוטומטי לשטיפת מכוניות**
  - **כשגוררים את הרכב**

⚠ זהירות

- כשעוצרים במדרון תלול והתפקוד להחזקה אוטומטית של הרכב פעיל, ייתכן שבלם החנייה החשמלי יופעל באופן אוטומטי. לאחר מכן, נורית החיווי של בלם החנייה החשמלי תהבהב. במקרה זה, לחץ על דוושת הבלם והחזק אותה במצב לחוץ. אחרת, הרכב עלול לנוע.
- כשגוררים את הרכב, יש לנתק את התפקוד להחזקה אוטומטית של הרכב.

הערה

כשעוצרים במדרון, מומלץ להפעיל את התפקוד להחזקה אוטומטית של הרכב. אם התפקוד להחזקה אוטומטית של הרכב מנותק, הרכב עלול להידרדר לאחור כשמתחילים בנסיעה.

▽ כדי להפעיל את התפקוד להחזקה אוטומטית של הרכב או להפסיק את פעולתו

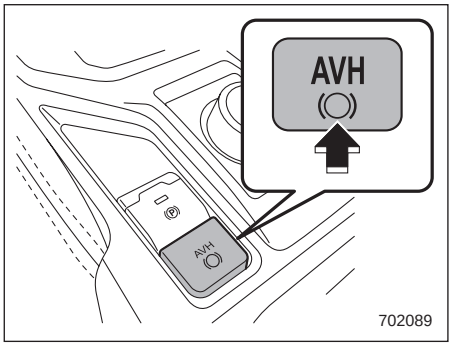

מתג התפקוד להחזקה אוטומטית של הרכב

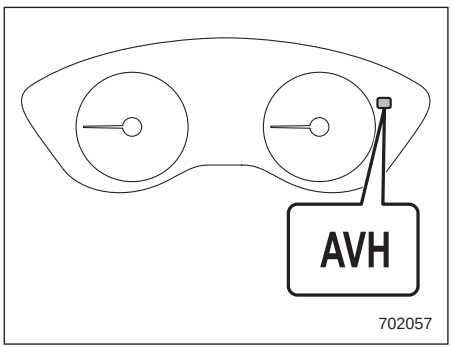

נורית חיווי לפעולה של התפקוד להחזקה אוטומטית של הרכב

להפעלה:

כשנורית החיווי לפעולה של התפקוד להחזקה אוטומטית של הרכב כבויה, לחץ על מתג התפקוד להחזקה אוטומטית של הרכב. נורית החיווי לפעולה של התפקוד להחזקה אוטומטית של הרכב תאיר.

להפסקת פעולה:

כשנורית החיווי לפעולה של התפקוד להחזקה אוטומטית של הרכב מאירה, לחץ על מתג התפקוד להחזקה אוטומטית של הרכב. נורית החיווי לפעולה של התפקוד להחזקה אוטומטית של הרכב תכבה.

הערה

- אם אירעה תקלה במערכת של בלם החנייה החשמלי בזמן שהתפקוד להחזקה אוטומטית של הרכב פעיל, יושמע צליל, נורית החיווי להחזקה אוטומטית של הרכב תכבה ונורית האזהרה של מערכת הבלמים תאיר.
- בכל פעם שמתניעים את המנוע, התפקוד להחזקה אוטומטית של הרכב נקבע במצב מנותק.
- אם לוחצים על מתג התפקוד להחזקה אוטומטית של הרכב לחיצה ממושכת של 30 שניות לפחות, נורית החיווי לפעולה של התפקוד להחזקה אוטומטית של הרכב תכבה, והמערכת תתעלם מלחיצות נוספות על המתג. כדי לשוב ולהפעיל את התפקוד, התנע את המנוע מחדש.

- **כשהתפקוד להחזקה אוטומטית של הרכב מנותק ויש תקלה בתפקוד להחזקה אוטומטית של הרכב, אם לוחצים על מתג התפקוד להחזקה אוטומטית של הרכב, מושמע צליל.**

▽ כדי להפעיל את התפקוד להחזקה אוטומטית של הרכב

עצור את הרכב בלחיצה על דוושת הבלם כשכל התנאים הבאים מתקיימים. התפקוד להחזקה אוטומטית של הרכב יופעל.

- דלת הנהג סגורה.
- הנהג חוגר את חגורת הבטיחות.
- ידית בורר ההילוכים אינה במצב P.

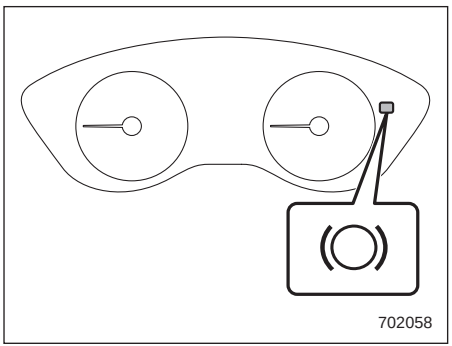

נורית חיווי לפעולה של התפקוד להחזקה אוטומטית של הרכב

כשהתפקוד להחזקה אוטומטית של הרכב מחזיק את הרכב במצב נייח, נורית החיווי לפעולה של התפקוד להחזקה אוטומטית של הרכב מאירה.

▽ כדי לשחרר את ההחזקה האוטומטית של הרכב

כדי שההחזקה האוטומטית של הרכב תשוחרר, בצע אחת מהפעולות הבאות.

- לחץ על דוושת ההאצה.
- לחץ על דוושת הבלם לחיצה נוספת.
- הפעל את בלם החנייה החשמלי.
- העבר את ידית בורר ההילוכים למצב P תוך כדי לחיצה על דוושת הבלם.
- לחץ על המתג של התפקוד להחזקה אוטומטית של הרכב תוך כדי לחיצה על דוושת הבלם.

כשהתפקוד להחזקה אוטומטית של הרכב משוחרר, נורית החיווי לפעולה של התפקוד להחזקה אוטומטית של הרכב כבית.

אם מתקיים אחד מהתנאים הבאים, ההחזקה האוטומטית של הרכב משוחררת באופן אוטומטי ובלם החנייה החשמלי מופעל באופן אוטומטי.

- התפקוד להחזקה אוטומטית של הרכב פעל במשך 10 דקות.
- הנהג שחרר את חגורת הבטיחות.
- מערכת ההצתה הועברה למצב LOCK/OFF.
- הרכב עצר במדרון תלול.
- אירעה תקלה בתפקוד להחזקה אוטומטית של הרכב.

במקרים אלה, נורית החיווי לפעולה של התפקוד להחזקה אוטומטית של הרכב כבית ונורית החיווי של בלם החנייה החשמלי מאירה.

▽ עצות

- אם בלם החנייה החשמלי הופעל באופן אוטומטי כשהתפקוד להחזקה אוטומטית של הרכב מחזיק את הרכב באופן אוטומטי, עליך לבצע אחת מהפעולות הבאות כדי לשחרר את בלם החנייה החשמלי לפני שתתחיל בנסיעה. הקפד לוודא שנורית החיווי של בלם החנייה החשמלי תכבה.
  - לוחצים על דוושת ההאצה בזמן שחוגרים את חגורת הבטיחות של הנהג וכל הדלתות סגורות.
  - לוחצים על מתג בלם החנייה החשמלי תוך כדי לחיצה על דוושת הבלם.
- בתנאים מסוימים, ובכלל זה תקלה בהחזקה האוטומטית של הרכב, מושמע צליל התראה והודעת אזהרה מופיעה בצג שבלוח המחוונים (LCD צבעוני). יש להקפיד ולפעול כמתחייב מכל הודעות האזהרה.
- במדרון תלול, התפקוד להחזקה אוטומטית של הרכב אינו יכול להחזיק את הרכב במצב נייח. במקרה זה, לחץ על דוושת הבלם והחזק אותה במצב לחוץ.
- כשעוצרים במדרון תלול והתפקוד להחזקה אוטומטית של הרכב פעיל,ייתכן שבלם החנייה החשמלי יופעל באופן אוטומטי לאחר שהרכב עצר, ונורית החיווי של בלם החנייה החשמלי עשויה להבהב. במקרה זה, לחץ על דוושת הבלם והחזק אותה במצב לחוץ. אחרת, הרכב עלול לנוע. כשיוצאים מהרכב, עצור את

הרכב על משטח ישר, ולאחר מכן הפעל את בלם החנייה החשמלי.

- אם נורית החיווי לפעולה של התפקוד להחזקה אוטומטית של הרכב אינה מאירה גם לאחר שלוחצים על מתג התפקוד להחזקה אוטומטית של הרכב בזמן שתנאי הפעולה מתקיימים, ייתכן שאירעה תקלה בתפקוד. פנה למוסך לצורך בדיקה. מומלץ לפנות למרכז שירות מורשה סובארו מטעם היבואן.
- ייתכן שיישמע צליל כשהתפקוד להחזקה אוטומטית של הרכב מחזיק את הרכב במצב נייח. זו תופעה רגילה שאינה מעידה על תקלה.
- כשהתפקוד להחזקה אוטומטית של הרכב מחזיק את הרכב במצב נייח, ייתכן שיידרש כוח רב יותר כדי ללחוץ על דוושת הבלם. זוהי תופעה טבעית ואינה מצביעה על תקלה.
- כשמשתמשים בתפקוד להחזקה אוטומטית של הרכב, יש ללחוץ לחיצה איתנה על דוושת הבלם. אחרת, התפקוד להחזקה אוטומטית של הרכב עלול שלא לפעול.
- אם לוחצים על מתג התפקוד להחזקה אוטומטית של הרכב לחיצה ממושכת של 30 שניות לפחות, נורית החיווי לפעולה של התפקוד להחזקה אוטומטית של הרכב תכבה, והמערכת תתעלם מלחיצות נוספות על המתג. על מנת להחזיר את המתג למצב פעולה, יש להעביר את מערכת ההצתה למצב LOCK/OFF ולאחר מכן שוב למצב ON.

▼ **בלם חירום**

⚠ זהירות

מותר להשתמש בבלם החירום אך ורק במקרה חירום. בעקבות שימוש יתר בבלם החירום יישחקו רכיבי הבלמים במהירות, או שפעולת הבלמים לא תהיה מספיק יעילה עקב התחממות יתר של הבלמים.

הערה

כשמשתמשים בבלם חירום:

- **נורית החיווי של בלם החנייה החשמלי ונורית החיווי הקבועה במתג של בלם החנייה מאירות ומושמע צליל.**
- **ייתכן שיישמע צליל מתא המנוע. זהו צליל הפעולה של הבלמים שמופעלים על ידי מערכת הבקרה הדינמית של הרכב, והוא אינו מעיד על תקלה.**

במקרה של תקלה בבלמי השירות, אפשר לעצור את הרכב במשיכה רצופה במתג של בלם החנייה.

כשמפעילים את בלם החירום, נורית החיווי של בלם החנייה החשמלי ונורית החיווי הקבועה במתג של בלם החנייה מאירות ומושמע צליל.

▼ **התראת מערכת של בלם החנייה החשמלי**

⚠ זהירות

אם נורית האזהרה של מערכת הבלמים מאירה, ייתכן שאירעה תקלה במערכת של בלם החנייה החשמלי. עצור מיד את הרכב במקום הבטוח הקרוב ביותר ופנה למוסך. מומלץ לפנות למרכז שירות מורשה סובארו מטעם היבואן.

במקרה של תקלה במערכת של בלם החנייה החשמלי, נורית האזהרה של מערכת הבלמים מאירה. עיין בנושא "נורית בלם החנייה החשמלי" ☜ 163.

■ עצות לחנייה

כשמחנים את הרכב יש להקפיד ולפעול באופן הבא.

- הפעל היטב את בלם החנייה.
- העבר את ידית בורר ההילוכים למצב P.

אסור בהחלט להסתמך על כוח החיכוך המכני של תיבת ההילוכים בלבד לצורך מניעת תזוזה של הרכב.

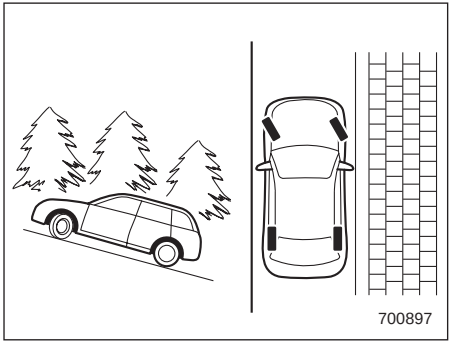

בחנייה במדרון, הקפד לסובב את גלגל ההגה. כשהרכב חונה במעלה המדרון, יש לסובב את הגלגלים הקדמיים כלפי מרכז הכביש.

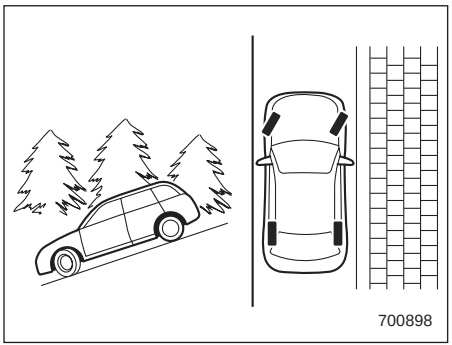

כשהרכב חונה במורד המדרון, יש לסובב את הגלגלים הקדמיים כלפי אבן השפה.

⚠ אזהרה

- **אסור בהחלט להשאיר ילדים או בעלי חיים ללא השגחה ברכב. הם עלולים לפגוע בעצמם או באחרים בטעות בגלל הפעלה מקרית של הרכב. כמו כן, בימים חמים או בהירים, הטמפרטורה ברכב הסגור יכולה לעלות במהירות לרמה גבוהה, שתגרום להם נזק חמור עד כדי מוות.**
- **אף פעם אל תחנה את רכבך מעל עצמים דליקים כגון דשא יבש, ניירות או סמרטוטים, מכיוון שהם עלולים להתלקח בקלות אם הם מגיעים לקרבת המנוע או חלקים לוהטים של מערכת הפליטה.**
- **הקפד לדומם את המנוע אם בכוונתך לנמנם ברכב. אם גזי פליטה של המנוע ייכנסו לתא הנוסעים, עלולים היושבים ברכב למות מהרעלת גז פחמן חד-חמצני (CO) הנמצא בגזי הפליטה.**

⚠ זהירות

- **אם הרכב מצויד במגן תחתון לפגוש (מוצע כאופציה), הקפד לשים לב לאבנים ומכשולים אחרים על הקרקע במהלך החניית הרכב. מכשולים כאלה עלולים לגרום נזק לספוילר התחתון.**
- **כוח הבלימה של בלם החנייה עלול שלא להספיק כשנדרשת בלימה חזקה (למשל: כשגוררים גרור וחונים במדרון תלול).**

7-15. מערכת Auto Start Stop

מערכת Auto Start Stop מדוממת את המנוע ושבה ומתניעה אותו באופן אוטומטי כשהרכב עוצר לפרקי זמן קצרים (בהמתנה ברמזור או בפקק תנועה, למשל) לאחר שהמנוע התחמם די הצורך. פעולת המערכת נועדה לצמצם את צריכת הדלק, פליטת המזהמים והרעש של המנוע בסיבובי סרק.

■ פעולת המערכת

⚠ זהירות

מערכת Auto Start Stop נועדה לדומם את המנוע ולשוב ולהתניע אותו במקום שיפעל בסיבובי סרק לפרקי זמן קצרים. אין להשתמש במערכת כדי לדומם את המנוע לפני החניה של הרכב לפרק זמן מסוים.

כדי שהשימוש במערכת יהיה בטוח ונוח, מנטרת מערכת Auto Start Stop, מלבד את פעולות הנהג, גם תנאים שונים של הרכב והסביבה הפנימית והחיצונית, ומבקרת בהתאם לממצאים את הדממת המנוע והתנעתו מחדש.

כשעוצרים את הרכב עצירה מוחלטת בלחיצה על דוושת הבלם וידית בורר ההילוכים נמצאת במצב D, המנוע מודמם באופן אוטומטי.

כשמרפים מדוושת הבלם וידית בורר ההילוכים נותרה במצב D, המנוע מותנע באופן אוטומטי.

אולם, אם נורית החיווי לפעולה של התפקוד להחזקה אוטומטית של הרכב מאירה, המנוע לא יותנע.

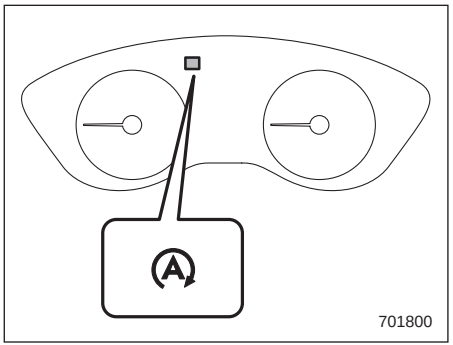

נורית חיווי של מערכת Auto Start Stop (ירוקה) (סוג A)

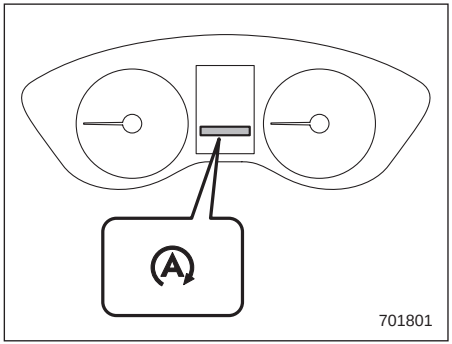

נורית חיווי של מערכת Auto Start Stop (ירוקה) (סוג B)

אם המנוע הודמם באופן זמני על ידי המערכת, נורית החיווי של מערכת Auto Start Stop מאירה בלוח המחוונים בצבע ירוק. נורית החיווי כבית לאחר שהמערכת שבה ומתניעה את המנוע.

הערה

- **אם מניחים לרכב לפעול בסיבובי סרק לאחר התנעת המנוע ולא מתחילים בנסיעה, מערכת Auto Start Stop לא תפעל.**
- **הרכב מצויד במצבר מיוחד בעל ביצועים גבוהים. כשמחליפים את מצבר הרכב יש להקפיד ולהחליף אותו במצבר מקורי של סובארו (או שווה ערך) שתוכנן במיוחד עבור מכוניות שמצוידות במערכת Auto Start Stop. לקבלת פרטים נוספים, מומלץ לפנות למרכז שירות מורשה סובארו מטעם היבואן.**

■ תנאי הפעולה

מערכת Auto Start Stop מדוממת את המנוע באופן אוטומטי רק כאשר מתקיימים כל התנאים הבאים:

- המנוע התחמם די הצורך.
- מכסה תא המנוע סגור.
- דלת הנהג סגורה.
- הנהג חוגר את חגורת הבטיחות.
- נורית חיווי תקלה "בדוק מנוע" (Check Engine) אינה מאירה.
- בורר כניסת האוויר אינו במצב "".
- מפשיר האדים של השמשה האחורית אינו בשימוש.
- מערכת X-MODE (אם קיימת) נותקה.
- הדלת האחורית המתרוממת החשמלית (אם קיימת) סגורה.

לאחר שעוצרים את הרכב, המנוע מודמם באופן אוטומטי אם מתקיימים התנאים הבאים.

- גלגל ההגה מופנה היישר לפנים.
- לא מסובבים את גלגל ההגה.

הערה

- **לאחר שעוצרים את הרכב, ייתכן שהמנוע לא יודמם באופן אוטומטי, אם מתקיימים התנאים הבאים.**
  - **הרכב עצר במדרון תלול.**
  - **הרכב עצר לאחר בלימה עזה.**
  - **הוואקום במגבר הבלם אינו מספיק.**
- **לאחר שעוצרים את הרכב, ייתכן שהמנוע לא יודמם באופן אוטומטי, אם לא לוחצים על דוושת הבלם לחיצה מלאה. בעצירת הרכב, הקפד ללחוץ על דוושת הבלם לחיצה איתנה.**
- **במקרים הבאים, ייתכן שיחלוף זמן מה עד שמערכת Auto Start Stop תפעל.**
  - **כשהמצבר נפרק, למשל לאחר פרק זמן ארוך שבו לא נעשה שימוש ברכב.**
  - **כשהטמפרטורה של נוזל הקירור נמוכה.**
  - **לאחר שקוטבי המצבר נותקו לצורך החלפת המצבר, למשל.**

▼ תנאים שבהם המערכת לא תפעל

במקרים הבאים, מערכת Auto Start Stop אינה פועלת.

- כשנורית אזהרה של מערכת Auto Start Stop/נורית החיווי לניתוק של מערכת Auto Start Stop (צהובה) מאירות או מהבהבות.
- כשנורית חיווי תקלה "בדוק מנוע" (Check Engine) מאירה.
- כשבלם החנייה החשמלי הופעל.
- כשמכסה תא המנוע פתוח.
- כשהרכב נמצא בגובה שעולה על כ-3,000 מטר.
- כשהנוזל של תיבת ההילוכים הרציפה לא התחמם די הצורך.
- כשטמפרטורת הנוזל של תיבת ההילוכים הרציפה גבוהה במידה חריגה.
- כשמצבר הרכב אינו במצב טוב.
- כשמשתמשים במערכת בקרת האקלים, ההפרש בין הטמפרטורה שנקבעה לטמפרטורה בתא הנוסעים משמעותי.
- כשמשתמשים במערכת בקרת האקלים, ספיקת האוויר משמעותית.

הערה

מערכת Auto Start Stop עשויה שלא לפעול כשנורית חיווי תקלה "בדוק מנוע" (Check Engine) או נורית אזהרה אחרת כלשהי מאירה או מהבהבת בלוח המחוונים.

▼ תנאי פעולה להתנעת המנוע

במקרים הבאים, המנוע יותנע באופן אוטומטי גם אם ממשיכים ללחוץ על דוושת הבלם.

- כשמרפים מעט את הלחיצה על דוושת הבלם במדרון תלול והרכב מתחיל להידרדר
- כשלוחצים לחיצה חזקה יותר על דוושת הבלם
- כשלוחצים על דוושת ההאצה
- כשמעבירים את ידית בורר ההילוכים למצב R.
- כשמסובבים את גלגל ההגה
- כשמפעילים את המתג של בלם החנייה החשמלי
- כשמפעילים את מערכת X-MODE (אם קיימת)
- כשבורר כניסת האוויר במצב "".
- כשמערכת בקרת האקלים אינה מצליחה לשמור על הטמפרטורה שנקבעה
- כשפותחים את הדלת האחורית המתרוממת באופן אוטומטי
- כשמשחררים את חגורת הבטיחות של הנהג
- כשמנסים לפתוח את הדלת האחורית המתרוממת החשמלית באופן אוטומטי
- כשפותחים את דלת הנהג
- כשמפעילים את מפשיר החלון האחורי
- כשהבקרה של התפקוד להחזקה אוטומטית של הרכב נפסקת, עיין בנושא "תפקוד להחזקה אוטומטית של הרכב" ☜ 306.

▼ תנאים שבהם המנוע לא יותנע מחדש

מטעמי בטיחות, כשמערכת Auto Start Stop פועלת, המנוע אינו מותנע מחדש באופן אוטומטי אם מכסה תא המנוע פתוח, גם אם מרפים מדוושת הבלם. במקרה זה, בדוק את הסביבה והתנע את המנוע מחדש בדרך הרגילה.

כמו כן, המנוע לא יותנע מחדש כשנורית החיווי לפעולה של התפקוד להחזקה אוטומטית של הרכב מאירה. מטעמי בטיחות, כשמערכת Auto Start Stop פועלת, המנוע אינו מותנע מחדש באופן אוטומטי אם פותחים את מכסה תא המנוע, גם אם מרפים מדוושת הבלם. במקרה זה, בדוק את הסביבה והתנע את המנוע מחדש בדרך הרגילה.

הערה

- **כשמערכת Auto Start Stop פועלת, ייתכן שהתחושה בלחיצה על דוושת הבלם תהיה נוקשה מהרגיל. זוהי תופעה טבעית ואינה מצביעה על תקלה.**
- **במקרים הבאים, המנוע יותנע באופן אוטומטי גם אם ממשיכים ללחוץ על דוושת הבלם.**
  - **כשהמצבר נפרק.**
  - **כאשר הוואקום במגבר הבלם ירד**
- **במקרים הבאים ייתכן שמשך הזמן שבו המנוע מודמם באופן זמני על ידי מערכת Auto Start Stop יהיה קצר יותר.**
  - **כשמערכת בקרת האקלים פועלת.**
  - **כשהטמפרטורה החיצונית גבוהה או נמוכה (משום שמערכת בקרת האקלים אינה יכולה לשמור בתנאים אלה על הטמפרטורה שנקבעה).**
  - **כשצריכת החשמל של רכיבים חשמליים גבוהה.**
- **לאחר שהמנוע מותנע מחדש באופן אוטומטי על ידי מערכת Auto Start Stop, ההספק בשקעי החשמל לאביזרים מופחת. ייתכן שאביזרים מסוימים שמחוברים לשקעי החשמל יכבו.**

▼ נורית האזהרה של מערכת Auto Start Stop

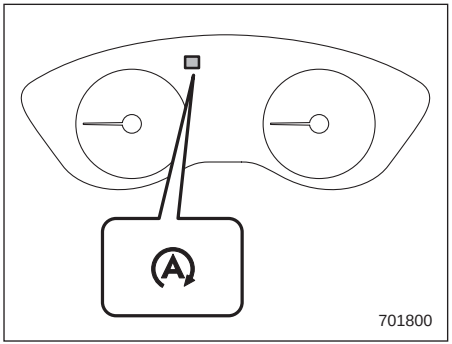

נורית אזהרה של מערכת Auto Start Stop (צהובה) (סוג A)

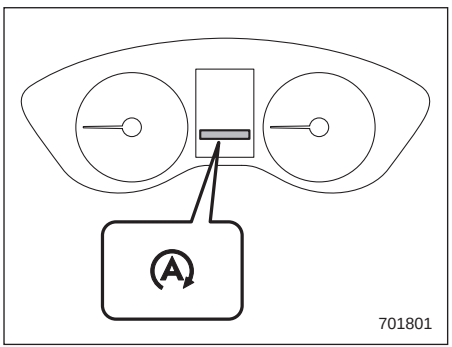

נורית אזהרה של מערכת Auto Start Stop (צהובה) (סוג B)

נורית האזהרה של מערכת Auto Start Stop מאירה בצבע צהוב כשמעבירים את מערכת ההצתה למצב ON. הנורית כבית לאחר התנעת המנוע.

נורית האזהרה של מערכת Auto Start Stop מהבהבת כשמתגלה תקלה במערכת Auto Start Stop. פנה לבדיקה במוסך. מומלץ לפנות למרכז שירות מורשה סובארו מטעם היבואן.

⚠ זהירות

אם נורית האזהרה של מערכת Auto Start Stop אינה כבית לאחר התנעת המנוע, ייתכן שאירעה תקלה במערכת Auto Start Stop. פנה לבדיקה במוסך. מומלץ לפנות למרכז שירות מורשה סובארו מטעם היבואן.

▼ מתג לניתוק מערכת Auto Start Stop

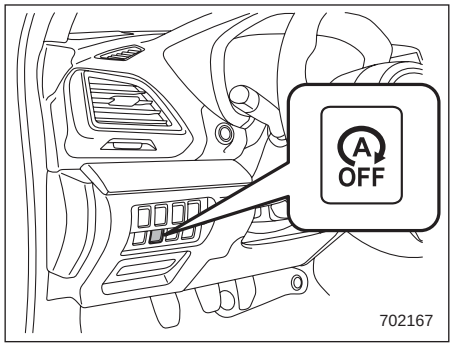

מתג לניתוק מערכת Auto Start Stop

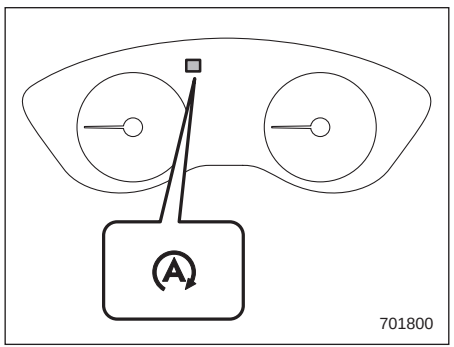

נורית חיווי לניתוק של מערכת Auto Start Stop (צהובה) (סוג A)

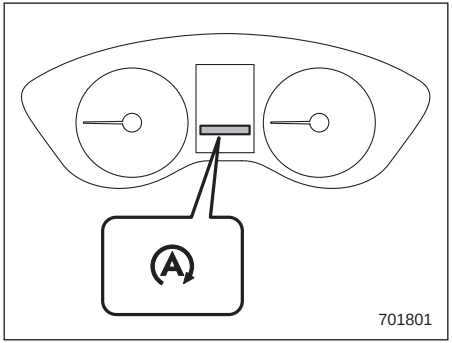

נורית חיווי לניתוק של מערכת Auto Start Stop (צהובה) (סוג B)

בעקבות לחיצה על המתג לניתוק מערכת Auto Start Stop, מבוטלת פעולתה של מערכת Auto Start Stop. נורית החיווי לניתוק של מערכת Auto Start Stop מאירה בצבע צהוב בלוח המחוונים. בעקבות לחיצה נוספת על המתג מחודשת פעולתה של מערכת Auto Start Stop. נורית החיווי לניתוק מערכת Auto Start Stop כבית.

כשהמנוע הודמם באופן זמני על ידי המערכת, אם לוחצים על המתג לניתוק של מערכת Auto Start Stop, המנוע מותנע מחדש גם אם לא מרפים מדוושת הבלם.

הערה

- **אם המנוע הותנע מחדש, גם אם מערכת Auto Start Stop לא פעלה בפעם האחרונה שבה מערכת ההצתה הועברה למצב LOCK/OFF, בפעם הבאה שבה מתניעים את המנוע שבה מערכת Auto Start Stop לפעול.**
- **כאשר עוזבים את הרכב יש להקפיד ולהעביר את מערכת ההצתה למצב LOCK/OFF. אחרת, עלול המצבר להיפרק.**

▼ **נורית חיווי 'לא התגלתה פעילות' של מערכת Auto Start Stop**

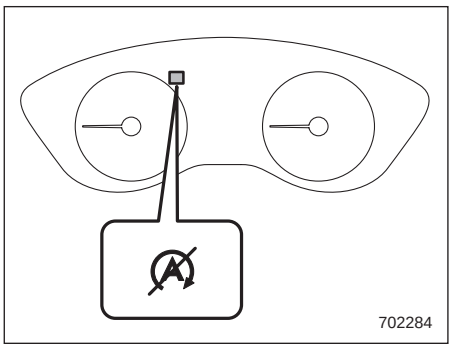

נורית חיווי 'לא התגלתה פעילות' של מערכת Auto Start Stop (סוג A)

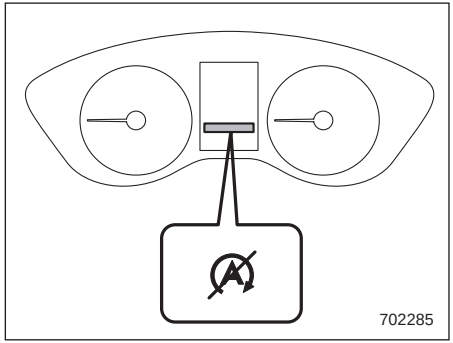

נורית חיווי 'לא התגלתה פעילות' של מערכת Auto Start Stop (סוג B)

אם תנאי הפעולה לא מתקיימים כשעוצרים את הרכב, המנוע לא יודמם ונורית החיווי 'לא התגלתה פעילות' של מערכת Auto Start Stop תאיר. כשהרכב מתחיל בנסיעה, הנורית כבית.

■ הצגת המצב של מערכת Auto Start Stop

בצג הרב-תכליתי (שחור-לבן) או בצג שבלוח המחוונים (LCD צבעוני) אפשר להציג ערכים מקורבים של הזמן שבו הודמם המנוע על ידי מערכת Auto Start Stop ו/או כמות הדלק שנחסכה. לפרטים, עיין בנושא "משך הזמן של מערכת Auto Start Stop" ☜ 190 או בנושא "מסכים בסיסיים" ☜ 183.

■ התרעת מערכת

כדי שהשימוש במערכת יהיה בטוח ונוח, מנטרת מערכת Auto Start Stop, מלבד את פעולות הנהג, גם תנאים שונים של הרכב והסביבה הפנימית והחיצונית, ומפיקה במידת הצורך התראות לנהג באמצעות תאורה או הבהוב של נורית האזהרה ו/או נורית החיווי, וכן השמעת צלילי התראה. לפרטים על נורית האזהרה ונורית החיווי, עיין בנושא "נורית אזהרה של מערכת Auto Start Stop/נורית חיווי לניתוק של מערכת Auto Start Stop (צהובה)" ☜ 176.

▼ צלילי התראה

אם פותחים את מכסה תא המנוע בזמן שהמנוע הודמם על ידי מערכת Auto Start Stop, מושמע צליל. במקרה זה, נפסקת השמעת צליל ההתראה בעקבות ביצוע הפעולות הבאות.

- אם מתניעים את המנוע מחדש בדרך הרגילה. (עיין בנושא "הכנות לנהיגה" ☜ 277.)
- אם מעבירים את מערכת ההצתה למצב LOCK/OFF.

▼ תצוגה של הודעות אזהרה (בדגמים עם צג בלוח המחוונים (LCD צבעוני))

אם מוצגת הודעת אזהרה בצג שבלוח המחוונים (LCD צבעוני) בזמן הנסיעה, ייתכן שאירעה תקלה במערכת Auto Start Stop. במקרה זה, נורית האזהרה של מערכת Auto Start Stop מאירה או מהבהבת בצבע צהוב. הבא את הרכב בהקדם האפשרי לבדיקה במוסך. מומלץ לפנות למרכז שירות מורשה סובארו מטעם היבואן.

7-16. מערכת סיוע לתחילת נסיעה במעלה (אם קיימת)

⚠ אזהרה

- **מערכת הסיוע לתחילת נסיעה במעלה נועדה לסייע לנהג להתחיל בנסיעה במעלה. כדי למנוע תאונות כשהרכב חונה במדרון, הקפד להפעיל היטב את בלם החנייה. כשמפעילים את בלם החנייה, יש לוודא שהרכב נותר במצב נייח כשמרפים מדוושת הבלם.**
- **אין להעביר את מערכת ההצתה למצב LOCK/OFF בזמן שמערכת הסיוע לתחילת נסיעה במעלה פועלת. מערכת הסיוע לתחילת נסיעה במעלה תנותק והתוצאה עלולה להיות תאונה.**

מערכת הסיוע לתחילת נסיעה במעלה נועדה להקל על ביצוע הפעולות הבאות.

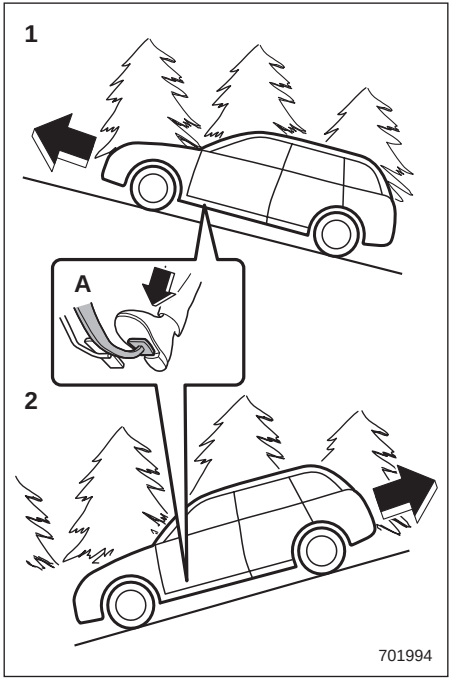

1) תחילת נסיעה לפנים כשהרכב חונה במעלה
2) תחילת נסיעה לאחור כשהרכב חונה במורד
A) דוושת בלם

כשלוחצים על דוושת הבלם ועוצרים את הרכב, מערכת הסיוע לתחילת נסיעה במעלה פועלת בתנאים הבאים.

מערכת הסיוע לתחילת נסיעה במעלה שומרת באופן זמני על כוח הבלימה (במשך כשתי שניות) לאחר ההרפיה מדוושת הבלם. הנהג יכול להתחיל בנסיעה כמו במישור - באמצעות לחיצה על דוושת ההאצה.

אם כוח הבלימה שמפעילה מערכת הסיוע לתחילת נסיעה במעלה לאחר שמרפים מדוושת הבלם אינו מספיק, יש לשוב וללחוץ על דוושת הבלם.

ייתכן שמערכת הסיוע לתחילת נסיעה במעלה לא תפעל במדרון בעל שיפוע מתון. ייתכן גם שמערכת הסיוע לתחילת נסיעה במעלה לא תפעל במקרים הבאים.

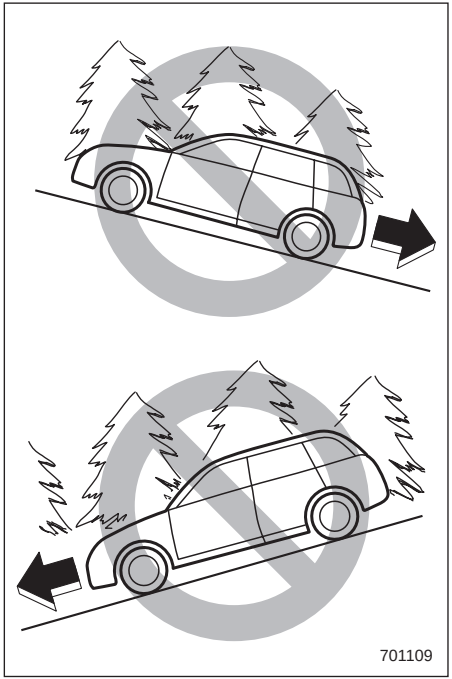

- כשמתחילים לנסוע לפנים וחזית הרכב פונה כלפי מורד המדרון
- כשבלם החניה הופעל.
- כשמערכת ההצתה במצב ACC או /LOCK OFF.
- כשנורית האזהרה למערכת הבקרה הדינמית של הרכב מאירה. עיין בנושא

"נורית אזהרה למערכת בקרה דינמית של הרכב/נורית חיווי פעולה למערכת בקרה דינמית של הרכב" ☜ 166.

- כשנורית האזהרה של מערכת Auto Start Stop מאירה. עיין בנושא "נורית אזהרה של מערכת Auto Start Stop/נורית חיווי לניתוק של מערכת Auto Start Stop (צהובה)" ☜ 176.

כשמשתמשים במערכת הסיוע לתחילת נסיעה במעלה, ייתכן שתורגש בלימה לאחר שמרפים מדוושת הבלם.

⚠ זהירות

כוח הבלימה של מערכת הסיוע לתחילת נסיעה במעלה עלול שלא להספיק כשנדרשת בלימה חזקה (למשל: כשגוררים גרור).

הערה

לאחר נסיעה לאחור, ייתכן שיורגש זעזוע קל כשהרכב יתחיל לנסוע קדימה.

7-17. בקרת שיוט (אם קיימת)

הערה

בדגמים עם מערכת EyeSight: עיין בנספח למדריך לנהג העוסק במערכת EyeSight.

בקרת השיוט מאפשרת שמירה על מהירות נסיעה קבועה, מבלי ללחוץ על דוושת ההאצה, בנסיעה במהירות גבוהה מ-30 קמ"ש.

⚠ אזהרה

אין להשתמש בבקרת השיוט בתנאי הנסיעה הבאים. הדבר עלול לגרום לאיבוד השליטה ברכב.

- **נהיגה במעלה או במורד מדרון תלול**
- **נהיגה בדרכים חלקלקות או מפותלות**
- **נהיגה בעומס תנועה**
- **גרירת גרור**

כשמשתמשים בבקרת שיוט, יש להקפיד ולקבוע מהירות שיוט בהתאם למהירות המותרת, עומס התעבורה, תנאי הדרך ותנאים נוספים.

הערה

ודא כי המתג הראשי של בקרת השיוט במצב OFF כאשר בקרת השיוט אינה בפעולה, כדי למנוע הפעלה בשוגג של בקרת השיוט.

■ קביעת בקרת שיוט

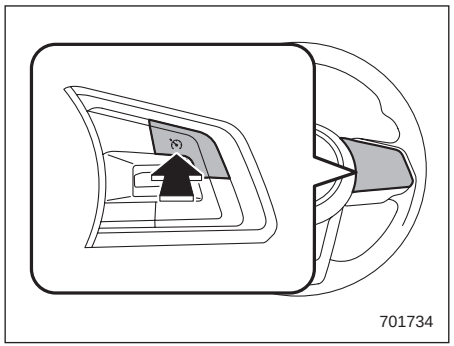

המתג הראשי של בקרת השיוט

1. לחץ על המתג הראשי של בקרת השיוט.

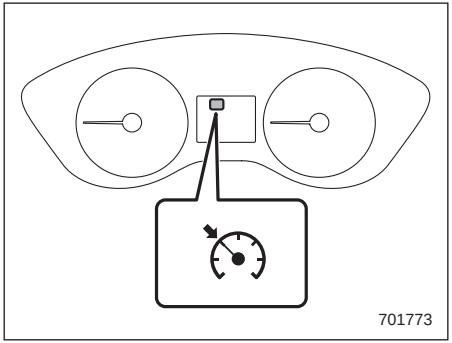

נורית חיווי לבקרת שיוט (סוג A)

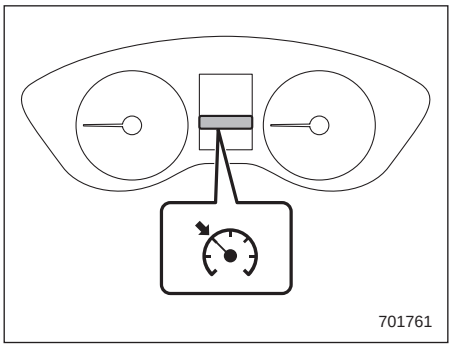

נורית חיווי לבקרת שיוט (סוג B)

נורית החיווי לבקרת שיוט מאירה בלוח המחוונים.

2. לחץ על דוושת ההאצה עד שהרכב מגיע למהירות הרצויה.

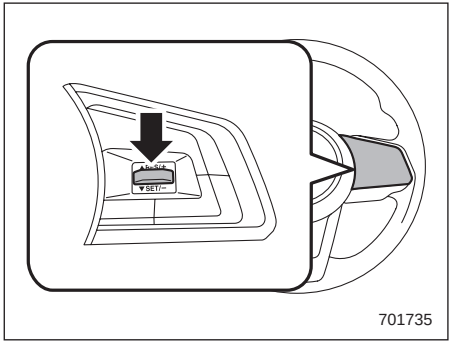

3. לחץ על מתג RES/SET לכיוון SET והרפה ממנו. לאחר מכן הרפה מדווישת ההאצה.

הערה

כשקובעים מהירות שיוט בפעם הראשונה במהלך הנסיעה, אפשר לקבוע את המהירות הן באמצעות תפקוד SET והן באמצעות תפקוד RES.

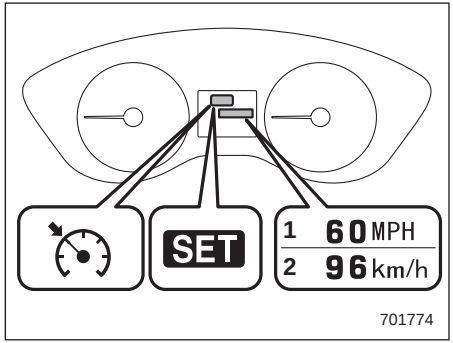

נורית חיווי לקביעת מהירות שיוט (סוג A)

1) כשהמהירות מוצגת ביחידות של מיילים לשעה.

2) כשהמהירות מוצגת ביחידות של קמ״ש.

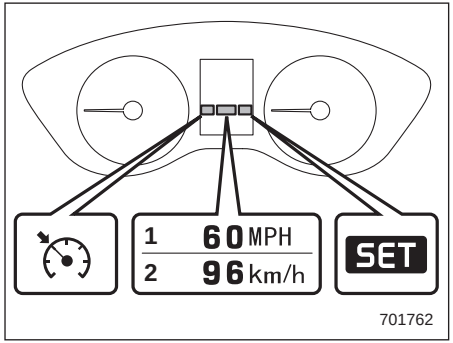

נורית חיווי לקביעת מהירות שיוט (סוג B)

1) כשהמהירות מוצגת ביחידות של מיילים לשעה
2) כשהמהירות מוצגת ביחידות של קמ"ש

במצב זה, נורית החיווי לקביעת מהירות שיוט מאירה בלוח המחוונים. המהירות שנקבעה תוצג בלוח המחוונים. אפשר לשנות את היחידות המוצגות באמצעות הצג שבלוח המחוונים.

- לפרטים עבור לוח מחוונים מסוג A, עיין בנושא "הגדרות לוח המחוונים" ☜ 152.
- לפרטים עבור לוח מחוונים מסוג B, עיין בנושא "הגדרות המסך" ☜ 185.

הרכב ישמור על המהירות הרצויה.

אפשר להגביר זמנית את מהירות הנסיעה גם כאשר בקרת השיוט מופעלת. לחץ על דוושת ההאצה על מנת להגביר את המהירות.

כשמרפים מדוושת ההאצה, יחזור הרכב וישמור על מהירות השיוט הקודמת.

■ ביטול זמני של בקרת השיוט

ניתן לבטל זמנית את בקרת נסיעת השיוט בדרכים הבאות:

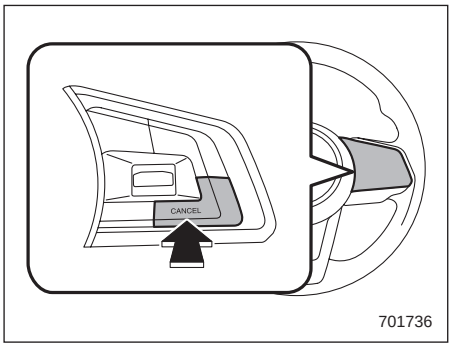

- לחץ על המתג CANCEL.
- לחץ על המתג של מערכת X-MODE כדי להפעיל את מערכת X-MODE (בדגמים המצוידים במערכת X-MODE).
- לחץ על דוושת הבלם.
- לחץ על דוושת המצמד (בדגמים עם תיבת הילוכים ידנית בלבד).

⚠ אזהרה

בדגמים עם תיבת הילוכים רציפה, אפשר לבטל את בקרת השיוט באמצעות העברה של ידית בורר ההילוכים למצב N. אולם, אין להעביר את ידית בורר ההילוכים למצב N אלא במקרי חירום. כשידית בורר ההילוכים נמצאת במצב N לא ניתן להסתייע בכוח הבלימה של המנוע. התוצאה עלולה להיות תאונה.

נורית החיווי לקביעת מהירות השיוט כבית בלוח המחוונים כאשר בקרת השיוט מבוטלת.

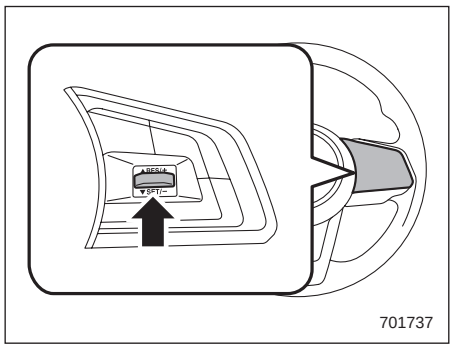

על מנת לחזור למצב בקרת השיוט לאחר ביטולה הזמני, בנסיעה במהירות של כ-30 קמ"ש לפחות, לחץ על מתג RES/SET לכיוון RES על מנת לחזור באופן אוטומטי אל מהירות השיוט שנקבעה קודם לכן.

במצב זה, נורית החיווי לקביעת מהירות השיוט נדלקת בלוח המחוונים באופן אוטומטי.

■ הפסקת פעולת בקרת השיוט

ניתן להפסיק את פעולת בקרת השיוט באחת משתי דרכים:

- לחץ שוב על המתג הראשי של בקרת השיוט.
- העבר את מערכת ההצתה למצב ACC או LOCK/OFF (אבל רק כשהרכב במצב של עצירה מוחלטת).

■ שינוי מהירות השיוט

▼ כדי להגביר את המהירות (באמצעות מתג RES/SET)

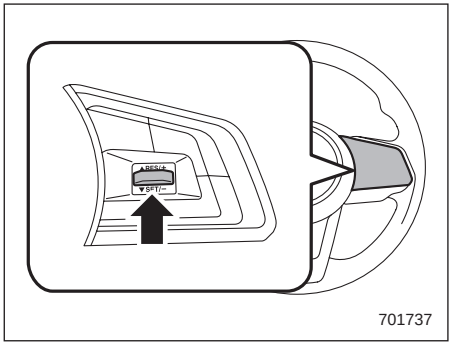

לחץ על מתג RES/SET לכיוון RES והחזק אותו במצב זה עד שהרכב יגיע למהירות הרצויה. לאחר מכן, הרפה מהמתג. מהירות הנסיעה באותו רגע תירשם בזיכרון ותשמש כמהירות החדשה שנקבעה.

כשהמהירות מוצגת ביחידות של מיילים לשעה:

המהירות שנקבעה תעלה במייל אחד לשעה (1.6 קמ״ש) בעקבות כל לחיצה על מתג RES/SET בכיוון RES.

כשהמהירות מוצגת ביחידות של קמ״ש:

המהירות שנקבעה תעלה בקמ״ש אחד בעקבות כל לחיצה על מתג RES/SET בכיוון RES.

▼ כדי להגביר את המהירות (באמצעות דוושת ההאצה):

1. לחץ על דוושת ההאצה על מנת להאיץ את הרכב למהירות הרצויה.

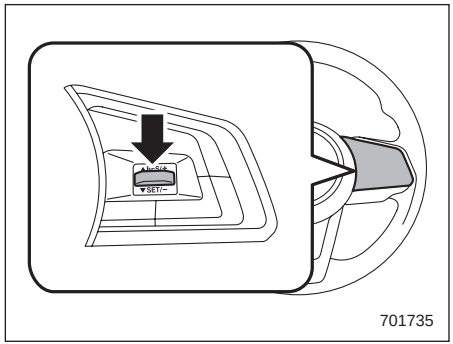

2. לחץ על מתג RES/SET לחיצה אחת בכיוון SET. המהירות הרצויה נקבעה, והרכב ימשיך לנסוע במהירות זו בלא צורך ללחוץ על דוושת ההאצה.

▼ **כדי להפחית את המהירות (באמצעות מתג SET /RES)**

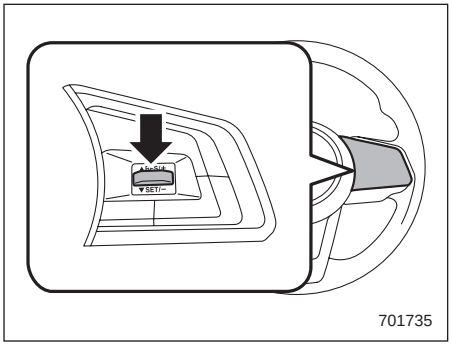

לחץ על מתג RES/SET לכיוון SET והחזק אותו במצב זה עד שהרכב יגיע למהירות הרצויה. לאחר מכן, הרפה מהמתג. מהירות הנסיעה באותו רגע תירשם בזיכרון ותשמש כמהירות החדשה שנקבעה.

כשהמהירות מוצגת ביחידות של מיילים לשעה:

המהירות שנקבעה תרד במייל אחד לשעה (1.6 קמ״ש) בעקבות כל לחיצה על מתג RES/ SET בכיוון SET.

כשהמהירות מוצגת ביחידות של קמ״ש:

המהירות שנקבעה תרד בקמ״ש אחד בעקבות כל לחיצה על מתג RES/SET בכיוון SET.

▼ **כדי להפחית את המהירות (באמצעות דוושת הבלם):**

1. לחץ על דוושת הבלם לניתוק זמני של בקרת השיוט.

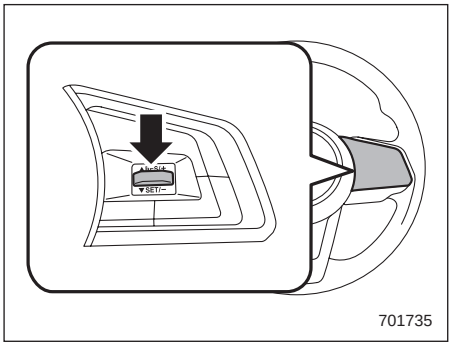

2. כשמהירות הנסיעה תרד עד למהירות הרצויה, לחץ פעם אחת על מתג RES/SET לכיוון SET. המהירות הרצויה נקבעה, והרכב ימשיך לנסוע במהירות זו בלא צורך ללחוץ על דוושת ההאצה.

■ נורית החיווי לבקרת שיוט

עיין בנושא ״נורית חיווי לבקרת שיוט״ ☜ 175.

■ נורית החיווי לקביעת מהירות שיוט

עיין בנושא ״נורית חיווי לקביעת מהירות שיוט״ ☜ 176.

7-18. מערכת BSD/SRVD (אם קיימת)

מערכת BSD/SRVD כוללת רדאר אחורי וכן מערכת של Blind Spot Detection (גילוי רכב בנקודות מתות בשדה הראייה) ו-Subaru Rear Vehicle Detection (מערכת של סובארו לגילוי רכב מאחור).

תפקודים אלה מאפשרים למערכת לגלות עצמים או כלי רכב מאחור, ולהתריע בפני הנהג במעבר נתיב או בנסיעה לאחור.

⚠ אזהרה

הנהג הוא האחראי לנהוג בבטחה. הקפד להפנות את המבט ולבדוק את הסביבה בעיניך לפני מעבר נתיב או נסיעה לאחור.

המערכת נועדה לסייע לנהג באמצעות ניטור האזורים מאחורי הרכב ומצדיו במעבר נתיב או נסיעה לאחור. אולם, כשעוברים נתיב או נוסעים לאחור, אסור לסמוך על המערכת בלבד. הסתמכות יתר על המערכת עלולה להסתיים בתאונה, פציעה קשה ומוות. מאחר ופעולת המערכת מוגבלת מבחינות רבות, ייתכן שנורית החיווי לרכב קרוב של מערכת BSD/SRVD תהבהב או תאיר באיחור, או לא תפעל כלל, גם אם יש רכב בנתיב הסמוך, או אם רכב מתקרב מאחד הצדדים.

באחריות הנהג לשים לב לנעשה מאחורי הרכב ומצדיו.

■ מאפייני המערכת

מערכת BSD/SRVD כוללת את התפקודים הבאים:

- גילוי רכב בנקודות מתות בנתיב הסמוך או רכב שמתקרב במהירות גבוהה במהלך הנסיעה (Blind Spot Detection - גילוי רכב בנקודות מתות בשדה הראייה).
- גילוי רכב המתקרב מימין או משמאל בנסיעה לאחור (Subaru Rear Vehicle Detection - מערכת של סובארו לגילוי רכב מאחור).

המערכת עושה שימוש בחיישני רדאר עבור התפקודים שנזכרו לעיל.

הערה

חיישן הרדאר של מערכת BSD/SRVD אושר על פי החוקים הקשורים לגלי רדיו בארה"ב ובקנדה. אם נוהגים ברכב במדינות אחרות, יש לקבל אישור מהמדינה שבה נוהגים. אישורים לארה"ב וקנדה מופיעים בנושא "אישור למערכת BSD/SRVD" ☜ 330.

▼ גילוי רכב בנקודות מתות בשדה הראייה (BSD)

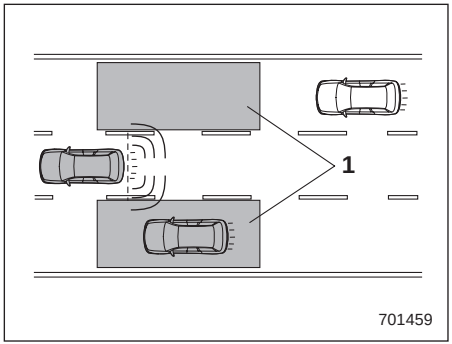

1) טווח הפעולה

המערכת מתריעה בפני הנהג על סכנות כמוסבר להלן:

- אם המערכת מגלה רכב בנקודה מתה בשדה הראייה, נוריות החיווי לרכב קרוב של מערכת BSD/SRVD, אשר מותקנות במראות החיצוניות, יאירו.

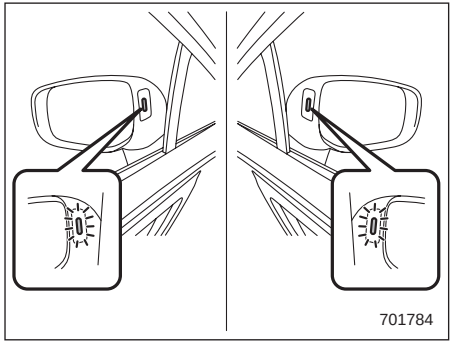

נורית חיווי לרכב קרוב של מערכת BSD/ SRVD

- אם הנהג מפעיל איתות על פנייה לצד שבו מאירה נורית החיווי לרכב קרוב של מערכת BSD/SRVD, נורית החיווי לרכב קרוב של מערכת BSD/SRVD תהבהב בצד המתאים.

▽ סיוע במעבר נתיב (LCA)

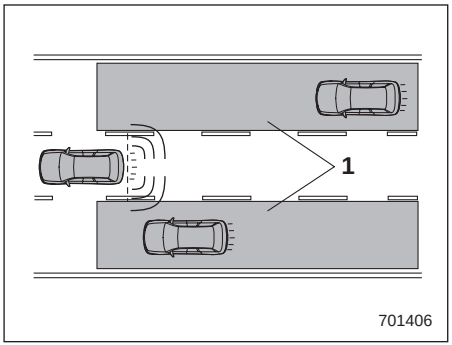

1) טווח הפעולה

המערכת מתריעה בפני הנהג על סכנות כמוסבר להלן:

- אם המערכת מגלה רכב מתקרב במהירות גבוהה בנתיבים סמוכים, נוריות החיווי לרכב קרוב של מערכת BSD/SRVD, אשר מותקנות במראות החיצוניות, יאירו.
- אם הנהג מפעיל איתות על פנייה לצד שבו מאירה נורית החיווי לרכב קרוב של מערכת BSD/SRVD, נורית החיווי לרכב קרוב של מערכת BSD/SRVD תהבהב בצד המתאים.

▼ מערכת של סובארו לגילוי רכב מאחור (SRVD)

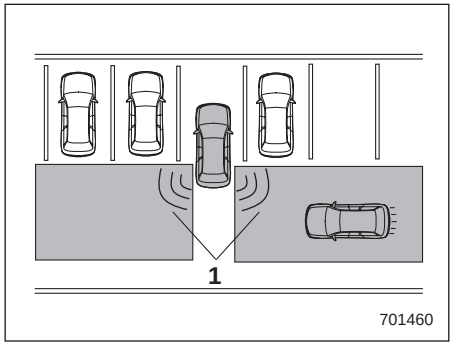

1) טווח הפעולה

המערכת מתריעה בפני הנהג על רכב אחר שמתקרב מאחד הצדדים בנסיעה לאחור. תפקוד זה מסייע לנהג לבדוק את האזורים שמאחורי הרכב ומצדיו בנסיעה לאחור. אם המערכת מגלה רכב שמתקרב מאחד הצדדים בנסיעה לאחור, היא מתריעה על הסכנות בפני הנהג באופן הבא:

- נוריות החיווי לרכב קרוב של מערכת BSD/ SRVD מהבהבות במראות החיצוניות.
- מושמע צליל אזהרה.
- מופיע סמל במסך של מצלמת המבט לאחור (מסך השמע/ניווט)

▽ מגבלות הגילוי של מערכת SRVD

מאחר שיכולת הגילוי של מערכת SRVD מוגבלת, ייתכן שפעולתה של מערכת SRVD לא תהיה תקינה בחנייה באלכסון.

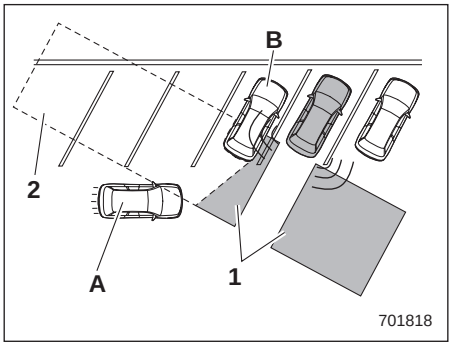

דוגמה 1

1) טווח הגילוי של חיישני הרדאר
2) אזור מחוץ לטווח הגילוי של חיישני הרדאר
A) רכב שעלול שלא להתגלות.
B) רכב חונה

⚠ אזהרה

רכב שמתקרב (A) עלול שלא להתגלות מפני שטווח הגילוי מוגבל בשל הרכב החונה (B). הקפד להפנות את המבט ולבדוק את הסביבה בעיניך לפני נסיעה לאחור.

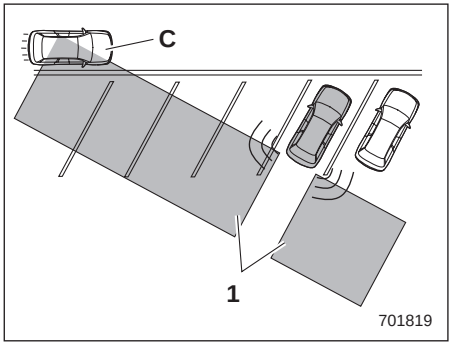

דוגמה 2

1) טווח הגילוי של חיישני הרדאר
C) רכב שאולי יתגלה.

הערה

המערכת עשויה לגלות את הרכב (C) שלמעשה חולף לפני רכבך. הקפד להפנות את המבט ולבדוק את הסביבה בעיניך לפני נסיעה לאחור.

■ פעולת המערכת

▼ תנאי הפעולה

מערכת BSD/SRVD פועלת כשמתקיימים כל התנאים הבאים:

- מערכת ההצתה במצב ON.
- נורית האזהרה של מערכת BSD/SRVD ונורית החיווי לניתוק של מערכת BSD/SRVD כבויות.
- נורית האזהרה של מערכת EyeSight כבויה.
- הרכב נוסע במהירות גבוהה מ-12 קמ"ש (למעט בנסיעה לאחור).
- ידית בורר ההילוכים נמצאת במצב "R" (בנסיעה לאחור).

מערכת BSD/SRVD אינה פועלת בתנאים הבאים:

- נורית החיווי לניתוק של מערכת BSD/SRVD מאירה.
- מהירות הנסיעה נמוכה מ-12 קמ"ש, גם אם נורית החיווי לניתוק של מערכת BSD/SRVD אינה מאירה (למעט בנסיעה לאחור).

הערה

- **במקרה הבא, עשויה מערכת BSD/SRVD להפסיק לפעול ונורית האזהרה של מערכת BSD/SRVD תאיר. אם נורית האזהרה של מערכת BSD/SRVD מאירה, יש לדאוג שהרכב ייבדק בהקדם האפשרי במוסך. מומלץ לפנות למרכז שירות מורשה סובארו מטעם היבואן.**

– אם התגלתה תקלה במערכת, ובכלל זה בנורית החיווי לרכב קרוב של מערכת BSD/SRVD.

• במקרים הבאים, עשויה מערכת BSD/SRVD להפסיק לפעול באופן זמני (או קבוע) ונורית האזהרה של מערכת BSD/SRVD תאיר.

– כשהמיקום של חיישן הרדאר השתנה במידה משמעותית (אם הכיוון של חיישן הרדאר השתנה מסיבה כלשהי יש לשוב ולכוון אותו. פנה למוסך לצורך כוונון החיישן. מומלץ לפנות למרכז שירות מורשה סובארו מטעם היבואן.

– כשכמות גדולה של שלג או קרח דבקה לפני השטח של הפגוש האחורי, סביב חיישני הרדאר.

– כשנוהגים ברכב בדרכים שמכוסות בשכבה של שלג או בסביבה שבה אין עצמים סביב הרכב (כמו למשל במדבר) במשך זמן רב.

– כשהטמפרטורה סביב חיישני הרדאר עולה מאוד, כמו למשל בנהיגה ממושכת במעלה בקיץ

– כשהטמפרטורה סביב חיישני הרדאר נמוכה מאוד.

– כשהמתח של מצבר הרכב יורד.

– מתח-יתר במצבר הרכב.

פעולתה של מערכת BSD/SRVD תחודש לאחר שתנאים אלה יתוקנו, ונורית האזהרה של מערכת BSD/SRVD תכבה.

אולם, אם נורית האזהרה של מערכת BSD/SRVD כבויה האירה לזמן ממושך, יש לדאוג שהמערכת תיבדק בהקדם האפשרי במוסך. מומלץ לפנות למרכז שירות מורשה סובארו מטעם היבואן.

• יכולת הגילוי של חיישני הרדאר מוגבלת. יכולת הגילוי של מערכת BSD/SRVD עשויה להיפגע והמערכת לא תפעל כשורה בתנאים הבאים:

– כשהפגוש האחורי, בסביבה של חיישני הרדאר, התעוות.

– כששלג, קרח או בוץ דבקו לפני השטח של הפגוש האחורי, סביב חיישני הרדאר.

– כשמדבקות או פריטים דומים הוצמדו לאזורים של חיישני הרדאר על הפגוש האחורי.

– בתנאים של מזג אוויר גרוע, דוגמת גשם, שלג או ערפל

– כשנוהגים בדרכים רטובות, דוגמת כבישים שמכוסים בשכבה של שלג, או עוברים בשלוליות

• חיישני הרדאר עלולים שלא לגלות, או להתקשות לגלות, כלי רכב ועצמים מהסוגים הבאים:

– אופנועים קטנים, אופניים, הולכי רגל, עצמים נייחים בדרך או בצדיה וכדומה

– כלי רכב שצורת המרכב שלהם אינה מחזירה גלי רדאר (כלי רכב בעלי מרכב נמוך דוגמת מכוניות ספורט או גרור ללא מטען).

– כלי רכב שאינם מתקרבים לרכבך למרות שהם נמצאים באזור הגילוי (בנתיב הסמוך מאחורי הרכב או מצדיו בנסיעה לאחור). (המערכת קובעת נוכחות של כלי רכב מתקרבים על סמך הנתונים שמתגלים על ידי חיישני הרדאר).

– כלי רכב שנוסעים במהירות שונה במידה משמעותית

– כלי רכב שנוסעים במקביל כמעט באותה מהירות כמו זו של רכבך במשך פרק זמן ארוך

– כלי רכב שמתקרבים ממול

– כלי רכב שנמצאים בנתיב שמעבר לנתיב הסמוך

– כלי רכב שנוסעים במהירות נמוכה במידה משמעותית שאתה מנסה לעקוף

• בדרך בעלת נתיבים צרים מאוד, המערכת עשויה לגלות כלי רכב שנוסעים בנתיב שאחרי הנתיב הסמוך.

• כשמערכת השמע/ניווט בגודל 8 אינץ' מבצעת עדכון תוכנה, ייתכן שלא יוצגו סמלי האזהרה של SRVD על המסך של מערכת השמע/ניווט, עד שהעדכון יושלם.

■ נורית חיווי/צליל אזהרה לרכב קרוב של מערכת BSD/SRVD

כשמערכת BSD/SRVD פעילה, נורית החיווי לרכב קרוב של מערכת BSD/SRVD פועלת כדי להתריע בפני הנהג על כלי רכב בנתיבים סמוכים. בנסיעה לאחור, נורית החיווי וצליל האזהרה לרכב קרוב של מערכת BSD/SRVD פועלים כדי להתריע בפני הנהג על רכב שמתקרב משמאל או מימין.

▼ נורית חיווי לרכב קרוב של מערכת BSD/SRVD

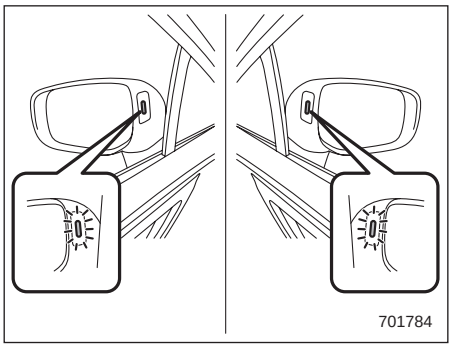

נורית חיווי לרכב קרוב של מערכת BSD/SRVD

הנוריות מותקנות בכל אחת מהמראות החיצוניות, בדופן המראה.

נורית החיווי מאירה כשמתגלה רכב המתקרב מאחור.

נורית החיווי מהבהבת כדי להתריע בפני הנהג על סכנות בתנאים הבאים:

- אם מפעילים את ידית מאותתי הפנייה כדי לאותת על פנייה בכיוון שבו מאירה כבר נורית החיווי.
- בנסיעה לאחור בזמן שהמערכת מגלה רכב שמתקרב מאחד הצדדים.

▽ תפקוד העמעום של נורית החיווי לרכב קרוב של מערכת BSD/SRVD

כשהפנסים הראשיים מאירים, הבהירות של נורית החיווי לרכב קרוב של מערכת BSD/SRVD מופחתת.

הערה

- **ייתכן שתתקשה להבחין בנורית החיווי לרכב קרוב של מערכת BSD/SRVD בתנאים הבאים:**
  - **בהשפעת קרינה ישירה של השמש**
  - **בהשפעת אלומות אור של פנסים ראשיים של כלי רכב שמתקרבים מאחור**
- **כשמסובבים את כפתור הבקרה לבהירות התאורה כלפי מעלה עד תום מהלכו, גם כשהפנסים הראשיים מאירים, בהירות נורית החיווי לרכב קרוב של מערכת BSD/SRVD אינה מופחתת. לפרטים על כפתור הבקרה לבהירות התאורה, עיין בנושא "בקרת עצמת התאורה"** ☜ 153.

▼ צליל אזהרה לרכב קרוב של מערכת BSD/SRVD (רק בנסיעה לאחור)

צליל אזהרה מושמע כשנורית החיווי לרכב קרוב של מערכת BSD/SRVD מהבהבת כדי להתריע על סכנות בפני הנהג.

אפשר לשנות את עצמת הקול של צליל האזהרה בעזרת הצג שבלוח המחוונים (LCD צבעוני). לפרטים, עיין בנושא "מסכי תפריטים" ☜ 185.

▼ עצות בטיחות ביחס לנורית החיווי/צליל האזהרה לרכב קרוב של מערכת BSD/SRVD

- במקרים הבאים, נורית החיווי וצליל האזהרה לרכב קרוב של מערכת BSD/SRVD עלולים לפעול באיחור, או שהמערכת לא תפיק כלל את האזהרות הנדרשות:
  - כשרכב עובר לנתיב הסמוך מנתיב אחר שמרוחק מהרכב.
  - בנסיעה בשיפוע תלול, או בדרך מפותלת במורד מדרון
  - בעת חזרה לנתיב לאחר עקיפת רכב
  - כשרכבך וגם רכב אחר הנוסע בנתיב סמוך נמצאים בשוליים המרוחקים של כל אחד מהנתיבים.
  - כשכמה כלי רכב נוסעים בשיירה במרחקים קצרים זה מזה.
  - בפניות בעלות רדיוס קטן (פניות חדות או פניות בצומת)

– כשיש הפרשי גובה בין הנתיב בו נוסע רכבך לבין הנתיב הסמוך.
– מיד לאחר שמערכת BSD/SRVD הופעלה בלחיצה על המתג לניתוק של מערכת BSD/SRVD.
– מיד לאחר שמעבירים את ידית בורר ההילוכים למצב R.
– כשמובילים מטען כבד מאוד באזור המטען.

• בנסיעה לאחור במקרים הבאים, נורית החיווי וצליל ההתראה לרכב קרוב של מערכת BSD/SRVD עלולים לפעול באיחור, או שהמערכת לא תפיק כלל את האזהרות הנדרשות:
– ביציאה בנסיעה לאחור ממקום חנייה אלכסוני
– כשרכב גדול ממדים חונה סמוך לרכבך. (רכב זה חוסם את המעבר של גלי הרדאר).
– בנסיעה לאחור בדרכים משופעות
– בנסיעה מהירה לאחור

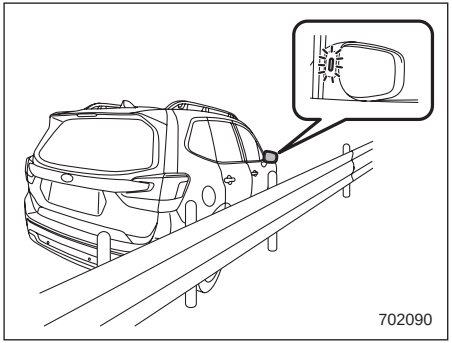

• נורית החיווי לרכב קרוב של מערכת BSD/SRVD עשויה להאיר בנסיעה סמוך לעצמים מוצקים בדרך או בצד הדרך (דוגמת מעקות בטיחות, מנהרות ודפנות צד).
• נורית החיווי לרכב קרוב של מערכת BSD/SRVD עשויה להבהב כשפונים בצומת באזורים עירוניים, או בצמתים מרובי נתיבים.
• נורית החיווי לרכב קרוב של מערכת BSD/SRVD עשויה להבהב, וצליל האזהרה יושמע, אם יש מבנה או חומה בכיוון הנסיעה לאחור.
• במקרים הבאים, המערכת עשויה לגלות רכב הנוסע במרחק של שני נתיבים מרכבך:
– כשרכבך נוסע בצד של נתיב הנסיעה הקרוב לנתיב שבו נוסע הרכב האחר.
– כשהרכב שנמצא במרחק של שני נתיבים נוסע בצד של הנתיב הקרוב לנתיב של רכבך.

■ נורית חיווי לניתוק מערכת BSD/SRVD

▼ הפסקת פעולה זמנית של המערכת

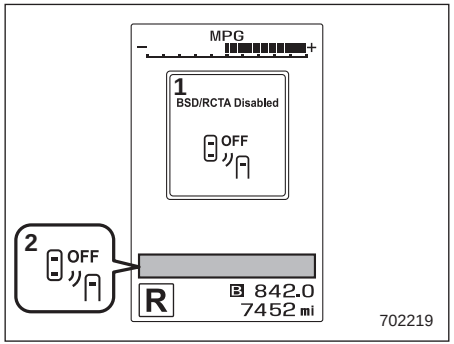

1) הודעה על הפסקת פעולה זמנית של מערכת BSD/SRVD
2) נורית חיווי לניתוק מערכת BSD/SRVD

תצוגה זו מופיעה כשמשתמשים במערכת בתנאים הבאים:
• טמפרטורות גבוהות או נמוכות במיוחד
• מתח חריג במצבר הרכב.
• כשחל שינוי משמעותי בכיוון של חיישן הרדאר.

לאחר שתנאים אלה תוקנו, המערכת תתאושש מהמצב שגרם להפסקת פעולה זמנית שלה והחיווי ייעלם. אם החיווי ממשיך להופיע במשך זמן רב, דאג שהמערכת תיבדק במוסך. מומלץ לפנות למרכז שירות מורשה סובארו מטעם היבואן.

▼ הפסקת פעולה זמנית של המערכת בשל רגישות מופחתת של הרדאר

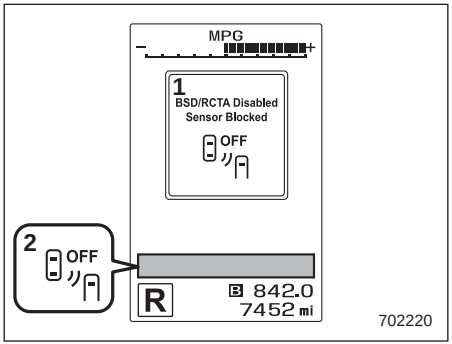

1) הודעה על הפסקת פעולה זמנית של מערכת BSD/SRVD בשל רגישות מופחתת של הרדאר
2) נורית חיווי לניתוק מערכת BSD/SRVD

תצוגה זו מופיעה כשיכולת הגילוי של חיישני הרדאר מופחתת. לאחר שתנאי זה תוקן, המערכת תתאושש מהמצב שגרם להפסקת פעולה זמנית שלה והחיווי ייעלם. אם החיווי ממשיך להופיע במשך זמן רב, דאג שהמערכת תיבדק במוסך. מומלץ לפנות למרכז שירות מורשה סובארו מטעם היבואן.

■ נורית אזהרה של מערכת BSD/SRVD

▼ תקלה במערכת

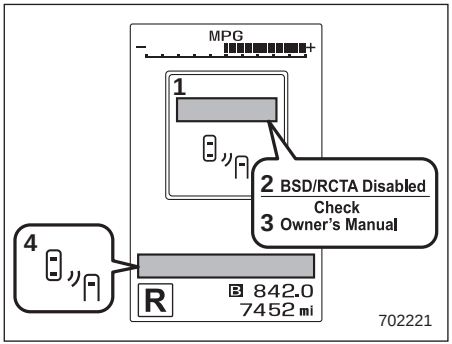

1) הודעה על תקלה במערכת BSD/SRVD
2) בשלב ראשון, מופיעה ההודעה הזו
3) לאחר מכן מופיעה ההודעה הזו
4) נורית אזהרה של מערכת BSD/SRVD

תצוגה זו מופיעה כשמתגלה תקלה במערכת. פנה למוסך כדי שהמערכת תיבדק. מומלץ לפנות למרכז שירות מורשה סובארו מטעם היבואן.

■ מתג לניתוק מערכת BSD/SRVD

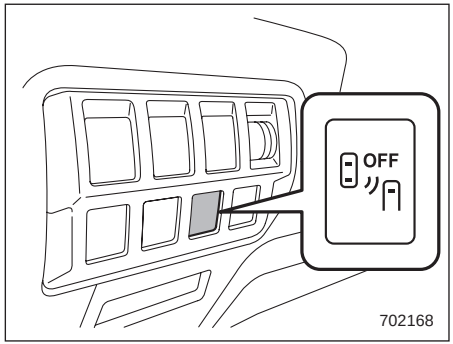

מתג לניתוק מערכת BSD/SRVD

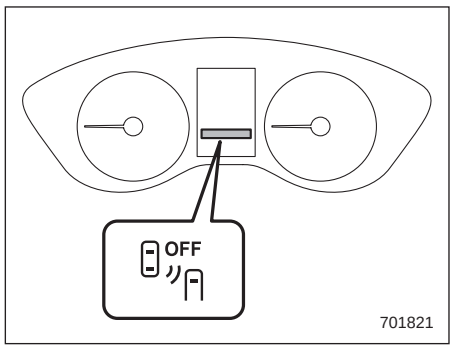

נורית חיווי לניתוק מערכת BSD/SRVD

בעקבות לחיצה על מתג הניתוק של מערכת BSD/SRVD, נורית החיווי לניתוק של מערכת BSD/SRVD מאירה בלוח המחוונים, ומערכת BSD/SRVD מנותקת.

כדי לשוב ולהפעיל את מערכת BSD/SRVD, לחץ על המתג לחיצה נוספת. נורית החיווי לניתוק מערכת BSD/SRVD נעלמת.

במקרה זה, נורית החיווי לרכב קרוב של מערכת BSD/SRVD מאירה בדופן הצד של המראה במשך מספר שניות ולאחר מכן כבית.

הערה

- **במקרים הבאים, ייתכן שפעולתה של המערכת לא תהיה תקינה בשל חסימה של גלי הרדאר. נתק את המערכת בלחיצה על מתג הניתוק של מערכת BSD/SRVD.**
  - **כשהרכב גורר גרור**
  - **כשבחלקו האחורי של הרכב מותקן מנשא לאופניים או אביזר נשיאה אחר.**
  - **כשמשתמשים בדינמומטר שלדה או במתקן דינמומטר גלילים, וכד',**
  - **כשמפעילים את המנוע וגורמים לגלגלים להסתובב תוך כדי הרמה של הרכב**
- **כשמעבירים את מערכת ההצתה למצב LOCK/OFF נשמר המצב הידוע האחרון של המערכת. לדוגמה, אם מערכת BSD/SRVD הייתה מנותקת כשמערכת ההצתה הועברה למצב LOCK/OFF, בפעם הבאה שמעבירים את מערכת ההצתה למצב ON תישאר מערכת BSD/SRVD במצב מנותק.**

■ אישור למערכת BSD/SRVD

▼ בדגמים בעלי מפרט אמריקני

מזהה FCC: OAYSRR3A

⚠ זהירות

אזהרת FCC

שינויים או שיפורים שלא אושרו במפורש על ידי הגורם האחראי לתאימות עלולים לגרום לשלילת האישור שניתן למשתמש להפעיל את הציוד.

הערה

התקן זה עומד בדרישות של חלק 15 לכללי FCC. ההפעלה תלויה בשני התנאים הבאים: (1) אסור להתקן לגרום להפרעה מזיקה, ו-(2), התקן זה חייב לספוג כל הפרעה שתיקלט, כולל הפרעה שעלולה לגרום להפעלה לא רצויה.

▼ בדגמים בעלי מפרט קנדי

חוק ישים: Canada 310

מערכת זו עומדת בכל הדרישות של תקן RSS של התעשייה הקנדית. ההפעלה תלויה בשני התנאים הבאים: (1) אסור להתקן לגרום להפרעה מזיקה, ו-(2), התקן זה חייב לספוג כל הפרעה שתיקלט, כולל הפרעה שעלולה לגרום להפעלה לא רצויה.

תחומי תדרים: 24.05 - 24.25 GHz

עצמת הספק: פחות מ-20 מיליוואט

■ טיפול בחיישני הרדאר

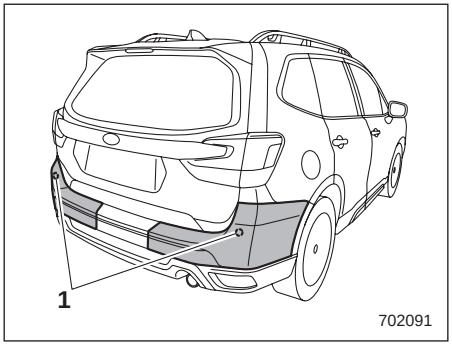

1) חיישנים

חיישני הרדאר מותקנים בחלקו הפנימי של הפגוש האחורי, אחד מכל צד של הרכב.

כדי להבטיח את תקינות פעולתה של מערכת BSD/SRVD, הקפד לשמור על אמצעי הזהירות הבאים:

- הקפד לשמור על הניקיון של פני השטח של הפגוש, סמוך לאזור שבו מותקנים החיישנים.
- אסור להצמיד מדבקות או פריטים אחרים לפגוש, סמוך לאזור שבו מותקנים החיישנים.
- אסור לבצע שינויים בפגוש, סמוך לחיישני הרדאר.
- אסור לצבוע את הפגוש, סמוך לחיישני הרדאר.
- אסור לחשוף את הפגוש לזעזועים חזקים סמוך לחיישני הרדאר. אם הכיוון של החיישן השתנה עשויה להופיע תקלת מערכת, ובכלל זה חוסר יכולת לגלות כלי רכב שנכנסים לאזורי הגילוי. אם הופעל זעזוע חזק על הפגוש, מומלץ לפנות לבדיקה במרכז שירות מורשה סובארו מטעם היבואן.
- אסור לפרק את חיישני הרדאר.

הערה

אם יש צורך לתקן או להחליף את חיישני הרדאר, או אם יש צורך לתקן, לצבוע או להחליף את האזור שסביב חיישני הרדאר, יש לפנות למוסך. המחלקה הטכנית של היבואן ממליצה לפנות למרכז שירות מורשה סובארו מטעם היבואן לקבלת סיוע.

7-19. מערכת אוטומטית לבלימה בנסיעה לאחור (אם קיימת)

המערכת האוטומטית לבלימה בנסיעה לאחור נועדה לסייע במניעת התנגשויות, או להפחית נזקי התנגשות, בנסיעה לאחור. אם מתגלים חומה או מכשול בכיוון הנסיעה לאחור, המערכת מתריעה על כך בפני הנהג באמצעות צליל אזהרה, ועשויה גם להפעיל את בלמי הרכב באופן אוטומטי.

⚠ אזהרה

- **המערכת האוטומטית לבלימה בנסיעה לאחור אינה פוטרת את הנהג מאחריותו לבדוק את הסביבה, לוודא שהיא פנויה מכלי רכב או מכשולים ולעשות כל פעולה נדרשת כדי למנוע התנגשות.**
- **הנהג הוא האחראי לנהוג בבטחה. הקפד להפנות את המבט ולבדוק את הסביבה בעיניך לפני נסיעה לאחור.**
- **ישנם כמה מקרים שבהם המערכת אינה יכולה למנוע התנגשות, בשל מגבלותיה. גם אם יש מכשול, המערכת עלולה להפעיל את צליל האזהרה או הבלימה האוטומטית באיחור, או לא להפעיל אותם כלל.**

- **המערכת לא נועדה לגלות בני אדם (כולל ילדים), בעלי חיים או עצמים נעים כלשהם.**
- **בתנאים מסוימים של הרכב או הסביבה, היכולת של חיישן הסונאר לגלות עצמים עלולה להיפגע.**

הערה

המערכת האוטומטית לבלימה בנסיעה לאחור מתעדת ומאחסנת את פריטי המידע הבאים כשמבוצעת בלימה אוטומטית. היא אינה מתעדת מידע אישי ואינה מקליטה שיחות או קולות אחרים.

- **המרחק מהעצם**
- **מהירות הנסיעה**
- **מצב ההפעלה של דוושת ההאצה**
- **מצב ההפעלה של דוושת הבלם**
- **מצב ידית בורר ההילוכים**
- **הטמפרטורה החיצונית**
- **הגדרת הרגישות של חיישני הסונאר**

חברת סובארו וגורמים מצד שלישי שיש להם הסכם עם חברת סובארו עשויים לקבל את הנתונים שהוקלטו ולהשתמש בהם לצורך מחקר ופיתוח של כלי רכב. חברת סובארו והגורמים מצד שלישי שיש להם הסכם עם חברת סובארו לא ימסרו או יספקו את הנתונים שהתקבלו לאף גורם אחר מצד שלישי, למעט בתנאים הבאים:

- **בעל הרכב נתן את הסכמתו.**
- **המסירה או האספקה נעשים על פי צו בית משפט או דרישה משפטית אחרת שיש לאכוף.**
- **נתונים ששונו כך שלא ניתן לזהות את הרכב והמשתמש מסופקים למוסדות מחקר לצורך עיבוד סטטיסטי או מטרות דומות.**

■ סקירה על המערכת האוטומטית לבלימה בנסיעה לאחור

המערכת מגלה עצמים באמצעות חיישני סונאר שמותקנים בפגוש האחורי.

- אם המערכת קובעת שתיתכן התנגשות בעצם בכיוון הנסיעה לאחור, היא מפעילה האטה אוטומטית. כמו כן, מושמעים צלילים.
- אם הרכב ממשיך בנסיעה לאחור, מופעלת בלימה חזקה באופן אוטומטי ומושמע צליל רציף.

▼ טווח הגילוי

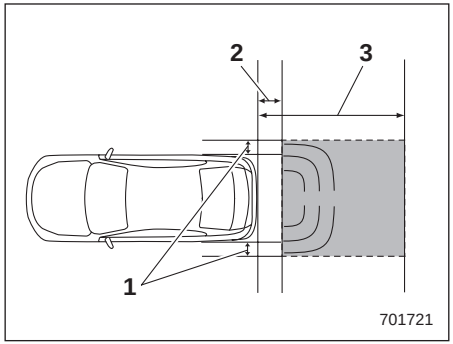

1) טווח הגילוי (רוחב): כ-15 ס״מ מעבר לרוחב הרכב
2) טווח שהמערכת אינה יכולה לגלות: כ-50 ס״מ מעבר לחלקו האחורי של הרכב
3) טווח הגילוי (אורך): כ-1.5 מ׳ מחלקו האחורי של הרכב

⚠ אזהרה

אם הרכב נלכד במחסום של מסילת רכבת ואתה מנסה להימלט בנסיעה לאחור דרך המחסום, המערכת עשויה לזהות את המחסום כמכשול ולהפעיל בלימה. במקרה זה, שמור על קור רוח והמשך ללחוץ על דוושת ההאצה, או בטל את פעולת המערכת. להנחיות לביטול פעולתה של המערכת, עיין בנושא "ביטול פעולת המערכת לבלימה אוטומטית בנסיעה לאחור" ☞ 339.

■ תנאי הפעולה

המערכת האוטומטית לבלימה בנסיעה לאחור פועלת כשמתקיימים כל תנאי הפעולה הבאים:

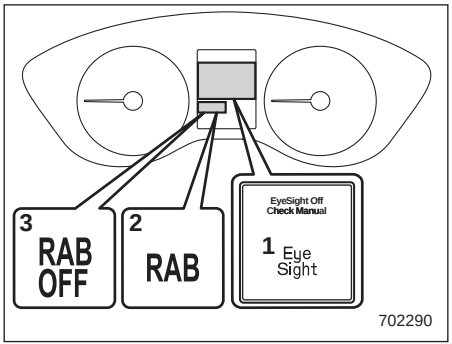

1) נורית אזהרה של מערכת EyeSight
2) נורית אזהרה של מערכת RAB
3) נורית חיווי לניתוק של מערכת RAB

- מערכת ההצתה במצב ON.
- נורית האזהרה של מערכת EyeSight כבויה.
- נורית האזהרה של מערכת RAB כבויה.
- נורית החיווי HALT (RAB OFF) כבויה.
- המערכת האוטומטית לבלימה בנסיעה לאחור נקבעה במצב ON.
- ידית בורר ההילוכים במצב R.
- מהירות הנסיעה היא 1.5 עד 15 קמ״ש.

הערה

- **במקרים הבאים, המערכת האוטומטית לבלימה בנסיעה לאחור אינה פועלת. פנה מיד למוסך כדי שהמערכת תיבדק. מומלץ לפנות למרכז שירות מורשה סובארו מטעם היבואן.**
  - **נורית האזהרה של מערכת EyeSight מאירה.**
  - **נורית החיווי לתקלה בבלימה האוטומטית בנסיעה לאחור מאירה.**
- **כשנורית החיווי לניתוק המערכת לבלימה אוטומטית בנסיעה לאחור מאירה, המערכת האוטומטית לבלימה בנסיעה לאחור אינה יכולה לפעול.**
- **במקרים הבאים, ייתכן שהמערכת לא תוכל לגלות מכשולים בצורה תקינה. פנה מיד למוסך כדי שהמערכת תיבדק. מומלץ לפנות למרכז שירות מורשה סובארו מטעם היבואן.**
  - **מדבקה, צבע או חומר כימי יושמו על חיישן הסונאר או על הפגוש האחורי, באזור של חיישן הסונאר**
  - **בוצעו שינויים בפגוש האחורי.**
  - **הפגוש האחורי הוסר והותקן מחדש.**
  - **מרווח הגחון השתנה בשל תנאי ההעמסה של הרכב או שינויים כלשהם.**
  - **קרח, שלג או בוץ דבקו לפני השטח של הפגוש האחורי, סביב חיישן הסונאר.**
  - **הפגוש האחורי נחשף לחבטה חזקה, או שהפגוש האחורי התעוות.**
- **כשמערכת השמע/ניווט בגודל 8 אינץ׳ מבצעת עדכון תוכנה, ייתכן שהמערכת האוטומטית לבלימה בנסיעה לאחור לא תציג את הפריטים הבאים במסך של מערכת השמע/ניווט, עד שהעדכון יושלם.**
  - **סמל הפעלה/ביטול של התפקוד בתצוגה**
  - **תמונת חיווי המרחק**
  - **הודעת אזהרה**
- **במדרון תלול, יכולת הבלימה האוטומטית של המערכת מופחתת.**
- **המערכת תוכננה למנוע התנגשויות באמצעות בלימה חזקה ואוטומטית כשמהירות הנסיעה לאחור נמוכה מ-5 קמ״ש לערך. אולם, עצם קיומה של המערכת אינו מבטיח שהיא תוכל למנוע התנגשויות בכל מצב.**
- **אם הרכב נוסע לאחור לאט מאוד, פעולות הנהג עשויות לקבל עדיפות. במקרה זה, הבלימה האוטומטית לא תפעל.**
- **המערכת אינה יכולה לגלות את העצמים הבאים.**
  - **עצמים חדים או דקים דוגמת עמודים, גדרות וחבלים שאינם מחזירים בהכרח את גלי הקול שמשדר חיישן הסונאר.**
  - **עצמים שנמצאים קרוב מדי לפגוש האחורי כשמעבירים את ידית בורר**

ההילוכים למצב R.

– עצמים שפני השטח שלהם אינם מחזירים בהכרח את גלי הקול שמשדר חיישן הסונאר, דוגמת גדר רשת.

• עצמים שהמערכת לא נועדה לגלות

– הולכי רגל

– עצמים נעים, כולל כלי רכב בתנועה

– עצמים שסופגים גלי קול, דוגמת בדים או שלג.

– עצמים שפני השטח שלהם משופעים.

– עצמים נמוכים וקרובים לקרקע, דוגמת אבני סימון של מקומות חנייה.

– עצמים שנמצאים גבוה מעל פני הקרקע, דוגמת עצמים שתלויים מעל.

• ייתכן שהמערכת לא תוכל לגלות בצורה תקינה עצמים, או שיקרו תקלות מערכת, בתנאים הבאים.

צלילים בתדר גבוה ממקורות אחרים בקרבת מקום:

– רעש מנוע של כלי רכב אחרים.

– קולות של בלמי אוויר

– ציוד לגילוי רכב, או סונאר של כלי רכב אחרים

– גלי קול בתדר דומה לזה של המערכת של הרכב משודרים בקרבת מקום.

– רכב שמצויד באותה מערכת נוסע לאחור ומתקרב לרכבך ממול.

תנאי מזג אוויר:

– כאשר כתוצאה מטמפרטורות גבוהות או נמוכות במיוחד, האזור הסמוך לחיישן הסונאר הפך לחם או קר מדי והמערכת אינה יכולה לפעול

– הפגוש האחורי סמוך לחיישני הסונאר נחשף לגשם כבד או לכמויות גדולות של מים.

– ערפל, שלג, סופת חול וכדומה

– אוויר נע במהירות, למשל כשנושבת רוח עזה.

חלקים שמחוברים לפגוש האחורי, סמוך לחיישן הסונאר:

– אביזרים אלקטרוניים (פנס ערפל, מוט לסימון קצה הרכב, אנטנת רדיו) או פריטי ציוד (וו גרירה, מנשא לאופניים, מגן פגוש) הותקנו ברכב.

– חלקים שמשמיעים צלילים בתדר גבוה, דוגמת צופר או רמקול, הותקנו ברכב.

תנאי הרכב:

– הרכב נוטה בשיפוע גדול.

– מרווח הגחון של הרכב קטן באופן משמעותי בשל תנאי ההעמסה של הרכב, למשל

– כשחיישן הסונאר אינו מכוון היטב, בשל התנגשות או תאונה אחרת

תנאי הסביבה:

– כרזת בד, דגל, ענף תלוי או מחסום רכבת נמצאים בכיוון הנסיעה לאחור.

– בנסיעה לאחור על משטח חצץ או עשב

– בנסיעה לאחור באזור שיש בו עצמים או חומות סמוך לרכב, דוגמת מנהרות צרות, גשרים צרים, כבישים צרים או חניונים צרים.

– כשיש סימני צמיגים עמוקים או בורות בקרקע במסלול הנסיעה לאחור.

– בנסיעה לאחור על מכסי ביוב (מכסה שבכה)

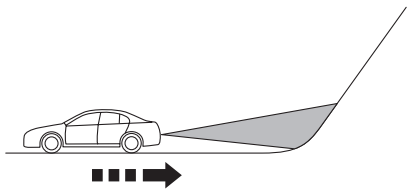

702035

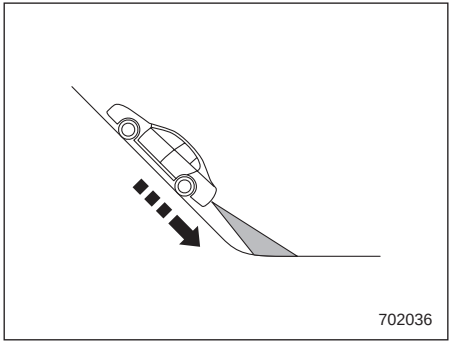

– כשמסלול הנסיעה לאחור נמצא בשיפוע, למשל במדרון תלול.
– כשיש שפת מדרכה במסלול הנסיעה לאחור.
– בנסיעה לאחור במורד

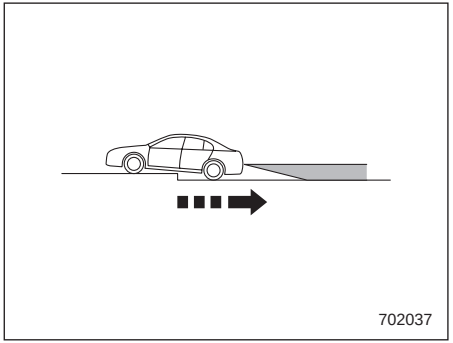

– בנסיעה לאחור בדרך לא ישרה

• בנסיבות דוגמת אלו שמפורטות להלן, ייתכן שלא ניתן יהיה למנוע התנגשות גם כשפעולתה של המערכת תקינה:
– כשלחץ האוויר של הצמיגים אינו תקין.
– כשהצמיגים נשחקו.
– כשמותקנים צמיגים שאינם במידה שנקבעה.
– כשבוצעו תיקוני חירום בעזרת ערכה לתיקון נקר.
– כשבוצעו שינויים במערכת המתלים.
– כשמותקנות שרשרות שלג.
– כשהנהיגה ברכב אינה יציבה בשל תאונה או תקלה.
– כשנורית האזהרה של הבלמים מאירה.

■ פעולת המערכת האוטומטית לבלימה בנסיעה לאחור

כשהמערכת האוטומטית לבלימה בנסיעה לאחור פועלת, הטווח בין הרכב לעצם שהתגלה מצוין בצג השמע/ניווט. כמו כן, מושמעים צלילי אזהרה ב-3 רמות כדי להזהיר את הנהג על התנגשות אפשרית.

כשמערכת RAB פועלת, מופיעה הודעת אזהרה בצג השמע/ניווט ובצג שבלוח המחוונים (LCD צבעוני).

מדריך לטווח הגילוי

רמת ההתראה	טווח העצם שהתגלה*	חיווי המרחק	תבנית ההתראה
מרחק ארוך (התגלה עצם)	90 ס״מ ומעלה	ירוק	אין צליל אזהרה
התראת מרחק בינוני (הרכב מתקרב לעצם)	70 עד 90 ס״מ	צהוב	צלילים קצרים
התראת מרחק קצר (הרכב מתקרב עוד יותר לעצם)	50 עד 70 ס״מ	כתום	צלילים קצרים בקצב מהיר
התראת המרחק הקצר ביותר (הרכב קרוב מדי לעצם)	50 ס״מ ומטה	אדום	צליל רצוף

*: טווח הגילוי עשוי להשתנות בהתאם לתנאי הסביבה.

▼ המכשול שהתגלה ורמת ההתראה

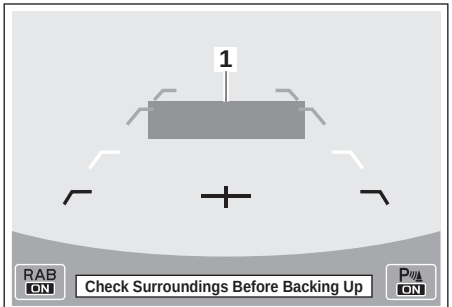

701825

התראת מרחק ארוך (התגלה עצם)

1) ירוק: 90 ס״מ ומעלה

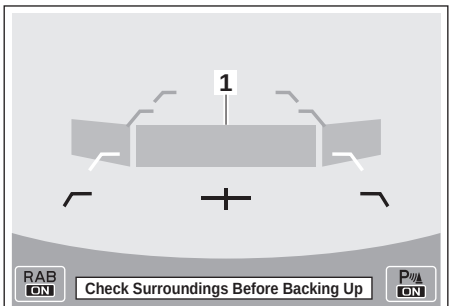

701826

התראת מרחק בינוני (הרכב מתקרב לעצם)

1) צהוב: 70 עד 90 ס״מ

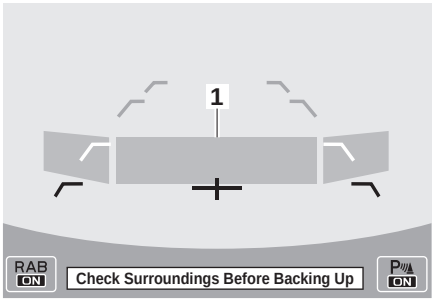

701827

התראת מרחק קצר (הרכב מתקרב עוד יותר לעצם)

1) כתום: 50 עד 70 ס״מ

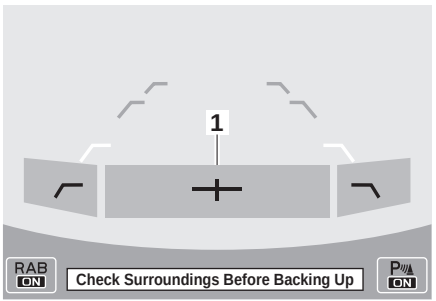

701921

התראת המרחק הקצר ביותר (הרכב קרוב מדי לעצם)

1) אדום: 50 ס״מ ומטה

כשמתגלה עצם בכיוון הנסיעה לאחור, הטווח של העצם שהתגלה מצוין בצג השמע/ניווט.

מושמע צליל אזהרה ובהתאם למהירות הנסיעה, מופעלת בקרת מומנט ליצירת בלימת מנוע או מופעלת בלימה אוטומטית.

▼ אזהרת עצם קרוב מאחור

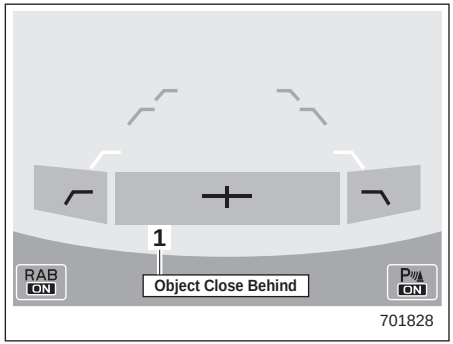

701828

אזהרת בלימה אוטומטית

1) הודעת אזהרה

אם הרכב ממשיך לנסוע לאחור, המערכת עשויה לקבוע את הסיכון להתנגשות בעצם. במקרה זה, מושמעים צלילי אזהרה קצרים או צלילי אזהרה רצופים ומופעלת בלימה אוטומטית חזקה או בקרת מומנט כדי למנוע התנגשות.

▼ כשהמערכת עצרה את הרכב

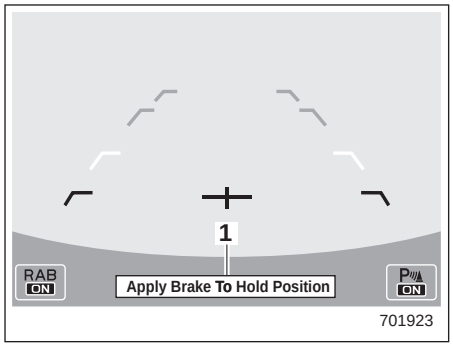

אזהרת 'לחץ על דוושת הבלם'
1) הודעת אזהרה

לאחר שהמערכת עצרה את הרכב באמצעות בלימה אוטומטית, הקפד ללחוץ על דוושת הבלם. עד שלוחצים על דוושת הבלם, ממשיכה להופיע הודעה בצג השמע/ניווט וההשמעה של הצליל הרציף נמשכת.

במקביל מוצגת הודעת אזהרה בצג שבלוח המחוונים (LCD צבעוני).

⚠ אזהרה

לחץ על דוושת הבלם מיד לאחר שהופעלה בלימה אוטומטית והמערכת עצרה את הרכב. בתנאים מסוימים של פני הדרך והצמיגים, ייתכן שהרכב לא יישאר במצב נייח והתוצאה עלולה להיות תאונה.

▼ לאחר שהמערכת עצרה את הרכב

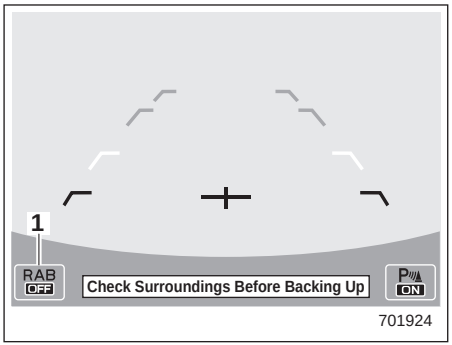

1) נורית חיווי לניתוק של המערכת האוטומטית לבלימה בנסיעה לאחור

לאחר שלוחצים על דוושת הבלם, נורית החיווי לניתוק של המערכת האוטומטית לבלימה בנסיעה לאחור מאירה והמערכת מפסיקה לפעול באופן זמני. נורית החיווי לניתוק של המערכת האוטומטית לבלימה בנסיעה לאחור כבית כשמעבירים את ידית בורר ההילוכים ממצב R למצב אחר.

המערכת תשוב לפעול בפעם הבאה שמעבירים את ידית בורר ההילוכים למצב R.

בנסיבות דוגמת אלו שמפורטות להלן, פעולת המערכת האוטומטית לבלימה בנסיעה לאחור נפסקת באופן אוטומטי ונורית החיווי לניתוק של המערכת האוטומטית לבלימה בנסיעה לאחור מאירה:

- כשהצטברו קרח, שלג, בוץ או חומרים אחרים על חיישני הסונאר.
- כשמעבירים את ידית בורר ההילוכים למצב R בזמן שיש מכשול קרוב לפגוש האחורי.
- כשמתגלה צליל בתדר קרוב לזה של הסונאר של המערכת האוטומטית לבלימה בנסיעה לאחור.

הערה

- **במקרים הבאים, לאחר שהמערכת לבלימה אוטומטית בנסיעה לאחור עצרה את הרכב, בקרת הבלימה נפסקת ובלם החנייה החשמלי מופעל. לפרטים על שחרור בלם החנייה, עיין בנושא "בלם חנייה חשמלי" ☜ 304.**
  - **כשחולפות שתי דקות מרגע שהרכב עצר.**
  - **כשפותחים דלת כלשהי.**
  - **במקרה של תקלה במערכת EyeSight.**
  - **כשפעולתה של מערכת EyeSight נפסקה באופן זמני.**
  - **כשפעולתה של המערכת האוטומטית לבלימה בנסיעה לאחור נפסקה באופן זמני.**
- **ההודעה/התראה אינה מוצגת במשך כ-8 שניות לאחר שמעבירים את מערכת ההצתה למצב ON.**

■ ביטול הפעולה של המערכת האוטומטית לבלימה בנסיעה לאחור

פעולתה של המערכת האוטומטית לבלימה בנסיעה לאחור יכולה להתבטל באופן אוטומטי כתוצאה מאחת מהפעולות הבאות:

- כשהרכב עצר כתוצאה מבלימה אוטומטית, לוחצים על דוושת הבלם.
- כשהרכב עצר כתוצאה מבלימה אוטומטית, לוחצים על דוושת ההאצה.
- כשממשיכים ללחוץ על דוושת ההאצה. (במקרה זה, ההאצה המוגבלת תבוטל והרכב ימשיך לנסוע לאחור.)
- כשמעבירים את ידית בורר ההילוכים ממצב R למצב אחר.

הערה

פעולת המערכת תבוטל אם העצם אינו מתגלה יותר.

■ הפעלה/ניתוק של המערכת האוטומטית לבלימה בנסיעה לאחור

כשידית בורר ההילוכים במצב R, אפשר לקבוע את התפקודים הבאים של המערכת האוטומטית לבלימה בנסיעה לאחור באמצעות הפעלה של צג השמע/ניווט:

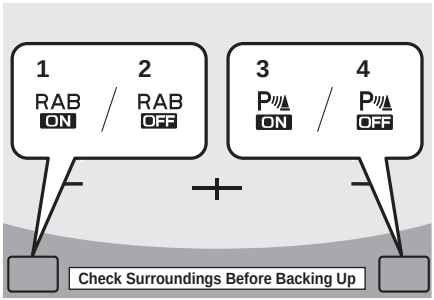

701831

1) לחצן ההפעלה (ON)של המערכת האוטומטית לבלימה בנסיעה לאחור
2) לחצן הניתוק (OFF) של המערכת האוטומטית לבלימה בנסיעה לאחור
3) לחצן ההפעלה (ON) של צליל האזהרה על גילוי עצם
4) לחצן הניתוק (OFF) של צליל האזהרה על גילוי עצם

כשמופיע הלחצן ON, הפריט הרלוונטי פעיל.

גע נגיעה ממושכת בלחצן ON כדי לנתק את הפריט.

כשהלחצן OFF מופיע, הפריט הרלוונטי מנותק.

גע נגיעה ממושכת בלחצן OFF כדי להפעיל את הפריט.

כשהמערכת האוטומטית לבלימה בנסיעה לאחור מנותקת, מאירה נורית החיווי הבאה.

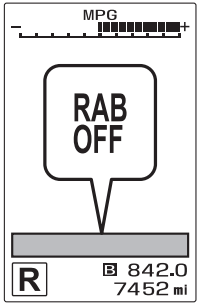

702064

נורית חיווי לניתוק של מערכת RAB: מאירה כשמנתקים את המערכת האוטומטית לבלימה בנסיעה לאחור.

נורית החיווי לניתוק של מערכת RAB כבית כשהמערכת האוטומטית לבלימה בנסיעה לאחור פעילה.

הערה

- **כשלא ניתן לשנות את הקביעה, לחצן ON/OFF יופיע בצבע אפור.**
- **לחצן ON/OFF עשוי להופיע בצבע אפור כשהתגלתה תקלה, למשל, במערכת האוטומטית**
- **לבלימה בנסיעה לאחור. במקרה זה, העבר את מערכת ההצתה למצב /LOCK OFF ולאחר מכן שוב למצב ON. אם לא ניתן לשנות את הקביעה גם לאחר שמערכת ההצתה הועברה פעם נוספת למצב ON, פנה למוסך. מומלץ לפנות למרכז שירות מורשה סובארו מטעם היבואן.**
- **הקביעה נשמרת ושוב חלה בפעם הבאה שבה מעבירים את ידית בורר ההילוכים למצב R.**

– הגדרות המערכת האוטומטית לבלימה בנסיעה לאחור: ברירת מחדל (קביעת ON)

– צליל האזהרה על גילוי עצם: אפשר לקבוע את ההגדרה בבחירה בצג שבלוח המחוונים (LCD צבעוני)

כמו כן, ניתן לשנות את ההגדרות הבאות באמצעות הצג שבלוח המחוונים (LCD צבעוני):

- עצמת הקול של צלילי האזהרה
- הפעלה/ניתוק של ההתראה הקולית של הסונאר

לפרטים, עיין בנושא "מסכי תפריטים" ☞ 185.

■ נורית אזהרה של מערכת RAB

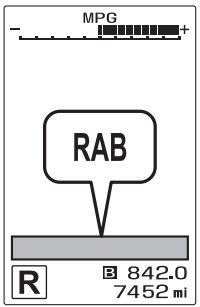

702065

במקרה של תקלה במערכת האוטומטית לבלימה בנסיעה לאחור, נורית החיווי שלעיל מאירה בלוח המחוונים. לקבלת פרטים, פנה למוסך. מומלץ לפנות למרכז שירות מורשה סובארו מטעם היבואן.

■ טיפול בחיישני הסונאר

4 חיישני הסונאר מותקנים בפגוש האחורי. כדי להבטיח את תקינות הפעולה של המערכת האוטומטית לבלימה בנסיעה לאחור, הקפד לשמור על אמצעי הזהירות הבאים.

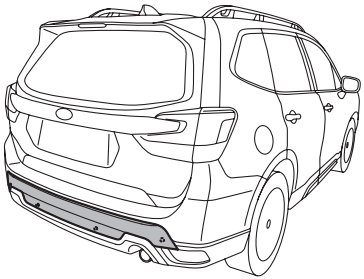
702092

- אסור להצמיד מדבקות או פריטים אחרים על חיישן הסונאר, או על פני השטח של הפגוש, סמוך לחיישני הסונאר.
- הקפד לשמור על הניקיון של פני השטח של הפגוש, סמוך לאזור שבו מותקנים חיישני הסונאר.
- אסור לבצע שינויים בפגוש האחורי.
- אסור לצבוע את הפגוש, סמוך לחיישני הסונאר.
- אסור לחבוט בחוזקה על הפגוש האחורי, סמוך לחיישני הסונאר. אם הכיוון של החיישן השתנה, עשויה להופיע תקלת מערכת, ובכלל זה חוסר יכולת לגלות עצמים בכיוון הנסיעה לאחור. אם הפגוש

האחורי ספג חבטה חזקה, פנה למוסך כדי שהמערכת תיבדק. מומלץ לפנות למרכז שירות מורשה סובארו מטעם היבואן.

- אסור לפרק את חיישני הסונאר.

הערה

אם יש צורך לתקן או להחליף את חיישני הסונאר, או אם יש צורך לתקן, לצבוע או להחליף את האזור שסביב חיישני הסונאר, יש לפנות למוסך. המחלקה הטכנית של היבואן ממליצה לפנות למרכז שירות מורשה סובארו מטעם היבואן לקבלת סיוע.

7-20. מערכת לניטור הנהג (אם קיימת)

המערכת לניטור הנהג מנטרת מקרים שבהם ייתכן כי הנהג אינו שם לב לנעשה בדרך מלפנים, וגם מזהה משתמשים ספציפיים.

המערכת מזהירה את הנהג מפני נמנום או נהיגה בחוסר תשומת לב, ויכולה לסייע לנהיגה בטוחה ונוחה באמצעות הפעלה אוטומטית של ההגדרות הבאות.

- תנוחת הישיבה שקבע הנהג
- הגדרות בקרת האקלים
- הגדרות לוח המחוונים
- הגדרות הצג הרב-תכליתי

לאחר שרושמים משתמש, מופעלות הגדרות שונות באופן אוטומטי כשהנהג נכנס לרכב.

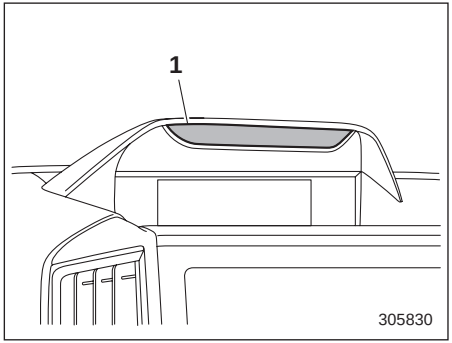

1) מצלמה

⚠ זהירות

- **בזמן הנהיגה, הקפד להשתמש במערכת בזהירות רבה**
  - **ביטחון יתר הנובע מהעובדה שנוהגים ברכב המצויד במערכת לניטור הנהג עלול להוביל בקלות לתאונה קשה.**
- **המערכת אינה יכולה לגלות אם הנהג חש מנומנם או אם הוא מתרכז בנהיגה בטוחה.**
- **המערכת אינה יכולה לקבוע אם הנהג ער או ישן, אם יכולות הנהיגה שלו נפגעו או אם הוא מתרכז בנהיגה בטוחה.**
- **בנסיבות מסוימות, ייתכן שהמערכת לא תהיה מסוגלת לגלות את מצב הנהג בצורה נכונה.**

הערה

- המצלמה לזיהוי הנהג אינה שומרת קובצי תמונה, אודיו או וידאו.
- המערכת לניטור הנהג עלולה שלא לפעול בצורה נכונה כשקרני השמש חודרות לרכב בדרכים הבאות.
  - תחת קרינה ישירה (או דרך החלון) של שמש על המצלמה לזיהוי המשתמש.
  - כשנוצרים צללים על פני הנהג כתוצאה מקרני השמש (או מקור אור אחר עם רכיב חזק של אינפרה-אדום).
  - כשיש שינויים רגעיים משמעותיים בעצמה של קרני השמש (או מקור אור כלשהו עם רכיב חזק של אינפרה-אדום) על פני הנהג.
- ייתכן שהמערכת לא תוכל לבצע גילוי נכון כשמכשיר הכולל מקור אור אינפרה-אדום (דוגמת מערכת לניטור הנהג המוצעת בשוק) מותקן בתא הנוסעים.
- המערכת לניטור הנהג עלולה שלא לפעול בצורה נכונה במקרים הבאים שבהם הנהג מרכיב משקפי ראייה או שמש.
  - כשהמשקפיים אינן מאפשרות מעבר קל של אור אינפרה-אדום.
  - כשיש השתקפויות חזקות של הסביבה בעדשות המשקפיים.
  - כשהעיניים מוסתרים מאחורי מסגרת המשקפיים והמצלמה לזיהוי המשתמש אינה יכולה לזהות את העיניים.
  - כשהאור מהמקור האינפרה-אדום (נורית LED) משתקף בעדשות המשקפיים.
  - כשלנהג יש רטייה על העין.
  - כשהנהג חובש כובע שמסתיר את העיניים.
- אם פריטים מסוימים מסתירים חלקים מפניו של הנהג, ייתכן שלא ניתן יהיה לגלות אם הוא מנומנם או נוהג בחוסר תשומת לב.
- לא ניתן לזהות את המשתמש בצורה נכונה אם העיניים, האף או הפה מוסתרים מאחורי מסכה, חמצוואר, משקפי שמש או פריט אחר.
- פעולתה של המערכת לניטור הנהג עלולה שלא להיות תקינה אם הגבות, העיניים, האף או הפנ מוסתרים על ידי פריט שנמצא בין פניו של הנהג לבין המערכת.
- אם גלגל ההגה מכוסה בכיסוי עבה, והגובה או המרחק של גלגל ההגה כוונו למצבים מסוימים, ייתכן שהכיסוי יסתיר את פני הנהג מהמערכת, ופעולתה של המערכת לניטור הנהג לא תהיה תקינה.
- אין להצמיד מדבקות כלשהן למצלמה לזיהוי המשתמש או למקור האור האינפרה-אדום (נורית LED). אם המצלמה לזיהוי המשתמש או מקור האור האינפרה-אדום (נורית LED) מכוסים בכיסוי כלשהו שמסתיר אותם, המערכת לא תוכל לנטר את הנהג בצורה נכונה.
- אם תולים אביזר כלשהו על המראה הפנימית, ייתכן שלא יתאפשר גילוי תקין.
- אין לגעת במצלמה לזיהוי המשתמש או במקור האור האינפרה-אדום (נורית LED) ישירות באצבעות. אם יש לכלוך או טביעות אצבע על חלקים אלה, המערכת לא תוכל לנטר את הנהג בצורה נכונה. אם יש לכלוך או טביעות אצבע על חלקים אלה, נגב אותם במטלית יבשה ורכב, או נגב בעדינות במטלית לחה שנסחטה היטב.
- אם פני השטח של המצלמה לזיהוי המשתמש או מקור האור האינפרה-אדום (נורית LED) נשרטו, ייתכן שלא יתאפשר גילוי תקין. היזהר שעצמים קשים לא יבואו במגע עם חלקים אלה.
- אם נוצר עיבוי על פני השטח של המצלמה לזיהוי המשתמש או מקור האור האינפרה-אדום (נורית LED), ייתכן שלא יתאפשר גילוי תקין. אם נוצר עיבוי על חלקים אלה, נגב אותם במטלית רכה ויבשה.
- במהלך רישום משתמש לזיהוי, יש להימנע ככל האפשר מלסגור את העיניים.
- אם שיעור ההצלחה בזיהוי המשתמש נמוך, ייתכן שרישום המשתמש לא היה תקין. מחק את הנתונים שנרשמו ובצע את הרישום מחדש.

- אם הנהג נוהג לעתים קרובות עם משקפיים וגם עם עדשות מגע, מומלץ לבצע רישום כפול - פעם אחת עם משקפיים ופעם שנייה עם עדשות מגע.
- זיהוי המשתמש מתחיל מיד לאחר שנכנסים לרכב, אך אם המשתמש מפנה את מבטו כלפי מטה או מביט במראה החיצונית במשך פרק זמן ארוך, ייתכן שהמשתמש לא יזוהה.
- אם רושמים תאומים, או שני אנשים אחרים בעל תווי פנים דומים, ייתכן שיזוהה האדם הלא נכון, ולא זה שנכנס לרכב.
- אם האדם שבמושב הנוסע רוכן כלפי מושב הנהג, או במקרים שבהם מתגלים פנים של שני אנשים סמוך למושב הנהג, פעולתה של המערכת עלולה שלא להיות תקינה.
- במקרים מסוימים, למשל כשהמשתמש מביט כלפי מטה, לעבר המחוונים או המסך של מערכת הניווט, המערכת עשויה לקבוע שעיני הנהג עצומות בזמן הנהיגה, למרות שהן פקוחות. במקרים אלה, ייתכן שיושמע צליל ההתראה לנמנום בזמן הנהיגה, או שפעולתה של המערכת לא תהיה תקינה בהיבטים אחרים.
- אם העיניים מצטמצמות עקב צחוק או סנוור ממקור אור חיצוני, המערכת עלולה לקבוע שהעיניים עצומות וייתכן שיושמע צליל ההתראה לנמנום בזמן הנהיגה, או שפעולתה של המערכת לא תהיה תקינה בהיבטים אחרים.
- מצבי ההתראה על נמנום בנהיגה או הירדמות מזוהים על פי משך הזמן ואחוז הזמן שבו העיניים עצומות. צליל ההתראה לנמנום בזמן הנהיגה אינו מושמע מיד כשהנהג חש מנומנם או מפהק.
- גם אם הנהג אינו חש שהוא עומד להירדם, אם עיניו נעצמות או אם הוא ממצמץ לעתים תכופות, ייתכן שיושמע צליל ההתראה לנמנום בזמן הנהיגה.
- ייתכן שצליל ההתראה לנהיגה בחוסר תשומת לב יושמע כשהנהג רוכן קדימה או מוציא את ראשו מהחלון בזמן הנהיגה.
- צליל ההתראה לנהיגה בחוסר תשומת לב לא יושמע כשהרכב עוצר או נוסע לאט, גם אם הנהג אינו מביט היישר קדימה.
- המערכת לניטור הנהג אוספת ושומרת נתונים על מאפייני הפנים של הנהגים. נתוני זיהוי הפנים מאוחסנים באופן מקומי ואינם נשלחים או מועברים מהרכב. הם אינם משודרים לחברת סובארו או לגורם אחר כלשהו, ואינם נשמרים על ידי חברת סובארו או גורם אחר כלשהו. אפשר להשבית את המערכת לניטור הנהג ולמחוק את כל נתוני הנהג שנשמרו לפי ההוראות שלהלן. כשמשביתים את המערכת לניטור הנהג, היא אינה יכולה לספק את תפקודי הבטיחות והנוחות שלה.

התפקודים הזמינים משתנים בהתאם להגדרות של המערכת לניטור הנהג ולהגדרות התפקוד לזיהוי המשתמש.

התפקודים הזמינים

			מערכת לניטור הנהג*1	
			ON	OFF
תפקוד זיהוי המשתמש*2	ON	התראה על נמנום/ חוסר תשומת לב בנהיגה	זמינה	לא זמינה
		תפקוד זיהוי המשתמש	זמין	לא זמין
	OFF	התראה על נמנום/ חוסר תשומת לב בנהיגה	זמינה	לא זמינה
		תפקוד זיהוי המשתמש	זמין	לא זמין

הפריטים הזמינים במסגרת התפקוד

			מערכת לניטור הנהג*1	
			ON	OFF
תפקוד זיהוי המשתמש*2	ON	רישום משתמש	זמין	לא זמין
		מחיקת משתמש	זמינה	לא זמינה
		מחיקת כל המשתמשים	זמינה	לא זמינה
		עדכון הגדרות המשתמש	זמין	לא זמין
		מחיקת תנוחת הנהיגה	זמינה	לא זמינה
	OFF	רישום משתמש	לא זמין	לא זמין
		מחיקת משתמש	זמינה	לא זמינה
		מחיקת כל המשתמשים	זמינה	לא זמינה
		עדכון הגדרות המשתמש	לא זמין	לא זמין
		מחיקת תנוחת הנהיגה	לא זמינה	לא זמינה

*1: אפשר להפעיל את המערכת או לנתק אותה בעזרת מתג הניתוק של המערכת לניטור הנהג. עיין בנושא "מתג הניתוק של המערכת לניטור הנהג" ☜ 352.

*2: אפשר להפעיל את התפקוד או לנתק אותו בעזרת הגדרות ההתאמה האישית שבצג הרב-תכליתי. עיין בנושא "הגדרות זיהוי המשתמש" ☜ 210.

כשהמשתמש רשום, התפקודים הזמינים שונים מאשר כשהוא לא רשום.

התפקודים הזמינים

	המשתמש רשום.	המשתמש אינו רשום.
תפקוד זיהוי המשתמש	זמין	לא זמין

■ תפקוד זיהוי המשתמש

⚠ אזהרה

יש לבצע את הרישום, ההפעלה או המחיקה של מצבי הכוונון של המושב והמראות החיצוניות לפני תחילת הנסיעה. אם הרישום, ההפעלה או המחיקה יבוצעו במהלך הנהיגה, קיימת סכנה של תאונה.

לאחר שרושמים משתמש, אפשר להפעיל את ההגדרות הבאות.

▼ התאמה אישית של תנוחת הנהיגה

- מצבי הכוונון של המושב והמראות החיצוניות הפעלת מצבי הכוונון של המושב והמראות החיצוניות כפי שנרשמו.
- הטיית המראות לנסיעה לאחור

הפעלת זוויות ההטייה של המראות החיצוניות כפי שנרשמו לנסיעה לאחור.

▼ התאמה אישית של לוח המחוונים

- המסך הבסיסי של הצג שבלוח המחוונים

הצגת המסך שהמשתמש בחר בפעם האחרונה שבה יצא מהרכב.

- מסך צריכת דלק

הצגה של צריכת הדלק הממוצעת בנסיעה האחרונה של המשתמש.

▼ התאמה אישית של הצג הרב-תכליתי

- המסך הבסיסי של הצג הרב-תכליתי

הצגת המסך שהמשתמש בחר בפעם האחרונה שבה יצא מהרכב.

- מסך צריכת דלק

הצגה של צריכת הדלק הממוצעת בנסיעה האחרונה של המשתמש.

- התאמה אישית מקושרת לתפקוד זיהוי המשתמש

תפריט	פריט	
Time/Date (שעה/תאריך)	Birthday (יום הולדת)	
	Anniversary (יום שנה)	
Display/Beep (תצוגה/צלילים)	Screen off	
	Favorite (מועדפים)	
	Bypass Screen (דילוג על מסכים)	Birthday Reminder (תזכורת ליום הולדת)
		Anniversary Reminder (תזכורת ליום שנה)
	Beep (צלילים)	
Climate Control (בקרת אקלים)	Mode Setting (קביעת מצב)	
	Occupant Detection (חישת תפוסה)	

▼ התאמה אישית של מיזוג האוויר

- הגדרות מיזוג האוויר

הפעלת הטמפרטורה שנקבעה במערכת מיזוג האוויר, מצב פתחי האוורור והגדרות נוספות שבחר המשתמש בפעם האחרונה שיצא מהרכב.

הערה

כשמשתמש מזוהה יוצא מהרכב ומיזוג האוויר נקבע למצב של קירור מרבי או חימום מרבי, נשמרת ההגדרה שנקבעה לפני הקירור המרבי או החימום המרבי.

▼ הפעלה/ניתוק של המערכת לניטור הנהג

הפעלת המצב שבחר המשתמש ביחס למערכת לניטור הנהג בפעם האחרונה שיצא מהרכב - פעילה או מנותקת.

▼ שינוי ההגדרות של ההתאמה האישית

הפריט		
התאמה אישית של תנוחת הנהיגה	מצבי הכוונון של המושב והמראות החיצוניות	אפשר לשנות את הקביעה באמצעות תפקוד ההתאמה האישית של הצג שבלוח המחוונים. עיין בנושא "מסכי תפריטים" ☜ 185.
	זוויות ההטייה של המראות החיצוניות לנסיעה לאחור	
התאמה אישית של לוח המחוונים*	המסך הבסיסי של הצג שבלוח המחוונים	אם בוחרים בתפקוד ההתאמה האישית של המסך המקושרת למשתמש המסונכרן ומשנים את ההגדרה, היא נשמרת באופן אוטומטי.
התאמה אישית של הצג הרב-תכליתי*	המסך הבסיסי של הצג הרב-תכליתי	
	תפקוד ההתאמה האישית המקושרת למשתמש המסונכרן	
התאמה אישית של בקרת האקלים*	הגדרות בקרת האקלים	
הפעלה/ניתוק של המערכת לניטור הנהג		

*: כשהמערכת לניטור הנהג מנותקת, המערכת לניטור הנהג ממשיכה לשמור את התנאים המיידיים ששררו לפני שהמערכת נותקה, גם אם המסך וההגדרות שנבחרו השתנו.

■ התראה על נמנום/חוסר תשומת לב בנהיגה

בזמן הנהיגה, המערכת לניטור הנהג מנטרת מקרים שבהם ייתכן כי הנהג לא מרוכז או מנמנם, ומתריעה על כך בפני הנהג.

כשמופעלת התראה על נמנום/חוסר תשומת לב בנהיגה, מושמע צליל ומתפרצת הודעה.

הערה

- **ההתראה על נמנום/חוסר תשומת לב בנהיגה מופעלת בכל המצבים של התפקוד לזיהוי המשתמש.**
- **ההתראה על חוסר תשומת לב בנהיגה אינה מופעלת כשמפעילים את מאותת הפנייה, או כשידית בורר ההילוכים במצב R.**
- **כשמופיע חיווי הניתוק של הבלימה טרום-התנגשות בצג שבלוח המחוונים, ההתראה על חוסר תשומת לב בנהיגה מופעלת בזמן הרגיל גם אם מתגלים רכב או מכשול מלפנים. לפרטים על מערכת EyeSight, עיין בנספח למדריך לנהג העוסק במערכת EyeSight.**

▼ התראה על חוסר תשומת לב בנהיגה

Keep Eyes on Road

702304

כשהמערכת קובעת כי ייתכן שהנהג אינו מרוכז בנהיגה, היא מתריעה על כך בפני הנהג.

כשמופעלת התראה על חוסר תשומת לב בנהיגה, מושמע צליל ומתפרצת הודעה בצג שבלוח המחוונים.

כשמערכת EyeSight מגלה רכב או מכשול מלפנים, היישר לפני הרכב, ייתכן שההתראה על חוסר תשומת לב בנהיגה תוצג במועד מוקדם מהרגיל. עיין בנספח למדריך לנהג העוסק במערכת EyeSight.

▼ התראה על נמנום בנהיגה

אפשרות של נמנום מתגלה לפי כמות הפעמים שבהן הנהג עוצם עיניים, ומופקת התראה לנהג. כשמופעלת התראה על נמנום בנהיגה, מושמע צליל ומתפרצת הודעה.

	צג בלוח המחוונים	צג רב-תכליתי	צליל התראה
נמנום בנהיגה	Stay Alert!	Stay Alert!	שני צלילים (מושמע עד שעיני הנהג נפקחות.)
נמנום כבד			חמישה צלילים
נמנום קל	Take a Break!	—	צליל אחד
לא מנומנם	—	—	—

■ חיווי/אזהרה של המערכת לניטור הנהג

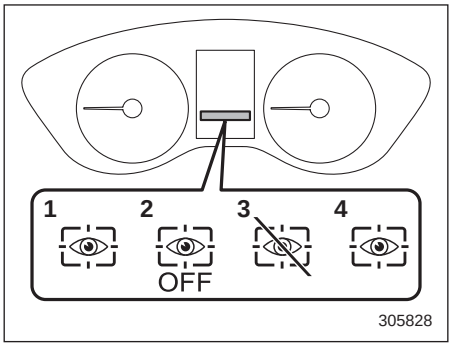

1) נורית חיווי פעולה של המערכת לניטור הנהג (ירוקה)
2) נורית חיווי לניתוק של המערכת לניטור הנהג
3) נורית חיווי להפסקה זמנית של הפעולה של המערכת לניטור הנהג
4) נורית אזהרה של המערכת לניטור הנהג (צהובה)

החיווי/האזהרה של המערכת לניטור הנהג מציינים את מצב המערכת לניטור הנהג בצג שבלוח המחוונים.

הערה

כשמופיעים חיווי הניתוק של המערכת לניטור הנהג, החיווי להפסקה זמנית של הפעולה של המערכת לניטור הנהג או האזהרה של המערכת לניטור הנהג, לא ניתן להשתמש במערכת לניטור הנהג. כמו כן, לא ניתן לבחור בפריטים הבאים.

- **רישום משתמש**
- **מחיקת משתמש**
- **מחיקת כל המשתמשים**
- **עדכון הגדרות המשתמש**
- **מחיקת תנוחת הנהיגה**
- **כינוס אוטומטי של המושב בכניסה**

▼ **נורית חיווי פעולה של המערכת לניטור הנהג (ירוקה)**

חיווי זה מופיע כשהמערכת לניטור הנהג פעילה.

▼ **נורית חיווי לניתוק של המערכת לניטור הנהג**

נורית חיווי זו מאירה כשהמשתמש לחץ על מתג הניתוק של המערכת לניטור הנהג והמערכת לניטור הנהג אינה פועלת.

▼ **נורית חיווי להפסקה זמנית של הפעולה של המערכת לניטור הנהג**

חיווי זה מופיע כשפעולתה של המערכת לניטור הנהג הופסקה באופן זמני.

הערה

פעולתה של המערכת לניטור הנהג נפסקת באופן זמני בנסיבות הבאות.

- **כשהטמפרטורה של היחידה הראשית של המערכת לניטור הנהג גבוהה או נמוכה.**
- **כשהמערכת לניטור הנהג אינה יכולה לנטר את תנועות העיניים של הנהג.**
- **כשהמערכת לניטור הנהג אינה יכולה לנטר את הגבות, העיניים, האף או הפה של הנהג.**
- **כשהמצלמה ומקור האור האינפרה-אדום (נורית LED) מכוסים והמערכת לניטור הנהג אינה יכולה לנטר את הנהג בצורה נכונה.**

▼ **נורית האזהרה של המערכת לניטור הנהג (צהובה)**

אזהרה זו מופיעה כשאירעה בעיה במערכת לניטור הנהג. פנה למוסך כדי שהמערכת תיבדק. מומלץ לפנות למרכז שירות מורשה סובארו מטעם היבואן.

■ שימוש במערכת לניטור הנהג

▼ **זיהוי המשתמש**

כשרשום משתמש בתפקוד לזיהוי המשתמש, המערכת לניטור הנהג פועלת באופן הבא.

702268

1. כשפותחים את הדלת ומערכת ההצתה במצב OFF, מופיע המסך של זיהוי המשתמש והמערכת לניטור המשתמש מתחילה בזיהוי המשתמש.

ייתכן שהמסך של זיהוי המשתמש לא יופיע כשפותחים את הדלת במספר מקרים, למשל כשחלף רק זמן קצר מאז שמערכת ההצתה הועברה למצב OFF. במקרים אלה, זיהוי המשתמש מתחיל כשסוגרים את הדלת, אך המסך של זיהוי המשתמש אינו מופיע.

2. שב במושב הנהג והבט קדימה במשך מספר רגעים.
3. לאחר שיושלם זיהוי המשתמש, מסך קבלת הפנים מופיע בצג הרב-תכליתי.

בשלב זה יותאמו למידע של המשתמש מצבי הכוונון של המושב והמראות החיצוניות, ההגדרות של מיזוג האוויר, המסך הבסיסי של הצג שבלוח המחוונים, המסך הבסיסי של הצג הרב-תכליתי וההגדרות המותאמות אישית.

הערה

- **בעקבות לחיצה על מתג ההפעלה של הצג הרב-תכליתי, מבוטל המסך של זיהוי המשתמש, אך זיהוי המשתמש נמשך.**
- **אם ידית בורר ההילוכים אינה במצב P, מצבי הכוונון של המושב לא ישתנו גם אם זיהוי המשתמש הושלם.**
- **אם זיהוי המשתמש נכשל, בצע את הזיהוי פעם נוספת לפי ההוראות שמופיעות בנושא "אם המשתמש לא זוהה"** ☜ 351.
- **זיהוי המשתמש אינו מבוצע בזמן הנהיגה.**
- **אם המושב או המראות החיצוניות נמצאים בתנועה בזמן שזיהוי המשתמש הושלם, לא ניתן להפעיל את מצבי הכוונון של המושב, המראות החיצוניות וזווית ההטייה של המראות החיצוניות בנסיעה לאחור.**
- **אם מבצעים אחת מהפעולות הבאות בזמן שמופעלים מצבי הכוונון של המושב והמראות החיצוניות, הפעלת מצבי הכוונון של המושב והמראות החיצוניות מבוטלת.**
  - **מפעילים את מתג הכוונון החשמלי של המושב.**
  - **מפעילים את מתג הכוונון של המראות החיצוניות.**
  - **לוחצים על מתג SET.**
  - **לוחצים על הלחצן 1 או על הלחצן 2.**
  - **מעבירים את ידית בורר ההילוכים למצב כלשהו מלבד P.**

▼ **אם המשתמש לא זוהה**

במקרה הבא, לא ניתן לזהות את המשתמש וההודעה User recognition stopped (זיהוי המשתמש נפסק) עשויה להופיע.

- כשעצם כלשהו מסתיר את המצלמה

הסר את העצם המסתיר ובצע את הנוהל המתאים כדי לשוב ולבצע את זיהוי המשתמש.

עיין בנושא "חזרה על סריקת פנים" ☜ 205.

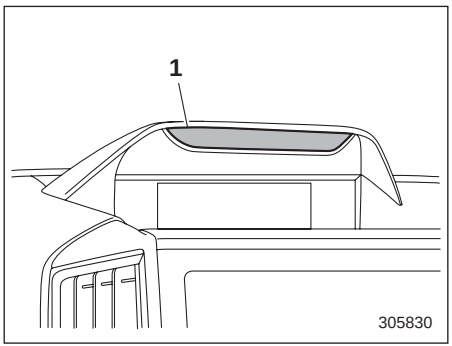

1) מצלמה

הערה

- **ייתכן שזיהוי המשתמש לא יהיה אפשרי אם יש לכלוך או טביעות אצבעות על המצלמה לזיהוי המשתמש. לניקוי, נגב במטלית רכה, או נקה בעדינות במטלית לחה שנסחטה היטב.**
- **כשהתפקוד של סנכרון המשתמש מנותק, לא ניתן לחזור באופן ידני על סריקת הפנים.**

■ רישום ומחיקה של משתמש

אפשר לרשום משתמש במערכת לניטור הנהג, ואפשר למחוק משתמשים רשומים. לפרטים על נהלי הרישום והמחיקה, עיין בנושא "הגדרות המערכת לניטור הנהג" ☜ 205.

הערה

- **כשמופיעים חיווי הניתוק של המערכת לניטור הנהג, החיווי להפסקה זמנית של הפעולה של המערכת לניטור הנהג או האזהרה של המערכת לניטור הנהג, לא ניתן לבחור בפריטים הבאים.**
  - **רישום משתמש**
  - **מחיקת משתמש**
  - **מחיקת כל המשתמשים**
- **אפשר למחוק את המידע של המשתמש באמצעות איפוס של הצג הרב-תכליתי וחזרה להגדרות ברירת המחדל שנקבעו במפעל. כשמאפסים את ההגדרות וחוזרים לברירות המחדל שנקבעו במפעל, כל המידע של המשתמש נמחק. אפשר לאפס את ההגדרות ולחזור לברירות המחדל שנקבעו במפעל כשהמערכת לניטור המשתמש מנותקת.**

■ רישום ומחיקה של מצבי הכוונון האישיים של הנהג

כשרושמים משתמש, נרשמים בו-זמנית מצבי הכוונון של המושב והמראות החיצוניות וזוויות ההטייה של המראות החיצוניות לנסיעה לאחור. כדי לשנות את הקביעות של מצבי הכוונון של המושב והמראות החיצוניות וזוויות ההטייה של המראות החיצוניות לנסיעה לאחור, עיין בנושא "הגדרות המערכת לניטור הנהג" ☜ 205.

הערה

- **כשהגדרת זיהוי המשתמש היא OFF, או כשמופיעים חיווי הניתוק של המערכת לניטור הנהג, החיווי להפסקה זמנית של הפעולה של המערכת לניטור הנהג או האזהרה של המערכת לניטור הנהג, לא ניתן לבחור בפריטים הבאים.**
  - **עדכון הגדרות המשתמש**
  - **מחיקת תנוחת הנהיגה**
- **ניתן לרשום או למחוק את תנוחת הנהיגה רק כשהמשתמש הרשום יושב במושב הנהג וזיהוי המשתמש הושלם.**

■ הגדרות פעולה/ניתוק של המערכת לניטור הנהג

הערה

- **כשהרכב במצב נייח ופותחים ואחר כך סוגרים את דלת הנהג, מופעלת המערכת לניטור הנהג בכל המצבים של מערכת ההצתה.**
- **לאחר שמנתקים את המערכת לניטור הנהג, אם המערכת לניטור הנהג הופעלה כשדלת הנהג פתוחה, ייתכן שזיהוי המשתמש לא יבוצע בצורה נכונה.**
- **אם מנתקים את המערכת לניטור הנהג לאחר שזיהוי המשתמש הושלם, התפקוד של זיהוי המשתמש שומר את ההגדרה שנקבעה ביחס למערכת לניטור הנהג - פעילה או מנותקת.**

▼ מתג הניתוק של המערכת לניטור הנהג

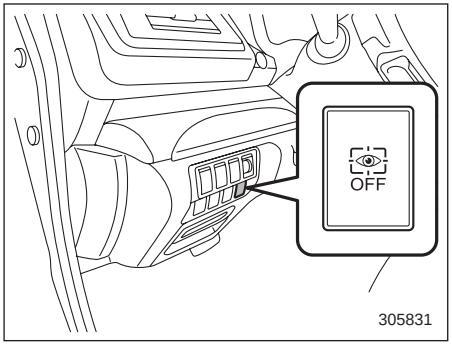

בעקבות לחיצה על מתג הניתוק של המערכת לניטור הנהג, המערכת לניטור הנהג מנותקת. כשהמערכת לניטור הנהג מנותקת, חיווי הניתוק של המערכת לניטור הנהג מופיע בצג שבלוח המחוונים. כדי להפעיל את המערכת לניטור הנהג, לחץ לחיצה נוספת על מתג הניתוק של המערכת לניטור הנהג.

▼ ההגדרות של זיהוי המשתמש

אפשר להפעיל או לנתק את התפקוד של זיהוי המשתמש במערכת לניטור הנהג. לפרטים על נוהל הקביעה, עיין בנושא "הגדרות המערכת לניטור הנהג" ☜ 205.

הערה

- **לא ניתן לשנות את קביעת התפקוד לזיהוי המשתמש ביחס לכל משתמש בנפרד.**
- **הגדרת ברירת המחדל של התפקוד לזיהוי המשתמש היא ON.**
- **כשמנתקים את התפקוד לזיהוי המשתמש (מצב OFF), לא ניתן לבחור בפריטים הבאים.**
  - **חזרה על זיהוי פנים**
  - **רישום משתמש**
  - **עדכון הגדרות המשתמש**
  - **מחיקת תנוחת הנהיגה**

▼ כינוס אוטומטי של המושב בכניסה

אפשר להפעיל או לנתק את התפקוד שמזיז אחורה את מושב הנהג כשפותחים את הדלת כדי להקל על הכניסה. עיין בנושא "הגדרות המערכת לניטור הנהג" ☜ 205.

הערה

- **גם כשהתפקוד לכינוס אוטומטי של המושב בכניסה פעיל, הכינוס האוטומטי של המושב מנותק באופן אוטומטי כשהתפקוד של זיהוי המשתמש מנותק (OFF).**
- **כשמופיעים חיווי הניתוק של המערכת לניטור הנהג, החיווי להפסקה זמנית של הפעולה של המערכת לניטור הנהג או האזהרה של המערכת לניטור הנהג,**

לא ניתן לבחור בכינוס האוטומטי של המושב בכניסה.

■ אישור המערכת לניטור הנהג (בדגמים בעלי מפרט אמריקני)

⚠ זהירות

אזהרת FCC

שינויים או שיפורים שלא אושרו במפורש על ידי הגורם האחראי לתאימות עלולים לגרום לשלילת האישור שניתן למשתמש להפעיל את הציוד.

הערה

התקן זה עומד בדרישות של חלק 15 לכללי FCC. ההפעלה תלויה בשני התנאים הבאים: (1) אסור להתקן לגרום להפרעה מזיקה, ו-(2), התקן זה חייב לספוג כל הפרעה שתיקלט, כולל הפרעה שעלולה לגרום להפעלה לא רצויה.

– בדגמים בעלי מפרט קנדי

מערכת זו עומדת בכל הדרישות של תקן RSS של התעשייה הקנדית. ההפעלה תלויה בשני התנאים הבאים: (1) אסור להתקן לגרום להפרעה מזיקה, ו-(2), התקן זה חייב לספוג כל הפרעה שתיקלט, כולל הפרעה שעלולה לגרום להפעלה לא רצויה.

8-1. הרצת רכב חדש – 1,600 הק"מ הראשונים 356
8-2. עצות לחיסכון בדלק 356
8-3. גזי הפליטה של המנוע (פחמן חד-חמצני) 356
8-4. ממיר קטליטי 357
8-5. ביקורות תקופתיות 358
8-6. נהיגה בארצות זרות 358
8-7. נהיגה ברכב בעל הנעה לכל הגלגלים (AWD) 358
8-8. נהיגה בכביש ובשטח 360
8-9. נהיגה בחורף 362
הפעלת הרכב במזג אוויר קר 362
נהיגה בתנאי שלג וקרח 363
הגנה מפני שיתוך (קורוזיה) 364
צמיגי שלג 364
שרשרות שלג 365
נדנוד הרכב 365
8-10. העמסת הרכב 366
כושר נשיאת המשקל של הרכב 366
GVWR ו-GAWR (המשקל הכולל המרבי המותר
של הרכב והמשקל הכולל המרבי המותר על הסרן) 367
מסילות לגגון מטען (אם קיימות) 368
8-11. גרירת גרור 369
אחריות ותחזוקה 369
ערכי עומס מרביים 369
ווי גרירה 372
כשאין גוררים גרור 373
ריתום גרור 373
המלצות לגרירת גרור 375

8-1 הרצת רכב חדש – 1,600 הק"מ הראשונים

ביצועי הרכב ואורך חייו ייקבעו במידה רבה על-ידי אופן הנהיגה והטיפול בו בהיותו חדש. פעל על פי ההוראות להלן במהלך 1,600 הק"מ הראשונים:

- אין להאיץ את המנוע ואסור להניח לו לפעול במהירות גבוהה מ-4,000 סל"ד, אלא במקרה חירום.
- הימנע מנסיעה בסיבובי מנוע קבועים או ממהירות נסיעה קבועה, מהירה או אטית.
- הימנע מזינוקים פתאומיים בהתחלת הנסיעה או מהאצות חדות, פרט למקרי חירום.
- הימנע מבלימות חזקות, פרט למקרי חירום.

הוראות ההרצה שפורטו לעיל ישימות גם עבור מנוע שעבר שיפוץ, מנוע שהותקן מחדש, או לאחר החלפה של רפידות בלמים.

8-2. עצות לחיסכון בדלק

ההצעות שלהלן יסייעו לך לחסוך בדלק:

- בחר את ההילוך המתאים ביותר למהירות בה הנך נוסע ולתנאי הדרך.
- הימנע מהאצות או האטות פתאומיות. הקפד להאיץ בצורה מתונה, עד שתגיע למהירות הרצויה. ואז, השתדל להישאר במהירות זו לאורך זמן ככל האפשר.
- הימנע מ"פמפום" דוושת ההאצה והימנע מהאצת המנוע.
- הימנע מהפעלת מנוע בסרק שלא לצורך.
- הקפד לשמור על תיאום מנוע תקין.
- שמור על לחץ אוויר נכון בצמיגים, כמצוין על תווית הלחצים אשר מותקנת מתחת למנעול הדלת, בצד הנהג. לחץ אוויר נמוך יגביר את שחיקת הצמיגים ואת צריכת הדלק.
- השתמש במזגן האוויר רק בשעת הצורך.
- שמור על יישור הגלגלים הקדמיים והאחוריים.
- הימנע מנשיאת מטען מיותר ברכב.

8-3. גזי הפליטה של המנוע (פחמן חד-חמצני)

⚠ אזהרה

- **אסור בהחלט לשאוף את גזי הפליטה של המנוע. גזים אלה מכילים פחמן חד-חמצני (CO) שהינו גז חסר צבע וחסר ריח, המסוכן עד כדי גרימת מוות כאשר נשאף.**
- **הקפד לשמור על מערכת פליטה מתוחזקת כיאות, על מנת למנוע כניסת גזי פליטה אל תא הנוסעים.**
- **לעולם אל תפעיל את המנוע בתוך מקום סגור, כגון מוסך, פרט לזמן הקצר הדרוש על מנת להיכנס לתוכו או לצאת ממנו עם הרכב.**
- **הימנע מישיבה ברכב חונה לזמן ממושך עם מנוע פועל. אם אין להימנע מכך, השתמש במניפת האוורור על מנת להזרים אוויר טרי לתוך הרכב.**
- **הקפד לשמור על סבכת כניסת האוויר הקדמית נקייה משלג, עלים, לכלוך או גופים זרים על מנת לאפשר פעולה תקינה של מערכת האוורור.**
- **אם אתה חושד שגזי פליטה נכנסים לתוך הרכב, יש לבדוק ולתקן זאת בהקדם האפשרי. אם אתה חייב לנהוג במצב זה, עשה זאת כאשר כל החלונות פתוחים לגמרי.**

- **הקפד שהדלת האחורית המתרוממת תהיה סגורה במהלך הנסיעה, על מנת למנוע חדירה של גזי פליטה אל תא הנוסעים.**

הערה

עקב התרחבות והתכווצות מתכות מהן בנויה מערכת הפליטה, ייתכן שיישמעו רעשים ממערכת הפליטה למשך זמן קצר לאחר כיבוי המנוע. רעשים אלה נחשבים לנורמליים.

8-4. ממיר קטליטי

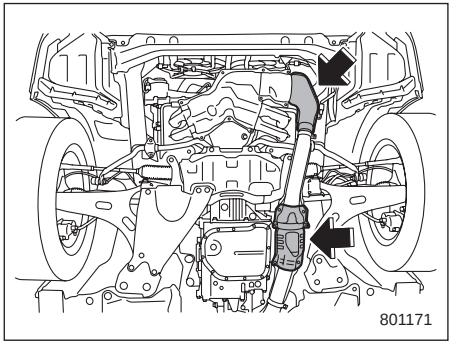

הממיר הקטליטי מותקן במערכת הפליטה. הוא משמש כזרז (קטליזטור) להפחתת כמות גזי HC, CO ו-NOx שבגזי הפליטה, על מנת להשיג גזי פליטה נקיים יותר.

על מנת למנוע נזק לממיר הקטליטי:

- השתמש רק בדלק נטול-עופרת. גם כמות קטנה של דלק המכיל עופרת תגרום נזק לממיר הקטליטי.
- אסור בהחלט להתניע את הרכב בדחיפה או במשיכה.
- הימנע מהאצת המנוע למהירויות גבוהות מאוד.
- אסור בהחלט להעביר את מערכת ההצתה למצב OFF כאשר הרכב נמצא בתנועה.
- שמור על מנוע מתואם. אם תבחין בפעולה "משובשת" של המנוע (החטאת בעירה, אש חוזרת או בעירה לא מושלמת), הבא את רכבך לבדיקה ותיקון במוסך. מומלץ לפנות למרכז שירות מורשה סובארו מטעם היבואן.
- אין לצפות את מגן החום של הממיר הקטליטי ואת מערכת הפליטה בשכבת מגן תחתונה או בטיפול למניעת חלודה.
- אין לנסוע ברכב כשכמות הדלק במיכל נמוכה מאוד.

⚠ אזהרה

- **הימנע מסיכוני אש. אל תסיע או תחנה את הרכב ליד חומרים דליקים (כגון עשב, נייר, סמרטוטים או עלים), מכיוון שהממיר הקטליטי פועל בטמפרטורות גבוהות מאוד.**
- **הרחק בני אדם וחומרים דליקים מצינור הפליטה כאשר המנוע פועל. גזי הפליטה חמים מאוד.**

8-5. ביקורות תקופתיות

על מנת לשמור על רכבך במצב תחזוקה מיטבי בכל עת, הקפד לבצע את פעולות התחזוקה והשירות הרשומות בתכנית התחזוקה המפורטת בעמודים 411 עד 414 על פי מרווחי הזמן או מרחקי הנסיעה הנקובים.

8-6. נהיגה בארצות זרות

אם הנך מתכוון להשתמש ברכבך במדינה אחרת:

- ודא כי ניתן להשיג את הדלק הדרוש לרכב. עיין בנושא "דרישות דלק" ☜ 273.
- הקפד למלא אחר כל ההוראות והדרישות הנהוגות בכל מדינה בה אתה נוהג.

8-7. נהיגה ברכב בעל הנעה לכל הגלגלים (AWD)

⚠ אזהרה

- **שמור תמיד על מהירות נהיגה בטיחותית על פי תנאי הדרך ומזג האוויר, על מנת למנוע תאונה תוך פניות חדות, בלימה פתאומית או תנאי נסיעה דומים.**
- **עליך להקפיד תמיד על נהיגה זהירה – ביטחון מופרז המסתמך על הימצאות מערכת הנעה לכל הגלגלים ברכב עלול בקלות לגרום לתאונה חמורה.**
- **כשמחליפים או מתקינים צמיגים, צריכים כל ארבעת הצמיגים להיות זהים מההיבטים הבאים:**
  (א) מידה
  (ב) היקף
  (ג) סמל מהירות
  (ד) אינדקס עומס
  (ה) מבנה
  (ו) יצרן
  (ז) מותג (דוגמת המדרך)
  (ח) שיעור השחיקה

ביחס להיבטים (א) עד (ד), חייבים לפעול על פי המפרט שמודפס בתווית הצמיגים. תווית זו ממוקמת על עמוד הדלת בצד הנהג.
אם היבטים (א) עד (ח) אינם זהים בכל ארבעת הצמיגים, עלול להיגרם נזק מכני חמור למערכת ההינע של הרכב, וכתוצאה מכך ייפגעו:
- נוחות הנסיעה
- ההתנהגות
- הבלימה
- כיול מד-המהירות/מרחק
- המרווח בין המרכב לצמיגים
עלולה גם להיווצר סכנה של אבדן שליטה ברכב ותאונה.

⚠ זהירות

אם נעשה שימוש בגלגל חילוף זמני להחלפת צמיג שיצא ממנו האוויר, חובה להשתמש בגלגל החילופי המקורי שמאוחסן ברכב. השימוש בגלגל בעל גודל אחר עלול לגרום נזק מכני חמור למערכת ההינע של הרכב.

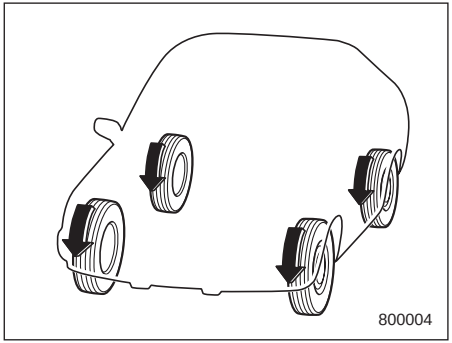

ההנעה לכל הגלגלים (AWD) מעבירה את כוח המנוע לכל ארבעת גלגלי הרכב. דגמי AWD מעניקים אחיזה טובה יותר בשעת נהיגה בדרכים חלקלקות, רטובות או מכוסות שלג, או בשעת יציאה מבוץ, חול או עפר. הודות לחלוקת הכוח בין הגלגלים הקדמיים והאחוריים, מערכת ההנעה לכל הגלגלים של סובארו מספקת גם אחיזה טובה יותר בהאצה, וכוח בלימה רב יותר של המנוע בהאטה.

לפיכך, התנהגות הרכב של סובארו, בעל ההנעה לכל הגלגלים, עשויה להיות שונה מזו של רכב רגיל, בעל הנעה לשני גלגלים, ויש כמה תכונות ייחודיות לכלי רכב בעלי הנעה לכל הגלגלים. מטעמי בטיחות, וכן על מנת למנוע גרימת נזק למערכת ההנעה לכל הגלגלים, אנא הקפד לפעול לפי העצות הבאות.

- בשעת נסיעה בכבישים תלולים או בתנאי שלג או החלקה, הביצועים של רכב AWD טובים יותר משל רכב רגיל בעל הנעה לשני גלגלים. מאידך, קיימים רק הבדלים קטנים בפניות חדות או בבלימה פתאומית. לכן, בשעת ירידה במורד או פניות חדות, הקפד להפחית מהירות ושמור על מרחק הולם מכלי רכב אחרים.
- בדוק תמיד את לחצי האוויר בגלגלים במצב קר, לפני התחלת הנסיעה. לחצי האוויר המומלצים מצוינים בתווית הלחצים, המותקנת מתחת למנעול הדלת, בצד הנהג.
- נהיגה תכופה של כלי רכב בעלי הנעה לכל הגלגלים בתנאי נסיעה קשים, כגון עליות תלולות או תנאי אבק קשים, יצריכו החלפות תדירות יותר של הפריטים הבאים מאשר פרקי הזמן המצוינים בתכנית התחזוקה המפורטת בעמודים 411 עד 414
  - שמן מנוע
  - נוזל בלמים
  - שמן דיפרנציאל אחורי
  - נוזל תיבת הילוכים רציפה
  - שמן דיפרנציאל קדמי
- יש לשמור על תנאי זהירות מסוימים בשעת גרירה של הרכב. לפרטים נוספים, עיין בנושא "גרירה" ☜ 391.

8-8. נהיגה בכביש ובשטח

⚠ אזהרה

- **הסבירות שאדם שאינו חגור ייהרג במקרה של התהפכות גבוהה בהרבה בהשוואה למי שחגור בחגורת הבטיחות. כדי לצמצם סכנה של פציעה קשה או מוות, על הנהג וכל הנוסעים לחגור היטב את חגורות הבטיחות לפני תחילת הנסיעה.**
- **אין לבצע פניות חדות ותמרונים מהירים אלא אם אין שום ברירה אחרת. אלה פעולות מסוכנות שעלולות להוביל לאבדן שליטה, התהפכות, פציעה קשה ואף מוות.**
- **שמור תמיד על מהירות נהיגה בטיחותית על פי תנאי הדרך ומזג האוויר, על מנת למנוע תאונה תוך פניות חדות, בלימה פתאומית או תנאי נסיעה דומים.**
- **כשנושבות רוחות צד חזקות יש להאט את מהירות הנסיעה כדי לשמור על היכולת לשלוט ברכב. זכור שלרכבך פרופיל גבוה ומרכז כובד גבוה יותר, ומשום כך הוא מושפע מרוחות צד יותר ממכוניות נוסעים רגילות.**
- **נהג תמיד במירב הזהירות – ביטחון מופרז עקב נהיגה ברכב בעל הנעה לכל הגלגלים עלול להוביל לתאונה חמורה.**

רכבך נחשב לרכב פנאי. לרכבי פנאי מרווח גחון גבוה יותר שמאפשר להשתמש בהם במגוון יישומים, ובכלל זה בתנאי שטח. אולם, עליך לזכור שרכבך אינו רכב שטח רגיל והוא אינו מסוגל לנסוע בכל תנאי השטח. עקב היותו של מרכז הכובד גבוה יותר ביחס למפשק לעומת מכוניות נוסעים רגילות, סכנת ההתהפכות של כלי רכב אלה גבוהה יותר. שיעור ההתהפכויות של רכבי פנאי גבוה בהרבה בהשוואה למכוניות מסוגים אחרים. מרווח הגחון הגבוה של הרכב מעניק יתרונות חשובים, ובכלל זה ראות טובה יותר של הדרך על מנת לסייע בזיהוי מהיר יותר של בעיות אפשריות. אולם, עליך לזכור שרכבי פנאי אינם מיועדים לביצוע פניות במהירות גבוהה כמו מכוניות נוסעים רגילות, ושרכבך עלול להתהפך בפנייה חדה ומהירה.

ביציאה לשטח עם הרכב של סובארו, כדאי לשמור על כמה כללי זהירות מתבקשים, כמפורט להלן.

- ודא שאתה וכל הנוסעים שאתך חוגרים חגורות בטיחות.
- שא עמך ציוד חירום, כגון חבל או שרשרת גרירה, את חפירה, סדים לגלגלים, תיק עזרה ראשונה וטלפון נייד או מכשיר קשר אזרחי.
- נהג בזהירות. אל תיקח סיכונים לא הכרחיים, כגון נהיגה באזורים מסוכנים או בתנאי שטח קשים.
- האט והיה זהיר במיוחד בכל עת. בזמן נהיגה בשטח, לא תזכה לנוחיות שבנתיבי תנועה מסומנים, פניות משופעות, תמרורי תנועה וכדומה.
- אל תיסע לרוחב מדרונות תלולים. במקום זאת, סע ישר למעלה או ישר למטה במדרון. כלי רכב עלול בקלות רבה יותר להתהפך על צידו מאשר לפנים או לאחור. הימנע מלנסוע ישר למעלה או ישר למטה במדרונות תלולים מדי.
- הימנע מתמרוני פניות חדות, במיוחד במהירויות גבוהות.
- אל תאחז בצדו הפנימי של ההגה או בחישורים שלו. חבטה קשה עלולה לטלטל את ההגה ולפצוע את ידיך. במקום זאת נהג כשאצבעות ידיך, כולל האגודלים, מונחות על צדו החיצוני של החישוק.
- בשעת נסיעה דרך מים, כגון במעבר דרך נחלים רדודים, בדוק תחילה את עומק המים ותחתית ערוץ הנחל כדי לבחון את

יציבותו, וודא שתחתית הערוץ שטוחה. סע לאט וחצה את הנחל ללא עצירות. גובה המים אמור להיות נמוך מספיק כדי לא להגיע לתחתית הרכב. מים שחודרים לסעפת היניקה של המנוע או למפלט, או מים שניתזים על חלקים חשמליים, עלולים להזיק לרכבך ולגרום להדממת המנוע. אסור בהחלט לנסות ולנסוע דרך זרם מים חזק, לא משנה מה עומקו; הזרם עלול לשטוף את הקרקע שמתחת לצמיגים, והתוצאה עלולה להיות אבדן אחיזת הקרקע ואפילו התהפכות הרכב.

- בדוק תמיד את יעילות הבלמים מיד לאחר נהיגה בחול, בוץ או מים. עשה זאת על-ידי נהיגה איטית ולחיצה על דוושת הבלם. חזור על התהליך מספר פעמים כדי לייבש את דיסקיות ורפידות הבלמים.
- אל תנהג או תחנה מעל או ליד חומרים דליקים כגון עשב יבש או עלים שנשרו, שכן אלה עלולים להישרף בקלות. מערכת הפליטה של המנוע חמה מאוד בזמן שהמנוע פועל ומיד לאחר שהוא כבה. דבר זה עלול ליצור סכנת שריפה.
- לאחר נהיגה דרך עשב גבוה, בוץ, סלעים, חול, נהרות וכו׳, ודא שאין עשב, שיחים, נייר, סמרטוטים, אבנים, חול וכו׳ דבוקים או לכודים לתחתית הרכב. הסר מזהמים כאלה מן התחתית. אם משתמשים ברכב כאשר מזהמים אלו דבוקים או לכודים בתחתית, הדבר עלול להוביל לתקלה מכנית או לשריפה.
- קשור היטב את כל המטען בתוך הרכב וודא שהוא לא נערם לגובה שעולה על גובה גב-המושבים. במהלך עצירות פתאומיות או זעזועים, מטען לא קשור היטב עלול "לעוף" בתוך הרכב ולגרום לפציעות. הימנע מהנחת מטענים כבדים על גג הרכב. מטענים אלו מעלים את מרכז הכובד של הרכב ומגבירים את הנטייה שלו להתהפך.
- אם עליך לנדנד את הרכב על מנת לשחררו מחול או בוץ, לחץ לחיצה קלה על דוושת ההאצה והעבר את ידית בורר ההילוכים/מוט ההילוכים הלוך וחזור בין "1"/"D" ל-"R". הימנע מהאצת המנוע. להשגת אחיזה מרבית, אל תסחרר את הגלגלים במהלך חילוץ הרכב.
- כשפני השטח של הדרך חלקלקים במיוחד, אפשר להשיג אחיזה טובה יותר אם מתחילים בנסיעה בהילוך שני במקום בהילוך ראשון. לפרטים על המצב הידני, עיין בנושא "בחירת מצב ידני" ☜ 285.
- אסור בהחלט להתקין ברכב צמיגים גדולים מאלו שצוינו במדריך זה.
- שטוף את תחתית המרכב לאחר נסיעה בשטח. רכיבי מערכת המתלים רגישים במיוחד להצטברות של לכלוך, כך שיש לנקותם ביסודיות.
- נהיגה תכופה של רכב AWD בתנאי נהיגה קשים, כגון כבישים משובשים או שטח, מחייבת לבצע החלפות תכופות יותר של הפריטים הבאים, מכפי שמצוין בתוכנית התחזוקה המפורטת בעמודים 411 עד 414.
  - שמן מנוע
  - נוזל בלמים

  זכור שנזק שנגרם לרכב כתוצאה מנסיעה בשטח מבלי לשמור על כללי זהירות מתבקשים דוגמת אלו שפורטו לעיל אינו מכוסה באחריות המוענקת לרכב.

8-9. נהיגה בתנאי חורף

■ הפעלת הרכב במזג אוויר קר

▼ תחזוקה

הצטייד בכמה פריטים של ציוד חירום, כגון כלי לניקוי שמשות, שקית חול, תאורת חירום, את חפירה קטן וכבלי עזר להתנעה בסיוע מצבר עזר.

בדוק את מצב המצבר והכבלים. הטמפרטורות הנמוכות יגרמו להפחתת יכולת המצבר. המצבר חייב להיות במצב טוב על מנת לספק את הכוח הדרוש להתנעה בתנאי חורף.

כשמזג האוויר קר מאוד, צריך בדרך כלל להפעיל את המתנע במשך זמן רב יותר עד להתנעת המנוע. השתמש בשמן מנוע בעל צמיגות מתאימה לתנאי קור. השימוש בשמן המתאים לתנאי חום יגרום להתנעה קשה יותר.

הגן על מנעולי הדלתות מפני קפיאה. התז לתוכם תמיסה למניעת קיפאון או גליצרין.

הפעלת כוח בשעת פתיחה של דלת קפואה עלולה לגרום נזק לפסי האיטום שמסביב לדלת, העשויים גומי. אם הדלת קפאה במקומה, השתמש במים חמים על מנת להפשיר את הקרח, ולאחר מכן נגב את עודפי המים.

השתמש בנוזל ניקוי שמשות המכיל תמיסה למניעת קפיאה. אל תשתמש בתמיסת נוזל קירור מנוע למניעת קפיאה ואל תשתמש בתחליפים אחרים, שכן אלו עלולים לגרום נזק למשטחים צבועים של הרכב.

נוזל שטיפת השמשה הקדמית של סובארו מכיל (ביחס נפחי) 58.5% אלכוהול מתילי ו-41.5% תכשיר פעיל-שטח. טמפרטורת הקיפאון שלו משתנה בהתאם למידת דילולו במים כמפורט בטבלה הבאה.

ריכוז נוזל שטיפה	טמפרטורת קיפאון
30%	**−12°C**
50%	**−20°C**
100%	**−45°C**

כדי למנוע קפיאה של נוזל השטיפה, בדוק את טמפרטורת הקיפאון בטבלה שלעיל והתאם את הריכוז לטמפרטורת הסביבה. כשממלאים במיכל נוזל שטיפה בריכוז שונה מזה שהיה בו קודם לכן, יש להפעיל את המתזים למשך פרק זמן מסוים כדי לרוקן את הצנרת שבין המיכל למתז מהנוזל הקיים. אם יישאר בצנרת נוזל בריכוז נמוך מדי לטמפרטורה החיצונית, הוא עלול לקפוא ולסתום את נחירי המתזים.

⚠ זהירות

התאם את הריכוז של נוזל השטיפה לטמפרטורת הסביבה. נוזל בריכוז נמוך מדי עלול לקפוא לשמשה הקדמית ולפגוע בשדה הראייה, או לקפוא במיכל.

▼ לפני הנהיגה ברכב

לפני הכניסה לרכב, הסר מעל נעליך כל שלג או קרח. אלה עלולים לגרום לדוושות להיות חלקלקות ולנהיגה להיות מסוכנת.

תוך כדי חימום המנוע, לפני הנסיעה, בדוק את דוושת ההאצה, הבלמים ואת כל יתר הבקרים לפעולה חלקה

פנה כל שלג או קרח שהצטבר מתחת לכנפי הרכב, אשר עלול להקשות על ההיגוי. בשעת נהיגת חורף קשה, עצור מדי פעם במקום שהעצירה בו בטוחה, ובדוק לעתים מזומנות מתחת לכנפי הרכב.

▼ חנייה במזג אוויר קר

⚠ אזהרה

השלג עלול ללכוד גזי פליטה מסוכנים מתחת לרכב. אם הנך מחנה את הרכב בשלג כשהמנוע פועל, פנה כל שלג מסביבת צינור הפליטה וגם מסביב לרכב.

⚠ זהירות

- **אין להשתמש בבלם החנייה בחנייה ממושכת של הרכב בתנאי קור עז. בלם החנייה עלול לקפוא במצב זה.**
- **בשעת חנייה בשלג, או כאשר שלג יורד, הרם את הלהבים של מגבי השמשות מעל לזכוכית על מנת למנוע נזק אפשרי למגבים.**
- **כאשר מחנים רכב שחזר מנסיעה בתוך שלג רב, או רכב שחנה בתוך סופת שלגים כבדה, ייתכן שהצטבר קרח במערכת הבלמים, אשר עלול לגרום לביצועי בלימה גרועים. בדוק מתחת לרכב לגילוי הצטברויות של שלג או קרח באזורי המתלה, בלמי הדיסק או על צינורות הבלמים.**
- **הסר כל הצטברות של שלג או קרח והיזהר שלא לפגוע בבלמי הדיסק, בצינורות הבלמים או ברתמות החיווט של מערכת ABS.**

כאשר מחנים את הרכב לפרק זמן ארוך במזג אוויר קר, יש לפעול על פי ההנחיות הבאות.

1. העבר את ידית בורר ההילוכים למצב P.
2. השתמש בסדי גלגלים לפני ואחרי הגלגלים על מנת למנוע את תזוזת הרכב.

▼ תדלוק בתנאי קור

על מנת למנוע הצטברות של נוזל בתוך מערכת הדלק, אשר עלול לקפוא, השתמש בתוסף המיועד למניעת קפיאה בתוך מיכל הדלק, כפי שמומלץ בתנאים של קור. השתמש רק בתוספים המיועדים בפירוש לצורך זה. במידה והוספת תוסף מונע קפיאה, השפעתו של התוסף תתארך אם התדלוק יבוצע כאשר גובה הדלק יגיע למחצית המיכל.

אם הנך מתכוון להחנות את הרכב של סובארו לזמן ממושך, רצוי למלא את מיכל הדלק עד הסוף.

▼ פתיחה של הדלת האחורית המתרוממת (בדגמים עם דלת אחורית מתרוממת חשמלית)

⚠ זהירות

לפני שמפעילים את הדלת האחורית המתרוממת החשמלית יש לבדוק שלא הצטברו קרח או שלג בין הדלת האחורית המתרוממת החשמלית לבין מרכב הרכב. אם הבחנת בקרח או שלג על הדלת האחורית המתרוממת החשמלית, הסר אותם. אם מנסים להפעיל בכוח את הדלת האחורית המתרוממת החשמלית כשהצטברו קרח או שלג, התוצאה עלולה להיות תקלה.

■ נהיגה בתנאי שלג וקרח

על מנת למנוע החלקה, הימנע מעצירות פתאום, מהאצות חדות, מנהיגה במהירויות גבוהות ומביצוע פניות חדות בשעת נהיגה בתנאי שלג או קרח.

שמור תמיד על מרווח בטיחותי בינך לבין הרכב שלפניך, על מנת למנוע את הצורך בבלימת חירום.

כאמצעי עזר לשימוש בדוושת הבלם, השתמש בכוח הבלימה של המנוע כדי לשלוט בצורה יעילה במהירות הנסיעה. (במידת הצורך, שלב הילוך נמוך יותר).

הימנע משילוב פתאומי של הילוך נמוך יותר. החלפה כזו עלולה לגרום לנעילת הגלגלים, ולאבדן השליטה ברכב.

המערכת למניעת נעילת הגלגלים (ABS) משפרת את ביצועי הבלימה של הרכב בתנאי שלג או קרח. למידע על בלימה בדרכים חלקלקות, עיין בנושא "מערכת למניעת נעילת גלגלים (ABS)" ☜ 293 ובנושא "מערכת הבקרה הדינמית של הרכב" ☜ 295.

⚠ אזהרה

אין להשתמש בבקרת שיוט בנסיעה על כבישים חלקים, בתנאי שלג או קרח. השימוש במערכת זו עלול לגרום לאבדן השליטה ברכב.

⚠ זהירות

כשמשתוללות סופות שלגים יש להימנע מנסיעה ממושכת מדי. השלג עלול לחדור למערכת היניקה של המנוע ולחסום את זרימת האוויר. המנוע עלול לדמום ואף עלול להיגרם לו נזק.

▼ הפעלת מגבים בתנאי שלג

לפני נהיגה במזג אוויר קר, ודא כי להבי המגבים לא נדבקו אל השמשה הקדמית או החלון האחורי בגלל קפיאה.

אם להבי המגבים נדבקו אל השמשה הקדמית או החלון האחורי, בצע את הפעולות הבאות.

- להפשרת להבי המגבים של השמשה הקדמית, השתמש במפשיר האדים כשבקרת זרימת האוויר במצב "" והטמפרטורה מכוונת לחום מרבי, עד להפשרה מלאה של להבי המגבים. עיין בנושא "הפשרת אדים" ☜ 247.
- אם הרכב מצויד במערכת להפשרת קרח מהמגבים, השתמש במערכת זו. היא מסייעת להפשרת להבי המגבים של השמשה הקדמית. עיין בנושא "מפשיר אדים ומסיר קרח" ☜ 233.
- על מנת להפשיר את להב המגב של החלון האחורי, השתמש במפשיר האדים של החלון האחורי. עיין בנושא "מפשיר אדים ומסיר קרח" ☜ 233.

בשעת הנהיגה בשלג, אם שלג קפוא מתחיל להידבק אל השמשה הקדמית למרות פעולת המגבים, השתמש במפשיר האדים כשבקרת זרימת האוויר במצב "" ובקרת הטמפרטורה מכוונת לחום מרבי. לאחר התחממות השמשה הקדמית במידה שתספיק להפשרת השלג שעליה, שטוף את השלג בעזרת מתזי השטיפה של השמשה הקדמית. עיין בנושא "מתזי השטיפה של השמשה הקדמית" ☜ 230.

שלג שנדבק לזרוע המגב עלול למנוע פעולה יעילה של המגבים. אם נדבק שלג לזרוע המגב, עצור במקום בטוח בצד הדרך והסר את השלג. כשעוצרים בצד הדרך יש להפעיל את מהבהבי החירום על מנת לסמן את עובדת העצירה לנהגים אחרים. עיין בנושא "מהבהבי חירום" ☜ 150.

▼ הפעלת תאורה בתנאי שלג

לפני תחילת הנסיעה, ודא שהפנסים הראשיים נקיים. אם הצטברה על הפנסים הראשיים שכבה של שלג, כפור או קרח, הסר אותה.

כשהפנסים הראשיים אינם נקיים, הם אינם מאירים היטב את האזור שלפני הרכב. כמו כן, אם מהבהבי הפנייה ופנסי הבלימה אינם נקיים, לא תוכל לציין לנהגים אחרים בצורה ברורה שאתה בולם או עומד לפנות, והתוצאה עלולה להיות תאונה.

■ הגנה מפני שיתוך (קורוזיה)

עיין בנושא "הגנה מפני שיתוך (קורוזיה)" ☜ 404.

■ צמיגי שלג

⚠ אזהרה

- **כשמחליפים או מתקינים צמיגי חורף, צריכים כל ארבעת הצמיגים להיות זהים מההיבטים הבאים:**
  (א) מידה
  (ב) היקף
  (ג) סמל מהירות
  (ד) אינדקס עומס
  (ה) מבנה
  (ו) יצרן
  (ז) מותג (דוגמת המדרך)
  (ח) שיעור השחיקה

ביחס להיבטים (א) עד (ד), חייבים לפעול על פי המפרט שמודפס בתווית הצמיגים. תווית זו ממוקמת על עמוד הדלת בצד הנהג.
אם היבטים (א) עד (ח) אינם זהים בכל ארבעת הצמיגים, עלול להיגרם נזק מכני חמור למערכת ההינע של הרכב, וכתוצאה מכך ייפגעו:
- נוחות הנסיעה
- ההתנהגות
- הבלימה
- כיול מד-המהירות/מרחק
- המרווח בין המרכב לצמיגים
עלולה גם להיווצר סכנה של אבדן שליטה ברכב ותאונה.

- **אין להשתמש בשילוב של צמיגים רדיאליים עם צמיגים לא רדיאליים, שכן עלולים להתפתח מצבים מסוכנים שאף יובילו לאבדן השליטה ברכב ולתאונה.**

הרכב מצויד בצמיגים לכל עונות השנה כצמיגים מקוריים, אשר מיועדים לספק מידה מספקת של אחיזת כביש, שליטה ובלימה בנהיגה כל ימות השנה. בחורף, קיימת אפשרות לשפר את ביצועי הנהיגה על-ידי שימוש בצמיגים המיועדים באופן ספציפי לנהיגה בתנאי חורף.

אם החלטת לצייד את רכבך בצמיגי חורף, הקפד להשתמש בצמיגים בעלי גודל וסוג נכונים. כל ארבעת הצמיגים חייבים להיות בעלי תוצר, גודל, מבנה, סוג, ואינדקס עומסים זהה, ואין לעולם לשלב צמיגים רדיאליים עם כאלה שאינם רדיאליים. שילוב כזה עלול לגרום למאפייני נהיגה מסוכנים. כשבוחרים צמיגים, יש להקפיד שיהיה מרווח מספיק בין הצמיג לבין מרכב הרכב.

זכור לנהוג בזהירות בכל עת, ללא קשר לסוג הצמיגים המותקנים ברכב.

■ שרשרות שלג

⚠ זהירות

לא ניתן להשתמש ברכבך בשרשרות שלג, מפני שאין מספיק מרווח בין הצמיגים לבין מרכב הרכב.

הערה

כשלא ניתן להשתמש בשרשרות שלג, יש להשתמש בהתקן אחר לשיפור האחיזה (דוגמת שרשרות קפיציות) שמתאים לרכב על פי ההמלצות של יצרן ההתקן. יש לקחת בחשבון את מידת הצמיג ותנאי הדרך. פעל בהתאם להוראות של יצרן ההתקן, במיוחד ביחס למהירות הנסיעה המרבית המותרת.

כדי למנוע נזק לרכב, סע לאט, ואם ההתקן בא במגע עם מרכב הרכב כוונן אותו מחדש או הסר אותו. הימנע מסחרור גלגלים. נזק שנגרם לרכב כתוצאה משימוש בהתקן לשיפור האחיזה אינו מכוסה באחריות.

■ נדנוד הרכב

אם עליך לנדנד את הרכב על מנת לחלצו משלג, חול או בוץ, לחץ לחיצה קלה על דוושת ההאצה והעבר את ידית בורר ההילוכים הלוך וחזור בין המצבים D ו-R. הימנע מהאצת המנוע. להשגת אחיזה מרבית אל תסחרר את הגלגלים במהלך חילוץ הרכב.

כשפני השטח של הדרך חלקלקים במיוחד, אפשר להשיג אחיזה טובה יותר אם מתחילים בנסיעה בהילוך שני במקום בהילוך ראשון.

לפרטים על החזקה של תיבת ההילוכים בהילוך שני עיין בנושא "בחירת מצב ידני" ☜ 285.

8-10. העמסת הרכב

⚠ אזהרה

- אסור בהחלט לאפשר לנוסעים לשבת בזמן הנסיעה על גב המושב האחורי המקופל באזור המטען. מצב זה עלול לגרום לפציעה חמורה.
- אסור בהחלט לערום מטען מכל סוג שהוא לגובה העולה על הקצה העליון של גב המושב, מכיוון שהמטען עלול להחליק קדימה ולפצוע נוסעים במקרה של עצירת פתאום או תאונה. הנח מזוודות או מטען במיקום נמוך ככל האפשר, קרוב לרצפה.

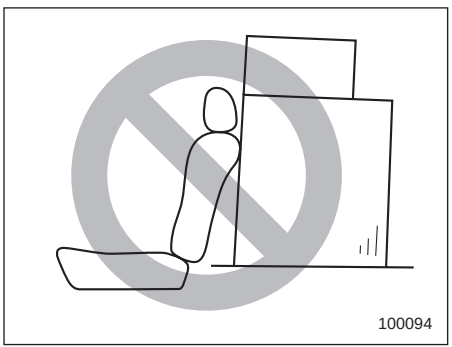

⚠ אזהרה

- הקפד ככל האפשר לקשור או לאבטח מטען הנישא בתוך הרכב כדי למנוע כל אפשרות של תזוזה במקרה של עצירות פתע, פניות חדות או במקרה של תאונה.
- הימנע מהנחת מטענים כבדים על גג הרכב. מטענים אלה גורמים לעליית מרכז הכובד של הרכב ולהגדלת סיכוני ההתהפכות.
- קשור פריטים ארוכים באופן נאות על מנת למנוע אפשרות זריקתם לפנים בשעת עצירת פתאום, תוך גרימת פגיעות חמורות.
- אסור בהחלט לחרוג ממגבלות המשקל המרבי. אחרת, חלקים של הרכב עלולים להישבר, או שהתנהגות הרכב תשתנה. אתה עלול לאבד את השליטה על הרכב והתוצאה עלולה להיות פציעה. כמו כן, עומס יתר עלול לקצר את חיי השירות של הרכב.
- אסור להניח אף חפץ על הכיסוי הפרוש של אזור המטען. פריטים אלה עלולים להיזרק לפנים בשעת עצירת פתע או התנגשות. דבר זה עלול לגרום לפציעה חמורה.

⚠ זהירות

אין להוביל בתוך תא הנוסעים פחיות של תרסיסים, מיכלים המכילים נוזלים דליקים או מאכלים (קורוזיביים) או פריטים מסוכנים אחרים מכל סוג שהוא.

הערה

על מנת לחסוך בדלק, הימנע מהובלת חפצים שאינם דרושים.

■ כושר נשיאת המשקל של הרכב

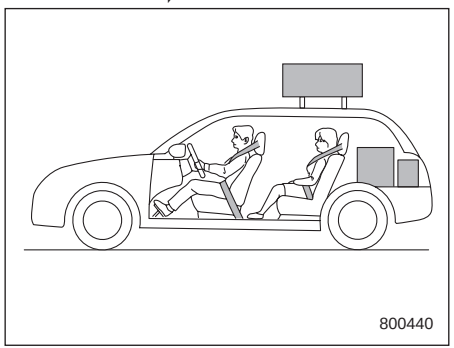

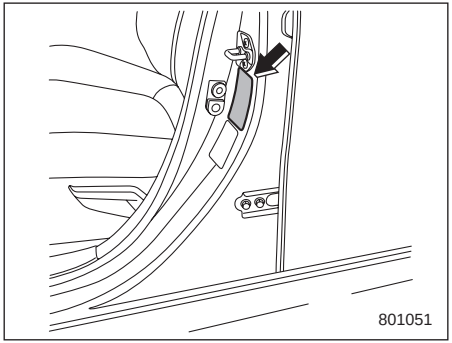

תווית הרכב

כושר נשיאת המטען של הרכב מבוסס על משקל ולא על נפח תא המטען. משקל המטען המרבי שניתן להוביל ברכב מצוין בתווית הרכב, המוצמדת לעמוד דלת הנהג. הוא כולל את משקל הנהג, הנוסעים והמטען שלהם, את המשקל של ציוד אופציונלי כדוגמת וו גרירה, גגון, מנשא אופניים וכד׳, וכן את עומס היצול של הגרור.

■ GVWR ו-GAWR (המשקל הכולל המרבי המותר של הרכב והמשקל הכולל המרבי המותר על הסרן)

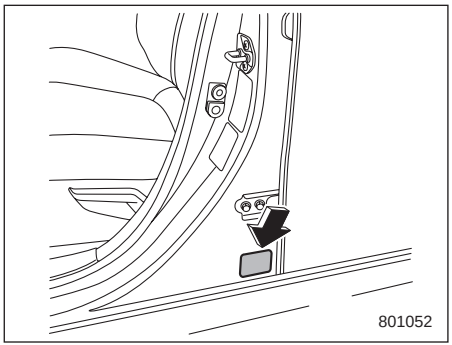

תווית אישור

תווית האישור הצמודה אל החלק התחתון של עמוד דלת הנהג מציינת את ערכי ה-GVWR (המשקל הכולל המרבי המותר של הרכב) וה-GAWR (המשקל הכולל המרבי המותר על הסרן).

בשום מקרה אסור שהמשקל הכולל של הרכב (GVW) יעלה על ה-GVWR (המשקל הכולל המרבי המותר של הרכב). GVW (המשקל הכולל של הרכב) הוא המשקל הכולל של הרכב, הדלק, הנהג, כל הנוסעים, המטען, המשקל של ציוד אופציונלי כלשהו, וכן העומס על יצול הגרירה. לכן, ה-GVW משתנה בהתאם למצב. ה-GVWR (המשקל הכולל המרבי המותר של הרכב) שווה למשקל העצמי של הרכב (המשקל בפועל של הרכב - כולל ציוד סטנדרטי, כלים לחירום ומכלל הגלגל החלופי) ועוד כושר נשיאת המשקל של הרכב.

בנוסף, אסור בהחלט שהמשקל הכולל על כל סרן (GAW) יעלה על ה-GAWR (המשקל הכולל המרבי המותר על הסרן). ניתן לשנות את ערכי המשקל הכולל על כל סרן (GAW) על-ידי שינוי מיקום המטען ברכב.

גם אם המשקל הכולל של המטען שלך נמוך מכושר נשיאת המשקל של הרכב, בגלל אופן פיזור המטען ברכב ייתכן שערכי המשקל הכולל על הסרן הקדמי או על הסרן האחורי יחרגו מה-GAWR (המשקל הכולל המרבי המותר על הסרן).

במידת האפשר, רצוי שעומס המטען יהיה מחולק באופן אחיד ברכב.

אם אתה נושא מטענים כבדים ברכב, שקול את הרכב על מאזני רכב בתחנת שקילת רכב מורשית כדי לאשר שערכי ה-GVW (המשקל הכולל של הרכב) וערכי המשקל הכולל (GAW) על הסרן הקדמי ועל הסרן האחורי אינם חורגים מערכי ה-GVWR (המשקל הכולל המרבי המותר של הרכב) וה-GAWR (המשקל הכולל המרבי המותר על הסרן).

אל תשתמש בצמיגים חלופיים בעלי כושר נשיאת משקל נמוך מזה של הצמיגים המקוריים, מפני שבעקבות זאת תהיה ירידה של ערכי ה-GVWR (המשקל הכולל המרבי

המותר של הרכב) וה-GAWR (המשקל הכולל המרבי המותר על הסרן). שימוש בצמיגים חלופיים בעלי כושר נשיאת משקל גבוה מזה של הצמיגים המקוריים אינו מגדיל את ערכי ה-GVWR (המשקל הכולל המרבי המותר של הרכב) וה-GAWR (המשקל הכולל המרבי המותר על הסרן).

■ מסילות לגגון מטען (אם קיימות)

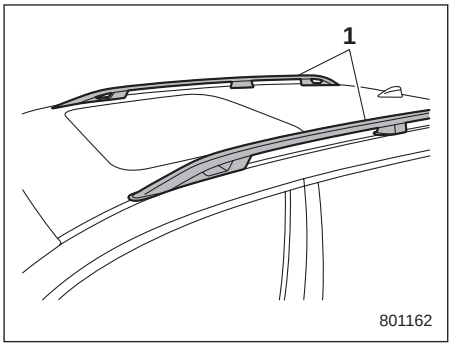

1) מסילות לגגון מטען

ניתן להוביל מטען על הגג לאחר שמאבטחים את קורות הרוחב למסילות הגג ומתקינים גגון מטען מתאים. כשמתקינים קורות רוחב וגגון מטען, יש לפעול על פי הוראות היצרן שלהם. מערכת המסילות לגגון מטען תוכננה לשאת עומס (כולל המטען, קורות הרוחב וגגון המטען) של עד **80 ק"ג**. הקפד שלא לחרוג מערכי GVWR ו-GAWR של הרכב.

⚠ זהירות

- **בשעת שימוש בגגון המטען, ודא כי המשקל הכולל של המטען, קורות הרוחב וגגון המטען לא יעלה על 80 ק"ג. העמסת יתר עלולה לגרום נזק לרכב. קרא את הוראות היצרן והקפד שלא לחרוג ממגבלות העומס של הרכיבים.**
- **לצורכי נשיאת מטען, חובה להשתמש במסילות לגגון מטען בשילוב עם קורות הרוחב המומלצות על ידי חברת סובארו וגגון מטען כלשהו, בהתאם לצורך. אסור בהחלט להשתמש במסילות לגגון מטען לבדן לצורך נשיאת מטען. אחרת עלול להיגרם נזק לגג ולצבע, והמטען עלול להוות סיכון חמור עקב נפילתו מהגג.**

הערה

זכור כי מרכז הכובד של הרכב משתנה על פי משקל המטען שעל הגג, ושינוי זה משפיע על מאפייני הנהיגה של הרכב.

נהג בזהירות. הימנע מזינוקים מהירים, פניות חדות ובלימות פתע. השפעתן של רוחות צד תהיה רבה יותר.

8-11. גרירת גרור

רכבך מתוכנן ומיועד בעיקר להסעת נוסעים. חיבור גרור אל הרכב מעמיס על מנוע הרכב, על מערכת ההינע, על הבלמים, הצמיגים ומערכת המתלים, וגורם לעליה בצריכת הדלק.

אם החלטת לחבר גרור לרכב, הבטיחות האישית שלך ורמת שביעות הרצון שלך תלויים בשימוש נכון בציוד ובנקיטת אמצעי זהירות מתאימים תוך הפעלת הרכב. התייעץ עם המוסך בשעת רכישה של וו גרירה וציוד נוסף אשר יתאים לרכב שלך. מומלץ לפנות למרכז שירות מורשה סובארו מטעם היבואן. מומלץ להשתמש בוו גרירה מקורי של סובארו. בנוסף, הקפד על מילוי הוראות ההתקנה והשימוש המסופקות על-ידי יצרני הגרור או קרון המגורים וציוד הגרירה הנלווה.

חברת סובארו לא תישא באחריות לגבי פגיעות באדם או נזק לרכב שעלולים להיגרם עקב השימוש בציוד גרירה, או כתוצאה משגיאות או מחסור בהוראות הנלוות לציוד זה, או כתוצאה מאי מילוי ההוראות כנדרש. בדוק את וו הגרירה לעתים מזומנות וודא את הידוק בורגי ההתקנה ואומיהם.

■ אחריות ותחזוקה

האחריות שמעניקה חברת סובארו אינה חלה על נזק או תקלה שנגרמו לרכב כתוצאה מגרירת גרור. אם הרכב המשמש לגרירת גרור, תזדקק לתחזוקה לעתים קרובות יותר עקב העומס הנוסף המוטל על הרכב. (עיין בנושא "תכנית תחזוקה בתנאי נהיגה קשים" שבחוברת האחריות והתחזוקה).

אסור בהחלט לבצע גרירה באמצעות רכב חדש או באמצעות רכב בו הותקן רכיב חדש כלשהו במערכת ההינע (מנוע, תיבת הילוכים, דיפרנציאל, מיסבי גלגלים, וכו') במשך 1,600 הק"מ הראשונים של הנסיעה.

■ ערכי עומס מרביים

⚠ אזהרה

אסור בהחלט לחרוג ממגבלות המשקל המרבי כמוסבר להלן. חריגה מערכי העומס המרביים עלולה לגרום פציעה ו/או נזק לרכב.

⚠ זהירות

- **אם המשקל הכולל של הגרור והמטען גבוה מ-453 ק"ג, הגרור צריך להיות מצויד בבלמים במידה מתאימה.**
- **לפני שגוררים גרור, יש לבדוק את המשקל הכולל של הגרור, את ערכי GVW ו-GAW ואת העומס על היצול. ודא שהמשקל וחלוקתו ברכב ובגרור תקינים.**

▼ משקל כולל של הגרור

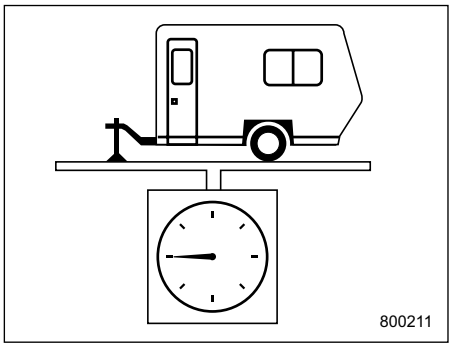

משקל כולל של הגרור

אסור בהחלט שהמשקל הכולל של הגרור (משקל הגרור עם הבלמים בתוספת משקל המטען) יחרוג מהמשקל הכולל המרבי של הגרור כמצוין בטבלה הבאה.

תנאים	משקל מרבי כולל של הגרור
כשגוררים גרור עם בלמים.	680 ק״ג

▼ משקל כולל של הרכב (GVW) ומשקל כולל מרבי מותר של הרכב (GVWR)

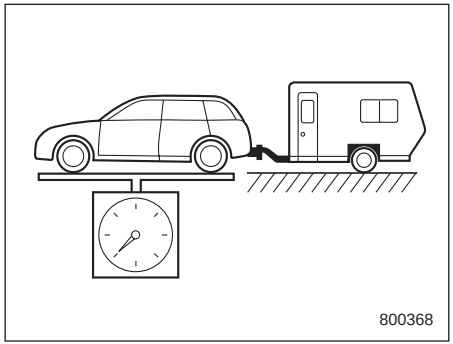

משקל כולל של הרכב

אסור שהמשקל הכולל של הרכב (GVW) יהיה גדול יותר מהמשקל הכולל המרבי המותר של הרכב (GVWR).

המשקל הכולל של הרכב (GVW) הוא המשקל הכולל של הרכב, הנהג, הנוסעים, המטען, וו הגרירה והעומס על יצול הגרירה. לכן, ה-GVW משתנה בהתאם למצב. שקול את הרכב ואת הגרור על מאזני רכב לפני יציאה לטיול כדי לבדוק את ערך ה-GVW.

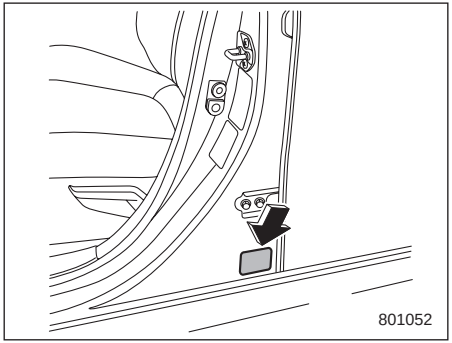

תווית אישור

ה-GVWR הנקוב של הרכב מטעם סובארו מופיע על תווית אישור הנמצאת בתחתית עמוד הדלת של הרכב בצד דלת הנהג.

▼ משקל כולל על הסרן (GAW) ומשקל כולל מרבי מותר על הסרן (GAWR)

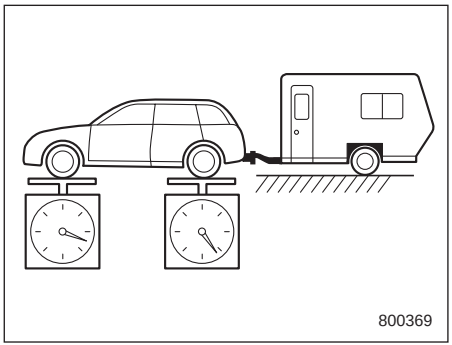

משקל כולל על הסרן

אסור בהחלט שהמשקל הכולל על כל סרן (GAW) יעלה על ה-GAWR (המשקל הכולל המרבי המותר על הסרן). ניתן לשנות את ערכי המשקל הכולל על כל סרן (GAW) על-ידי שינוי מיקום הנוסעים והמטען ברכב. ה-GAWR הנקוב מטעם סובארו על הסרן הקדמי ועל הסרן האחורי מופיע על תווית אישור הנמצאת בתחתית עמוד הדלת של הרכב בצד דלת הנהג.

שקול את הרכב ואת הגרור על מאזני רכב בתחנת שקילת רכב מורשית כדי לבדוק את ערכי ה-GVWR וה-GAWR וכדי לוודא שהמשקל הכולל וחלוקת המשקל נמצאים בתחום המאפשר נהיגה בטוחה. ודא שכל המטען מאובטח היטב כדי למנוע שינוי בחלוקת המשקל במהלך הנסיעה.

▼ עומס על היצול

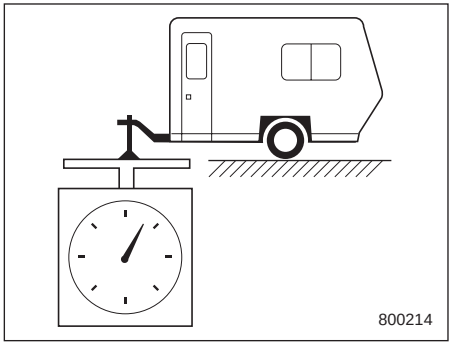

עומס על היצול

ודא שהעומס על יצול הגרור הוא 8 עד 11 אחוזים מהמשקל הכולל של הגרור ואל תחרוג מערך מרבי של 68 ק״ג.

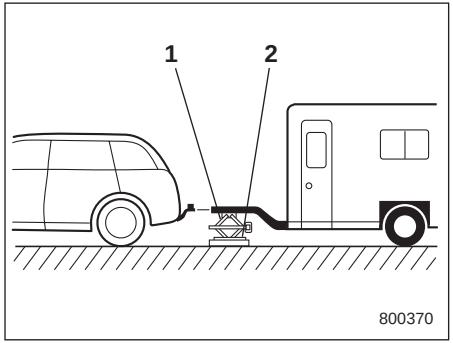

1) מגבה
2) מאזני אמבט

אפשר לשקול את עומס היצול עומס היצול עם מאזני אמבט כפי שמוצג באיור לעיל. כששוקלים את עומס היצול, קפד למקם את מחבר הגרירה בגובה שבו הוא יימצא בזמן הגרירה בפועל, בעזרת מגבה כפי שמוצג.

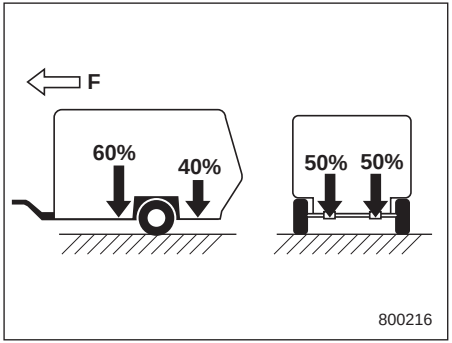

F: חזית

אפשר לכוונן את עומס היצול על-ידי פיזור מתאים של העומס על הגרור. אסור בהחלט להעמיס את הגרור במשקל גדול יותר מאחור מאשר בחזית; 60 אחוז בערך ממשקל המטען של הגרור חייב להיות בחזית ובערך 40 אחוז מאחור. כמו-כן עליך לחלק את משקל המטען באופן שווה ככל האפשר בצד ימין ובצד שמאל של הגרור.

ודא שכל המטען מאובטח היטב כדי למנוע שינוי בחלוקת המשקל במהלך הנסיעה.

⚠ אזהרה

אם הגרור עמוס במשקל גדול יותר מאחורי סרן הגרור מאשר לפניו, העומס יורד מהסרן האחורי של הרכב הגורר. הדבר עלול לגרום להחלקה של הגלגלים האחוריים, במיוחד בזמן בלימה כשמהירות הרכב יורדת בזמן ביצוע פנייה, לגרום להיגוי-יתר והשלכת החלק האחורי של הרכב מחוץ למעגל הפנייה ו/או "קיפול אולר" של הגרור והרכב.

■ ווי גרירה

⚠ אזהרה

אסור בהחלט לקדוח את המסגרת או את החלק התחתון של המרכב של רכבך לצורך התקנת רתם גרירה מסחרי. במקרה כזה, גזי פליטה מסוכנים, מים או בוץ עלולים לחדור אל תא הנוסעים דרך החור שנקדח. גזי הפליטה מכילים חד-תחמוצת הפחמן (CO) שהינו גז חסר צבע וחסר ריח, המסוכן עד כדי גרימת מוות כאשר נשאף. נוסף לכך, קדיחת המסגרת או את המרכב התחתון של רכבך עלול לגרום לפגיעה משמעותית בחוזק של מכוניתך ולגרום לקורוזיה סביב החור שנקדח.

⚠ זהירות

- **אין לבצע כל שינוי במערכת הפליטה של הרכב, במערכת הבלמים או במערכות אחרות בשעת התקנה של וו גרירה או ציוד גרירה אחר.**
- **אסור להשתמש בהתקני רתימה המחוברים אל הסרן מכיוון שהם עלולים לגרום נזק לבית הסרן, מסבי הגלגלים, הגלגלים או הצמיגים.**

אין להשתמש בוו גרירה כלשהו מלבד וו גרירה מקורי של סובארו. פנה למרכז שירות מורשה סובארו מטעם היבואן.

■ כשאין גוררים גרור

⚠ זהירות

- **יש לשמור על נקיון בית הגרירה ולהסיר לכלוך ושיתוך. נקה את המשטחים במטלית בלבד. אסור להשתמש במשחת סיכה או באמצעי סיכה אחרים.**
- **אם הכדור אינו מותקן, חובה להכניס ולהתקין את תותב הפלסטיק לצורך הגנה וכדי למנוע ממנו להתלכלך.**

כשלא משתמשים בכדור, התקן את כיסוי הכדור ואחסן היטב.

■ ריתום גרור

▼ בלמי הגרור

⚠ אזהרה

- **אם המשקל הכולל של הגרור והמטען גבוה מ-453 ק"ג, הגרור צריך להיות מצויד בבלמים במידה מתאימה.**
- **אסור לחבר ישירות את מערכת הבלמים של הגרור אל מערכת הבלמים ההידרולית של רכבך. חיבור ישיר יגרום לירידה בביצועי הבלימה של הרכב ויכול לגרום תאונה.**

אם המשקל הכולל של הגרור שלך (משקל הגרור ועוד משקל המטען שעליו) עולה על 1,000 ליברות (453 ק"ג), הגרור חייב להיות מצויד במערכת בלמים עצמאית משלו. מומלצים בלמים חשמליים או בלמי התמדה שחייבים להיות מותקנים בצורה נכונה. בדוק שבלמי הגרור שלך עומדים בכל דרישות החוק ותקנות התעבורה התקפות. מערכת הבלמים של הסובארו שלך לא תוכננה להיות מחוברת אל מערכת הבלמים ההידרולית של הגרור. פנה למרכז שירות סובארו שלך ולספק גרורים מומחה לקבלת מידע נוסף אודות מערכת הבלמים של הגרור.

▼ שרשרות לגרירה בטוחה

⚠ אזהרה

השתמש תמיד בשרשרות בטיחות לקשירה בין המכונית שלך לבין הגרור. גרירת גרור ללא שרשרות בטיחות עלולה לגרום לסכנת תאונה אם הגרור נפרד מהרתם של הרכב הגורר בגלל נזק לאביזר החיבור או לכדור הרתם.

במקרה של שבר בוו הגרירה או ניתוק הוו מהרכב, הגרור עלול להשתחרר ולסכן את התנועה בכביש.

לצורכי בטיחות יש להקפיד על חיבור הגרור לרכב באמצעות שרשרות בטיחות. יש להשתמש בשתי שרשרות בסך הכל, אחת בצד ימין ואחת בצד שמאל של יצול הגרור. על מנת למנוע את נפילת הגרור לאדמה במקרה של ניתוק היצול מוו הגרירה, העבר את השרשרות בהצלבה ביניהן, מתחת ליצול הגרירה. השאר חלקי שרשרת חופשיים על מנת לאפשר פניות חדות; מאידך, אין לאפשר את נגיעת השרשרות בקרקע.

▼ מראות צד

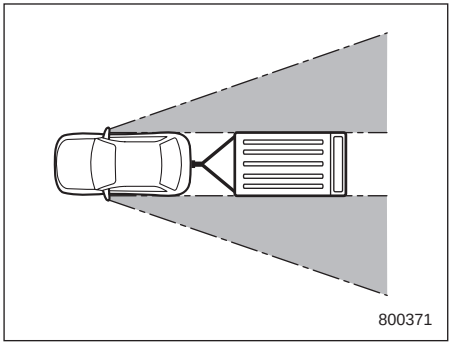

לאחר חיבור גרור אל הרכב, ודא כי מראות הצד הרגילות של הרכב מספקות שדה ראייה מספיק לאחור בלי שטחים מתים. אם במראות הסטנדרטיות של הרכב קיימים שטחים מתים משמעותיים, יש לחבר מראות צד נוספות התואמות את התקנות.

▼ פנסי גרור

⚠ זהירות

חיבור ישיר של חוטים או התקן בלתי נאות אחר של פנסי הגרור עלול לגרום נזק למערכת החשמל של הרכב ולתקלה במערכת התאורה של הרכב.

החיבור של פנסי גרור אל מערכת החשמל של הרכב דורש ביצוע שינויים במערכת החשמל על מנת להגדיל את הספק המערכת ולאפשר שינויים בחיווט. על מנת לוודא חיבור נאות של פנסי הגרור, יש להתייעץ עם המוסך. מומלץ לפנות למרכז שירות מורשה סובארו מטעם היבואן. בדוק פעולה תקינה של מהבהבי הפנייה ושל פנסי הבלמים לאחר כל רתימה של הגרור לרכב.

▼ צמיגים

⚠ אזהרה

אסור בהחלט לגרור גרור כאשר מותקן גלגל חילוף זמני ברכב. גלגל החילוף הזמני לא נועד לעמוד בעומסי הגרירה. השימוש בגלגל החילוף הזמני בשעת גרירה עלול לגרום לכשל של גלגל החילוף ו/או להפחתת היציבות של הרכב.

הקפד לנפח את כל צמיגי הרכב ללחץ האוויר התקין. עיין בנושא "צמיגים" ☜ 465.

מצב צמיגי הגרור, מידותיהם, סיווגי העומס ולחצי האוויר חייבים להיות על פי מפרטי יצרן הגרור. הקפד לפעול גם על פי הוראות החוק ותקנות התעבורה.

אם אירע נקר ברכב במהלך גרירת גרור, פנה לשירותי דרך או למתקן נקרים מוסמך כדי שהנקר יתוקן.

אם אתה נושא עמך ברכב גלגל חילוף במידה זהה לזו של גלגלי הרכב הרגילים כאמצעי

זהירות למקרה נקר, הקפד לאבטח היטב את גלגל החילוף.

■ המלצות לגרירת גרור

⚠ זהירות

- **בדגמים המצוידים במערכות העזר לנהיגה BSD/SRVD, לחץ על מתג הניתוק של מערכות BSD/SRVD כדי לנתק אותן. המערכת לא תוכל לפעול כיאות עקב חסימה של גלי הרדאר. לפרטים על מתג הניתוק של מערכות BSD/SRVD, עיין בנושא "מתג לניתוק מערכות BSD/SRVD" ☜ 329.**
- **בדגמים המצוידים במערכת RAB (בלימה אוטומטית בנסיעה לאחור), פנה למוסך לקבלת פרטים נוספים על גרירת גרור. מומלץ לפנות למרכז שירות מורשה סובארו מטעם היבואן.**
- **כשגוררים גרור בדרך הררית ביום חם, אסור לנהוג במהירות גבוהה מ-72 קמ"ש.**

- **בשעת ביצוע גרירה, ישתנו תכונות ההיגוי, היציבות, מרחקי העצירה וביצועי הבלימה של הרכב. על מנת לשמור על בטיחות הנהיגה, נקוט אמצעי זהירות מוגברים בגרירת גרור ולעולם אל תחרוג מהמהירות המותרת. הקפד גם על מילוי ההנחיות הבאות:**
- **כוח הבלימה של בלם החנייה עלול שלא להספיק כשנדרשת בלימה חזקה (למשל: כשגוררים גרור וחונים במדרון תלול).**

▼ לפני היציאה לדרך

- התעדכן בתקנות הרלוונטיות שמתייחסות לגרירת גרור או קרון מגורים במדינה או באזור הרלוונטיים. אם לא פועלים על פי הנהלים המפורטים כאן, ייפגעו לא רק הבטיחות, אלא גם כיסוי הביטוח, והדבר עלול להיות גם בגדר עבירת תנועה.
- בדוק וודא כי הרכב והחיבור של וו הגרירה לרכב במצב תקין. אם יתגלו בעיות כלשהן, הימנע מגרירת הגרור.
  - בדוק כי הרכב שומר על מצב מאוזן כשהגרור מחובר אליו. אם הרכב מצוי בזווית חדה כלפי מעלה מלפנים וכלפי מטה מאחור, בדוק שוב את ערכי המשקל הכולל של הגרור, GVW, GAWs ועומס היצול, ואז אמת שעומס המטען והפיזור שלו הם קבילים.
- בדוק כי דירוג הצמיג ולחץ האוויר נכונים ומתאימים.
- בדוק כי החיבור בין הרכב לבין הגרור תקין. ודא כי:
  - יצול הגרור מחובר כראוי על כדור וו הגרירה.
  - מחבר אורות הגרור מחובר כראוי, כי אורות הבלימה של הגרור נדלקים כאשר דוושת הבלמים נלחצת וכי אורות האיתות שבגרור נדלקים כאשר ידית האיתות מופעלת.
  - שרשרות הבטיחות מחוברות כראוי.
  - כל מטען בתוך הגרור קשור ומאובטח כראוי.
  - מראות הצד מספקות שדה ראייה לאחור כנדרש, ללא שטחים מתים חריגים.
- יש להקצות מספיק זמן כדי להתרגל ל"תחושה" של שילוב הרכב/הגרור לפני יציאה לטיול. באזור ללא תנועה, תרגל פניות, עצירות ונסיעות לאחור.

▼ נהיגה עם גרור

- יש לאפשר מרחק עצירה רב יותר בשעת גרירה. הימנע מעצירות פתע, שכן הגרור עלול להחליק או "להתקפל" ולגרום לאבדן שליטה.
- הימנע מביצוע פניות חדות ומשינויי נתיב מהירים.
- האט את הרכב לפני סיבוב. בצע את הסיבוב ברדיוס סיבוב ארוך יותר מהרגיל, שכן גלגלי הגרור ייכנסו קרוב יותר לתוך הסיבוב מאשר גלגלי הרכב. בסיבוב חד, הגרור עלול לפגוע ברכב.
- רוחות צד ישפיעו לרעה על התנהגות הרכב והגרור ויגרמו לנדנוד. רוחות כאלו עשויות להיגרם ממזג אוויר וכן ממעבר של משאיות כבדות או אוטובוסים. אם נגרם נדנוד, אחוז חזק את גלגל ההגה והאט מיד אך בהדרגה את מהירות הנסיעה.
- בשעת עקיפת כלי רכב אחרים, זכור כי יידרש מרחק רב יותר מן הרגיל, וזאת בגלל המשקל הנוסף והאורך הנוסף של הגרור המחובר אל הרכב שלך.
- נסיעה לאחור ברכב הגורר גרור עלולה להיות משימה קשה שמחייבת ניסיון. אסור בהחלט להאיץ במהירות ויש לאחוז בחלקו התחתון של גלגל ההגה ביד אחת.

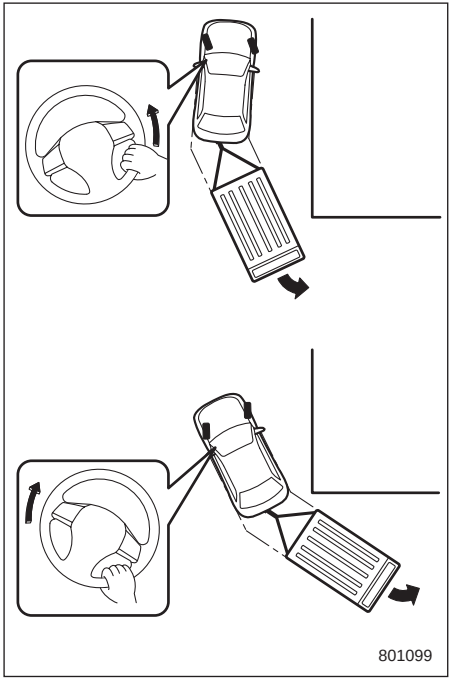

כדי לנסוע לאחור בפנייה, פעל באופן הבא.

1. סע לאחור באיטיות וסובב את ההגה לכיוון הפוך מכפי שאתה מסובב אותו בפנייה לכיוון זה ללא גרור.
2. כשהגרור מתחיל להסתובב, ישר את גלגל ההגה.
3. סובב את גלגל ההגה בכיוון ההפוך.
4. סובב את הרכב כך שיהיה בקו ישר עם הגרור, וישר שוב את גלגל ההגה.

- אם נורית האזהרה של מערכת ה-ABS נדלקת תוך כדי נסיעה, הפסק את פעולת הגרירה והבא מיד את הרכב לתיקון במוסך. מומלץ לפנות למרכז שירות מורשה סובארו מטעם היבואן.

▼ נהיגה במעלה או במורד מדרון

- לפני הירידה במורד תלול, האט את מהירות הנסיעה ועבור להילוך נמוך יותר (אם צריך, השתמש בהילוך ראשון), כדי לנצל את כוח הבלימה של המנוע ולמנוע התחממות של בלמי הרכב. הימנע מהורדה פתאומית של הילוך.
- בנסיעה במעלה כשמזג האוויר חם, המזגן עשוי להתנתק אוטומטית על מנת להגן על המנוע מפני התחממות יתר.
- בנסיעה במעלה כשמזג האוויר חם מאוד, התבונן מדי פעם במחוונים הבאים כדי לעקוב אחר טמפרטורת המנוע ותיבת ההילוכים.

: נורית אזהרת טמפרטורת נוזל קירור גבוהה

AT OIL TEMP : נורית אזהרה לטמפרטורת השמן של תיבת ההילוכים האוטומטית (בדגמים עם תיבת הילוכים רציפה)

אם נורית האזהרה לטמפרטורה גבוהה של נוזל הקירור ו/או נורית האזהרה לטמפרטורת השמן של תיבת ההילוכים האוטומטית מאירות, יש להפסיק מיד את פעולת המזגן ולעצור את הרכב במקום הבטוח הקרוב

ביותר. לפרטים נוספים והנחיות לפעולה, עיין בקטעים הבאים.

– "החניית הרכב במקרה חירום" ☜ 380
– "התחממות יתר של המנוע" ☜ 390
– "נורית חיווי לטמפרטורת נוזל קירור נמוכה/נורית אזהרה לטמפרטורת נוזל קירור גבוהה" ☜ 158
– "נורית אזהרת טמפרטורת שמן תיבת ההילוכים האוטומטית" ☜ 160

• הימנע משימוש בדוושת ההאצה כדי להחזיק את הרכב במעלה מדרון, כתחליף לשימוש בבלם החנייה או בבלמי השירות. הנוזל של תיבת ההילוכים הרציפה עלול להתחמם יתר על המידה.

▼ חנייה במעלה או במורד מדרון

בשעת חנייה, אבטח בסדי גלגלים את גלגלי הרכב ואת גלגלי הגרור. הפעל היטב את בלם החנייה. רצוי לא להחנות על גבעה או על מדרון. אם לא ניתן להימנע מחנייה כזו, יש לנקוט את אמצעי הזהירות הבאים:

1. הפעל את הבלמים והחזק את דוושת הבלם במצב לחוץ.
2. בקש מאדם נוסף להניח סדי גלגלים מתחת לגלגלים הן של הרכב והן של הגרור.
3. כאשר סדי הגלגלים במקומם, שחרר לאט את דוושת הבלם עד שמשקל הרכב והגרור מועבר אל הסדים.
4. הפעל את הבלמים הרגילים ואז הפעל את בלם החנייה; הרפה באיטיות מהבלמים הרגילים.
5. העבר את ידית בורר ההילוכים למצב P והדמם את המנוע.

במקרה חירום

9-1. החניית הרכב במקרה חירום 380

9-2. ערכת כלים 380

מברג ומפתח אומי גלגלים..... 381

מתחת לרצפה מאחור 381

9-3. גלגל חילוף זמני 382

9-4. נקר בגלגל..... 383

החלפת גלגל עם נקר 383

מערכת לניטור לחץ האוויר בצמיגים (TPMS)

(בדגמים בעלי מפרט אמריקני)..... 386

9-5. התנעת חירום..... 387

כיצד לבצע התנעת חירום..... 388

9-6. התחממות יתר של המנוע..... 390

אם עולה קיטור מתא המנוע..... 390

אם לא עולה קיטור מתא המנוע..... 390

9-7. גרירה..... 391

טבעות גרירה, טבעות עיגון וקדחים..... 391

שימוש במשאית גרר בעלת משטח העמסה 394

גרירה כאשר כל הגלגלים על הקרקע..... 394

9-8. תפס המפתח החכם – אם תפס המפתח החכם אינו פועל היטב 395

נעילה ושחרור 395

החלפת המצבים של מערכת ההצתה..... 396

התנעת המנוע 396

9-9. דלת אחורית מתרוממת – אם לא ניתן לפתוח את הדלת האחורית המתרוממת..... 397

9-10. גגון שמש (אם קיים) – אם לא ניתן לסגור את גגון השמש 398

9-11. אם הרכב מעורב בתאונה..... 398

נעילה/שחרור נעילה אוטומטיים במקרה שהרכב מעורב בתאונה..... 398

9-1. החניית הרכב במקרה חירום

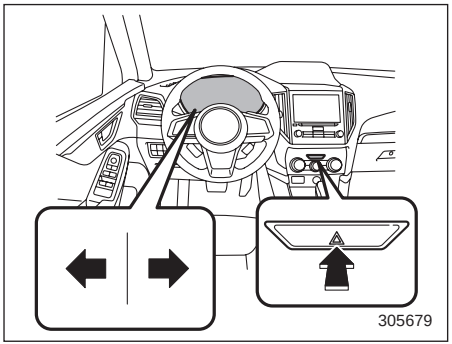

אם אתה חייב להחנות את הרכב במצב חירום, הפעל את מהבהבי החירום הן ביום והן בלילה על מנת להזהיר נהגים אחרים.

הימנע מעצירה על הכביש. השתדל לרדת מהכביש אם התעוררה בעיה כלשהי.

את מהבהבי החירום ניתן להפעיל בכל מצב של מערכת ההצתה.

הפעל את מהבהבי החירום באמצעות לחיצה על מתג מהבהבי החירום. הפסק את פעולת מהבהבי החירום באמצעות לחיצה נוספת על המתג.

כאשר מהבהבי החירום מופעלים, כל מהבהבי הפנייה מהבהבים.

הערה

כאשר מהבהבי החירום מופעלים, מהבהבי הפנייה לא יפעלו.

9-2. ערכת כלים

רכבך מצויד בכלי העבודה הבאים.

- מגבה
- ידית המגבה
- מברג
- וו גרירה (טבעת מתברגת)
- מפתח אומי גלגלים

■ מברג ומפתח אומי גלגלים

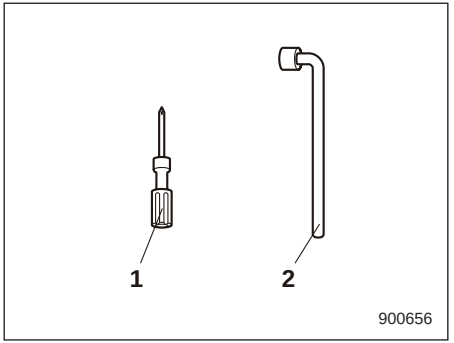

1) מברג
2) מפתח אומי גלגלים

המברג, מפתח אומי הגלגלים ושאר הכלים מאוחסנים ברכב.

ניתן לאחסן את הכלים גם במיכל אחסון הכלים.

■ מתחת לרצפה מאחור

המגבה, ידית המגבה וכן וו הגרירה מאוחסנים במקומות המצוינים באיורים הבאים.

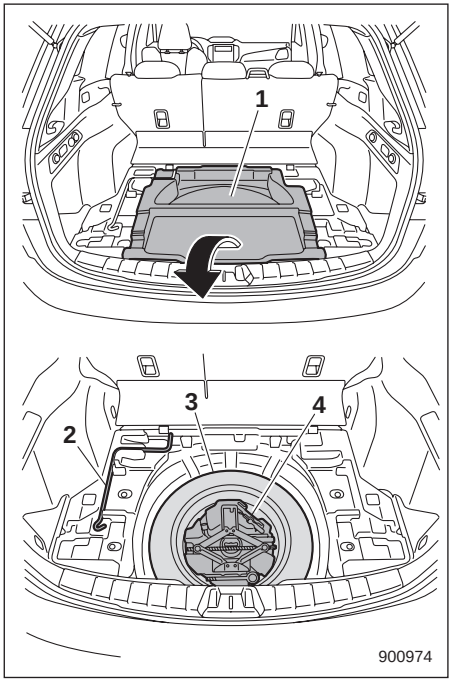

1) תא אחסון מתחת לרצפה (אם קיים).
2) ידית המגבה
3) גלגל חילוף
4) מיכל אחסון כלים

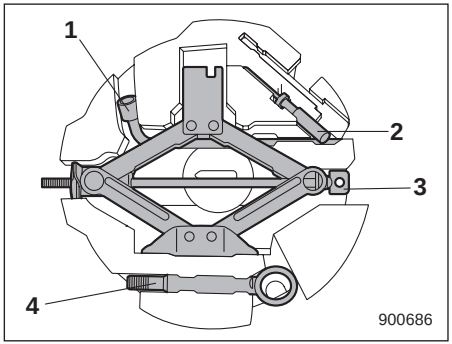

1) מפתח אומי גלגלים
2) מברג
3) מגבה
4) וו גרירה (טבעת מתברגת)

הערה

- **לפרטים על שימוש במגבה עיין בנושא "נקר בגלגל" ☜ 383.**
- **בחלק מהדגמים ייתכן כי:**
  - **המבנה של תא האחסון יהיה שונה מהמתואר באיור.**
  - **חלק מכלי התחזוקה יאוחסנו במקומות אחרים.**

9-3. גלגל חילוף זמני

⚠ אזהרה

- **אסור בהחלט לגרור גרור כאשר מותקן גלגל חילוף זמני ברכב. גלגל החילוף הזמני לא נועד לעמוד בעומסי הגרירה. השימוש בגלגל החילוף הזמני בשעת גרירה עלול לגרום לכשל של גלגל החילוף ו/או להפחתת היציבות של הרכב, ועקב כך עלול לגרום לתאונה.**
- **כאשר מותקן צמיג חלופי או מוחלף חישוק מבלי להעביר את חיישן/משדר לחץ אוויר המקורי, נורית אזהרת לחץ אוויר נמוך בצמיגים תאיר באופן קבוע לאחר שהבהבה במשך דקה אחת בקירוב. הדבר מצביע על כך שמערכת ניטור לחץ אוויר בצמיגים (TPMS) אינה מסוגלת לנטר את כל ארבעת הגלגלים המותקנים ברכב. מומלץ לפנות בהקדם האפשרי למוסך להחלפת צמיג וחיישן ו/או אתחול של המערכת. מומלץ לפנות למרכז שירות מורשה סובארו מטעם היבואן.**

⚠ זהירות

אסור בהחלט להשתמש בגלגל חילוף זמני מלבד המקורי. השימוש בגלגל בעל גודל אחר עלול לגרום נזק מכני חמור למערכת ההינע של הרכב.

גלגל החילוף הזמני קטן יותר וקל יותר מאשר גלגל רגיל, והוא נועד לשימוש במצבי חירום בלבד. הסר את גלגל החילוף הזמני והחזר למקומו את הגלגל הרגיל מוקדם ככל האפשר, שכן גלגל החילוף נועד לשימוש זמני בלבד.

בדוק לעתים מזומנות את לחץ האוויר של גלגל החילוף הזמני על מנת שיהיה זמין לשימוש בכל עת. לפרטים על לחצי הניפוח הנכונים עיין בנושא "גלגלי חילוף זמניים" ☜ 465.

בשעת שימוש בגלגל החילוף הזמני הקפד לפעול על פי ההוראות הבאות:

- אסור בהחלט לגרור גרור כאשר מותקן גלגל חילוף זמני ברכב. הימנע מהאצה מאומצת, בלימה חריפה או פנייה מהירה, מפני שאתה עלול לאבד שליטה על הרכב.
- אל תחרוג ממהירות מרבית של 80 קמ"ש.
- אסור להרכיב שרשרות שלג על גלגל החילוף הזמני. מאחר שהצמיג קטן יותר, השרשרת לא תתאים כראוי.
- אין להשתמש ביותר מגלגל חילוף זמני אחד בו-זמנית.
- אין לעבור על מכשולים. מכיוון שהקוטר של גלגל החילוף קטן יותר, מרווח הגחון קטן יותר.

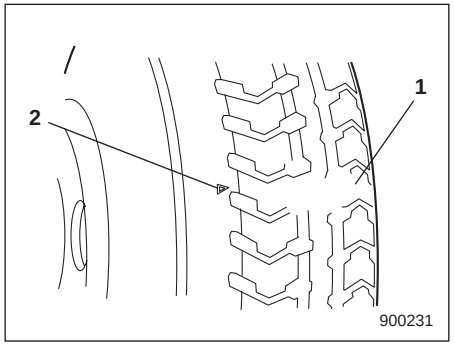

1) מחוון שחיקת הצמיג
2) סימון המיקום של המחוון

- כשמחוון השחיקה מופיע על הצמיג, החלף את הצמיג.
- יש להתקין את גלגל החילוף הזמני בסרן האחורי בלבד. במקרה של נקר בגלגל קדמי, החלף את הגלגל הנקור בגלגל אחורי והתקן את גלגל החילוף הזמני במקום הגלגל האחורי שהסרת.

9-4. נקר בגלגל

במקרה של נקר בגלגל בעת נסיעה, אסור בהחלט לבלום בצורה פתאומית. המשך בנהיגה הישר לפנים, תוך האטה הדרגתית של מהירות הנסיעה. לאחר מכן, רד לאט מהכביש אל מקום בטוח.

■ החלפת גלגל עם נקר

⚠ אזהרה

- **השתמש רק במגבה אשר סופק עם רכבך. המגבה שסופק עם הרכב מיועד רק להחלפת גלגלים. אסור בהחלט להיכנס אל מתחת לרכב כשהוא נתמך על מגבה זה.**
- **אין להגביה את הרכב באמצעות מגבה כשהוא במדרון, או על משטח שאינו יציב. המגבה עלול להשתחרר ממקומו או לשקוע לתוך האדמה, דבר שעלול לגרום לתאונה קשה.**
- **הדמם תמיד את המנוע לפני הגבהת הגלגל הנקור מהקרקע באמצעות המגבה. אסור בהחלט לטלטל או לדחוף את הרכב כשהוא נתמך על המגבה. המגבה עלול לצאת מנקודת ההגבהה בגלל תנועת הרכב, ועלולה להיגרם תאונה קשה.**

1. החנה את הרכב על משטח ישר וקשיח, במידת האפשר, ואז הדמם את המנוע.
2. הפעל היטב את בלם החנייה והעבר את ידית בורר ההילוכים למצב P (חנייה).
3. הפעל את מהבהבי החירום, הורה לכל הנוסעים לצאת מהרכב והוצא ממנו את כל המטען.

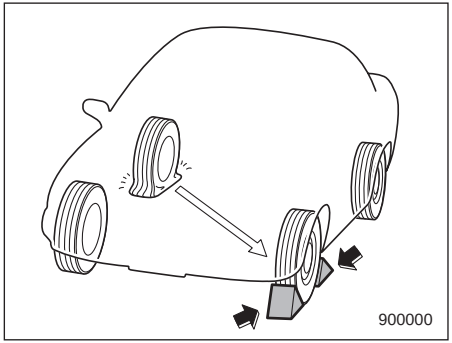

4. הצב סדי גלגלים לפני ואחרי הגלגל שנמצא ממול, באלכסון, לגלגל הנקור.
5. הוצא את המגבה, ידית המגבה ומפתח אומי הגלגלים.

הכלים וגלגל החילוף מאוחסנים מתחת לרצפת אזור המטען. עיין בנושא "ערכת כלים" ☜ 380.

הערה

לפני השימוש במגבה, ודא שיש עליו משחת סיכה כנדרש

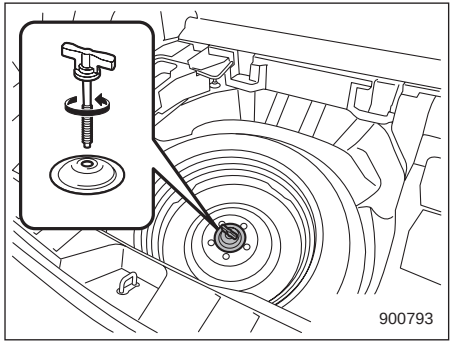

6. הוצא את מיכל אחסון הכלים, סובב את בורג הידוק הגלגל נגד כיוון השעון והוצא את גלגל החילוף.

הערה

אם גלגל החילוף שסופק עם רכבך הוא גלגל חילוף זמני, קרא בעיון את הנושא "גלגל חילוף זמני" ☜ 382 ופעל בדיוק על-פי ההוראות.

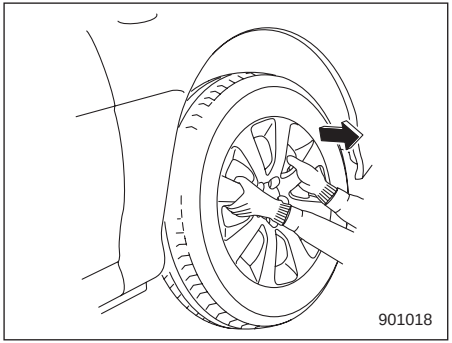

7. אם הרכב מצויד בצלחות נוי, לבש כפפות, אחוז בחישורים של צלחת הנוי והסר אותה במשיכה כלפיך.

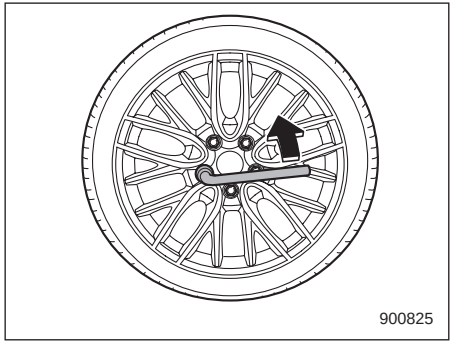

8. הרפה את הידוק אומי הגלגל באמצעות מפתח אומי הגלגלים, אך אל תסיר אותם.

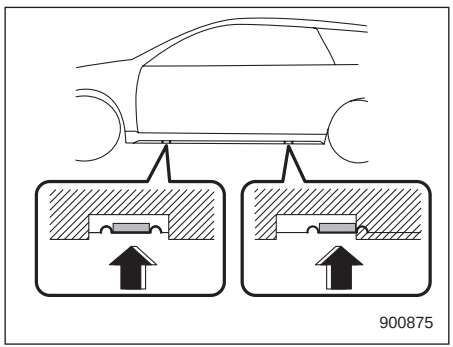

נקודות הגבהה

9. הצב את המגבה מתחת לסף הצד, בנקודת ההגבהה הקדמית או האחורית הקרובה ביותר אל הגלגל עם הנקר.

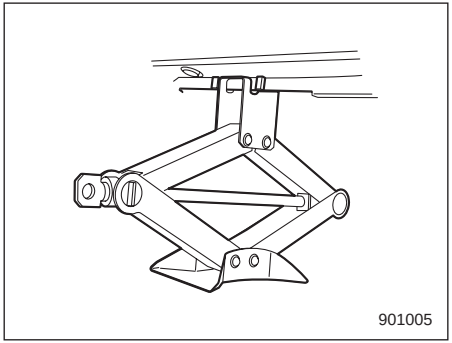

סובב את בורג המגבה ביד עד להשתלבות נאותה של ראש המגבה לתוך נקודת ההגבהה.

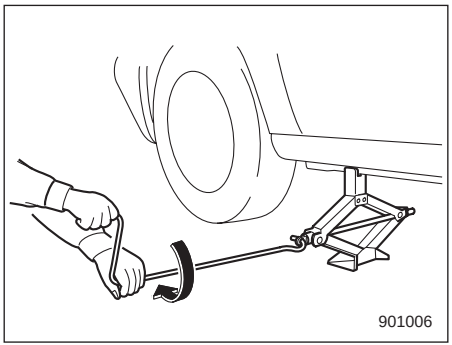

10.הכנס את ידית המגבה לתוך בורג המגבה וסובב את הידית עד להרמת הגלגל מעל לפני הקרקע. הימנע מהגבהה מעבר לדרוש.

11.הסר את אומי הגלגל והסר את הגלגל הנקור.

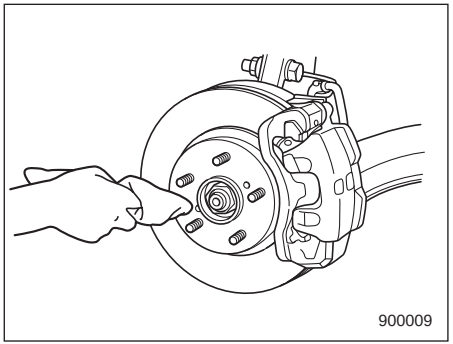

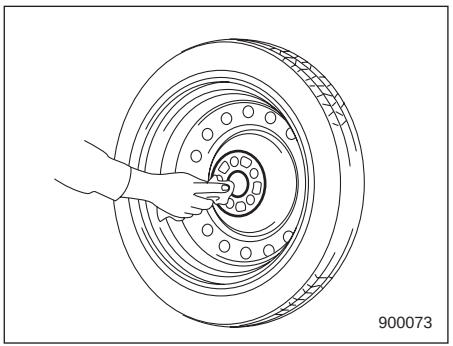

12.לפני הרכבת גלגל החילוף, נקה במטלית את משטח ההרכבה של הגלגל ואת הטבור.

⚠ זהירות

אם חלק מתוברג ניזוק, מומלץ לפנות מיד למרכז שירות מורשה סובארו מטעם היבואן.

13.הרכב את גלגל החילוף. התקן את אומי הגלגל. הדק אותן ביד.

⚠ אזהרה

אין להשתמש בשמן או במשחת סיכה על בורגי או אומי הגלגל בשעת ההתקנה של גלגל החילוף. חומרי סיכה אלה עלולים לגרום להשתחררות האומים, ובכך לתאונה.

14.סובב את ידית המגבה נגד כיוון השעון כדי להנמיך את הרכב לקרקע.

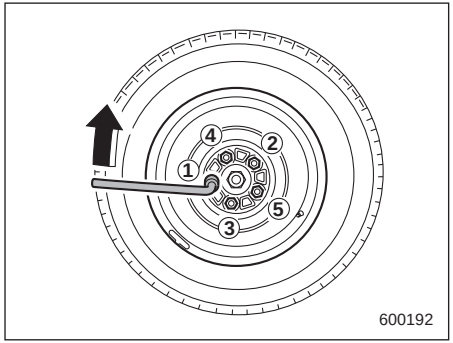

15.השתמש במפתח אומי הגלגלים והדק היטב את אומי הגלגלים לכוח הפיתול הדרוש, על פי סדר ההידוק המתואר באיור.

לפרטים על מומנט הידוק אומי הגלגלים, עיין בנושא "צמיגים" ☜ 465. אסור בהחלט להשתמש ברגל או בצינור הארכה על מפתח האומים, שכן אתה עלול להדק יתר-על-המידה. בדוק את מומנט הידוק אומי הגלגלים בתחנת השירות לצמיגים הקרובה ביותר.

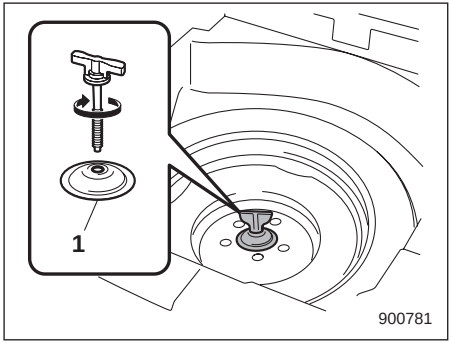

1) דיסקית נשיאה

16.אחסן את הגלגל הנקור בתא של גלגל החילוף. התקן את הגלגל כשדיסקית הנשיאה פונה כלפי מעלה ואבטח את הגלגל הנקור באמצעות הידוק חזק של בורג הפרפר.

הערה

אם לא ניתן לאבטח את הגלגל הנקור היטב, נסה להפוך את דיסקית הנשיאה כך שתפנה כלפי מטה.

17.אחסן במקומותיהם את המגבה, ידית המגבה ומפתח אומי הגלגלים

⚠ אזהרה

אסור בהחלט להניח גלגל או את הכלים להחלפת הגלגל בתוך תא הנוסעים לאחר החלפת הגלגלים. במצב של עצירת פתאום או התנגשות, ציוד המונח באופן חופשי עלול לפגוע בנוסעים ולגרום לפציעה. אחסן את הגלגל ואת כל הכלים במקומם הנכון.

■ מערכת לניטור לחץ האוויר בצמיגים (TPMS) (בדגמים בעלי מפרט אמריקני)

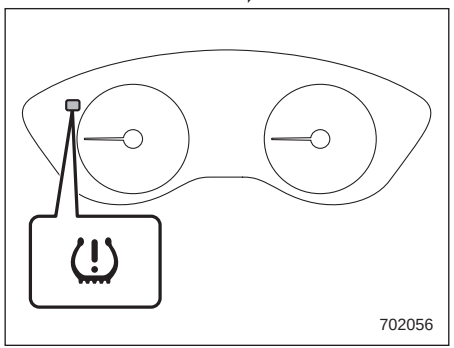

המערכת לניטור לחץ האוויר בצמיגים מפיקה לנהג הודעת אזהרה, באמצעות אות שנשלח מחיישן שמותקן בכל אחד מהגלגלים, כאשר לחץ האוויר בצמיג יורד בצורה חמורה.

המערכת לניטור לחץ אוויר בצמיגים פועלת רק כשהרכב נוסע. בנוסף, ייתכן שהמערכת לא תגיב באופן מיידי במקרה של ירידה פתאומית בלחץ האוויר (לדוגמה, במקרה של פיצוץ בצמיג כתוצאה מפגיעה בחפץ חד).

⚠ אזהרה

- **אם נורית האזהרה ללחץ אוויר נמוך בצמיגים מאירה בזמן הנסיעה, הימנע מבלימה פתאומית. פעל כמוסבר להלן.**
  (1)המשך בנהיגה הישר לפנים, תוך האטה הדרגתית של מהירות הנסיעה.
  (2)עצור בזהירות במקום בטוח בצד הדרך. אחרת, עלולה להיגרם תאונה הכוללת נזק חמור לרכב ופציעה חמורה.
  (3)בדוק את לחץ האוויר בכל ארבעת הצמיגים בהתאם לערך לחץ הניפוח הקר המופיע על-גבי מדבקת לחצי הצמיגים המותקנת על עמוד הדלת, בצד הנהג.
  אם הנורית ממשיכה להאיר בזמן הנהיגה גם לאחר שמתקנים את לחץ הניפוח, ייתכן שנגרם לצמיג נזק משמעותי והוא מאבד אוויר בקצב מהיר. במקרה של נקר בצמיג עליך להחליף את הגלגל בגלגל החלופי בהקדם האפשרי.
- **כאשר מותקן גלגל חילוף, או מוחלף חישוק מבלי להעביר את חיישן/משדר לחץ אוויר המקורי, נורית האזהרה ללחץ אוויר נמוך בצמיגים תאיר באופן קבוע לאחר שהבהבה במשך דקה אחת בקירוב. הדבר מציין שמערכת TPMS אינה יכולה לנטר את כל ארבעת הגלגלים המותקנים ברכב. מומלץ לפנות בהקדם האפשרי למוסך להחלפת צמיג וחיישן ו/או אתחול של המערכת. מומלץ לפנות למרכז שירות מורשה סובארו מטעם היבואן.**
- **כאשר מתקנים צמיג באמצעות חומר איטום נוזלי, ייתכן שהשסתום והמשדר של התראת לחץ האוויר לא יפעלו כהלכה. אם נעשה שימוש בחומר איטום נוזלי, מומלץ לפנות בהקדם האפשרי למרכז שירות מורשה סובארו מטעם היבואן או למוסך מוסמך אחר. הקפד לוודא שהשסתום והמשדר של התראת לחץ האוויר מוחלפים בעת החלפת הצמיג. ניתן להשתמש שוב בגלגל אם לא נגרם לו נזק וכי שאריות חומר האיטום נוקו כהלכה.**
  אם הנורית מאירה באופן קבוע לאחר שהבהבה במשך דקה אחת בקירוב, פנה מיד למוסך לבדיקת המערכת. מומלץ לפנות למרכז שירות מורשה סובארו מטעם היבואן.

9-5. התנעת חירום

⚠ אזהרה

- **נוזל המצבר מכיל חומצה גופרתית. אין להניח לו לבוא במגע עם העיניים, העור, הבגדים או הרכב.**
  אם נוזל המצבר בא במגע עם גופך, שטוף את האזור שנחשף מיד ובצורה יסודית במים. אם הנוזל חדר לעיניים, עליך לפנות לקבלת סיוע רפואי.
  אם בולעים בטעות נוזל מצבר, יש לשתות מיד כמות גדולה של חלב או מים ולפנות מיד לקבלת עזרה רפואית.
  הרחק מהמצבר כל אדם, כולל ילדים.
- **הגז המופק מהמצבר עלול לגרום לפיצוץ כתוצאה מלהבה או ניצוץ בקרבתו. אסור לעשן או להדליק גפרור במהלך התנעת החירום.**
- **אסור בהחלט לנסות ולבצע התנעת חירום כשהמצבר הפרוק קפוא. ניסיון ההתנעה עלול לגרום להתבקעות או התפוצצות המצבר.**
- **כשעובדים על המצבר או בסביבתו, יש להרכיב משקפי מגן מתאימים, ולהסיר חפצים מתכתיים דוגמת טבעות, צמידים או תכשיטים מתכתיים אחרים.**

- **ודא כי אין בכבלי העזר או בהדקים שעל כבלים אלה בידוד פגום או חסר. הימנע מהתנעת חירום כשכבלי העזר במצב לא תקין.**
- **מנוע פועל עלול להיות מסוכן. הרחק אצבעות, ידיים, בגדים, שיער וכלי עבודה ממניפת הקירור, מהרצועות ומכל חלקים נעים אחרים של המנוע. מומלץ להסיר טבעות, שעונים ועניבות בזמן ביצוע העבודה.**
- **התנעת חירום היא מסוכנת אם היא אינה מבוצעת כהלכה. אם יש לך ספקות לגבי הנוהל הנכון לביצוע התנעת החירום, התייעץ במכונאי מיומן.**

אם לא הצלחת להתניע את הרכב בגלל שהמצבר שלו פרוק (ריק), ניתן לבצע התנעת חירום של הרכב תוך חיבור מצבר הרכב אל מצבר אחר (המכונה מצבר העזר) באמצעות כבלי עזר.

■ כיצד לבצע התנעת חירום

1. ודא כי מצבר העזר הוא מצבר 12 וולט וכי הקוטב השלילי שלו מוארק.
2. אם מצבר העזר נמצא בכלי רכב אחר, מנע מגע בין שני כלי הרכב.
3. כבה את כל האורות והאביזרים שאינם נחוצים.
4. חבר את כבלי העזר בדיוק על פי הסדר המתואר.

(1) חבר קצה אחד של כבל עזר אל הקוטב החיובי (+) של המצבר הפרוק.

(2) חבר את הקצה השני של כבל העזר אל הקוטב החיובי (+) של מצבר העזר.

(3) חבר קצה אחד של הכבל השני אל הקוטב השלילי (-) של מצבר העזר.

(4) חבר את הקצה השני של הכבל אל אום תושבת תמוכת המתלה של הרכב בעל המצבר הפרוק.

ודא שהכבלים אינם עוברים סמוך לחלקים נעים ושהדקי הכבלים אינם נוגעים בחלקים מתכתיים אחרים.

5 התנע את המנוע של הרכב בו מותקן מצבר העזר והפעל את המנוע במהירות בינונית. עתה, התנע את המנוע של הרכב בו נמצא המצבר הפרוק.

6 לאחר גמר הפעולה, נתק בזהירות את הכבלים בדיוק בסדר הפוך לסדר חיבורם

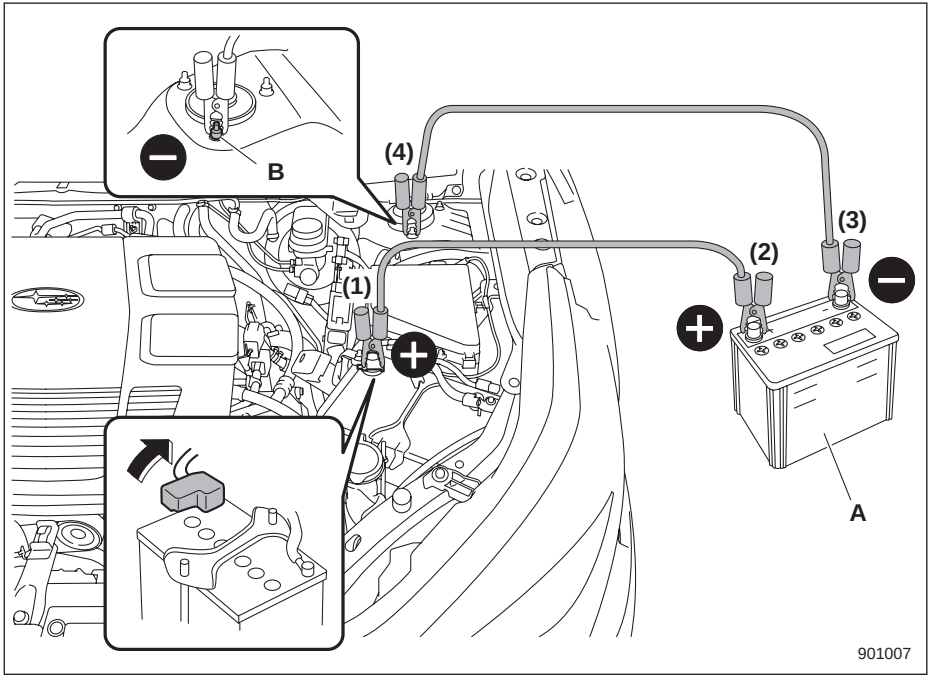

A) מצבר עזר
B) אום תושבת תמוכת המתלה

9-6. התחממות יתר של המנוע

⚠ אזהרה

אסור בהחלט להסיר את מכסה המקרן לפני שהמנוע הודמם והתקרר היטב. במנוע חם, נוזל הקירור מצוי בלחץ. פתיחת מכסה המקרן כל עוד המנוע חם עלולה לשחרר ולהתיז נוזל קירור רותח, אשר עלול לגרום לכוויות חמורות.

במקרה של התחממות יתר של המנוע, עצור את הרכב במקום בטוח בצד הדרך.

■ אם עולה קיטור מתא המנוע

- העבר את מערכת ההצתה למצב LOCK/OFF והרחק את כל הנוסעים מהרכב עד לקירור המנוע.
- פנה למוסך. מומלץ לפנות למרכז שירות מורשה סובארו מטעם היבואן.

■ אם לא עולה קיטור מתא המנוע

1. המשך להפעיל את המנוע במהירות סרק.
2. פתח את מכסה תא המנוע על מנת לאוורר את תא המנוע. עיין בנושא "מכסה תא המנוע" ☜ 419.

   ודא כי מניפת הקירור של המנוע פועלת. אם המניפה אינה פועלת, הדמם מיד את המנוע ופנה למוסך לביצוע תיקון. המחלקה הטכנית של היבואן ממליצה שהתיקון יבוצע במרכז שירות מורשה סובארו מטעם היבואן.
3. לאחר שנורית האזהרה לטמפרטורה גבוהה של נוזל הקירור שהבהבה או האירה בצבע אדום כבית, הדמם את המנוע. לפרטים על נורית האזהרה, עיין בנושא "נורית חיווי לטמפרטורה נמוכה של נוזל הקירור/נורית אזהרה לטמפרטורה גבוהה של נוזל הקירור" ☜ 158.
4. לאחר התקררות מלאה של המנוע, בדוק את מפלס נוזל הקירור במיכל העודפים. אם מפלס נוזל הקירור נמוך מהסימון LOW, הוסף נוזל קירור עד לסימון FULL.

הערה

לפרטים לגבי אופן בדיקת מפלס נוזל הקירור או הוספת נוזל קירור, עיין בנושא "נוזל קירור המנוע" ☜ 425.

5. אם אין בכלל נוזל קירור במיכל העודפים, הוסף נוזל קירור למיכל העודפים. לאחר מכן, הסר את מכסה המקרן ומלא את המקרן בנוזל קירור.

אם חייבים להסיר את מכסה המקרן כאשר המקרן עדיין חם, כרוך תחילה מטלית עבה מסביב למכסה המקרן ואז סובב לאט את המכסה נגד כיוון השעון ומבלי ללחוץ כלפי מטה, עד שהמכסה נעצר. הנח ללחץ להשתחרר מהמקרן. לאחר שכל הלחץ השתחרר, הסר את המכסה באמצעות לחיצה כלפי מטה וסיבוב.

9-7. גרירה

אם יש צורך לבצע גרירה, רצוי שהגרירה תבוצע על-ידי גורר מוסמך. נקוט את אמצעי הבטיחות המפורטים להלן.

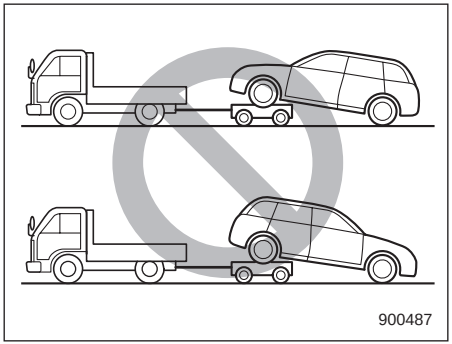

⚠ אזהרה

אסור בהחלט לגרור דגמים המצוידים בהנעה לכל הגלגלים כשהגלגלים הקדמיים מוגבהים מעל פני הקרקע והגלגלים האחוריים ניצבים על הקרקע, או כשהגלגלים האחוריים מוגבהים מעל פני הקרקע והגלגלים הקדמיים ניצבים על הקרקע. גרירה כזו תגרום לרכב לסטות הצדה בגלל הפעלתו או קלקולו של הדיפרנציאל המרכזי.

■ טבעות גרירה, טבעות עיגון וקדחים

יש להשתמש בטבעות הגרירה אך ורק במקרי חירום.

⚠ זהירות

השתמש אך ורק בטבעות הגרירה, טבעות העיגון והקדחים המפורטים. אסור בהחלט להשתמש בחלקי מתלה או חלקים אחרים של המרכב לביצוע גרירה או עיגון של הרכב.

▼ טבעת גרירה קדמית

1. הוצא את טבעת הגרירה, המברג וידית המגבה מאזור המטען.

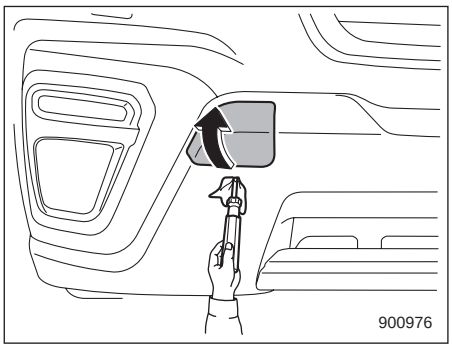

2. עטוף את קצהו של המברג השטוח בסרט דביק או מטלית כדי שלא לשרוט את הפגוש. תחוב את המברג השטוח העטוף לשולי המכסה וחלוץ את המכסה.

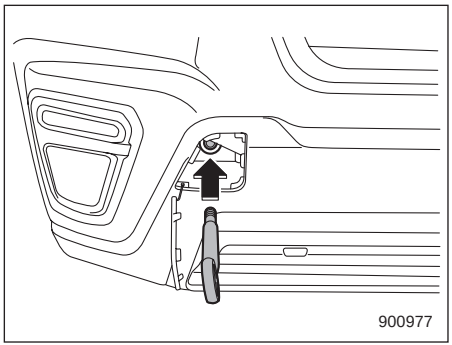

3. הברג את טבעת הגרירה לקדח המתוברג עד שתבריג טבעת הגרירה לא נראה עוד

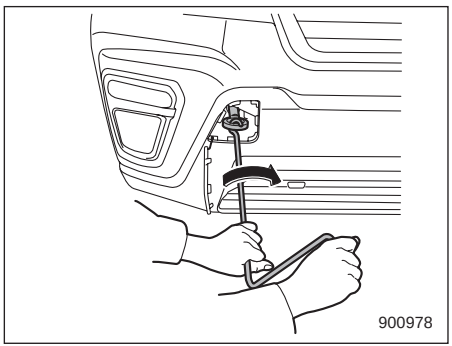

4. הדק את טבעת הגרירה בחוזקה למקומה בעזרת ידית המגבה.

לאחר הגרירה, הסר את טבעת הגרירה מהרכב ואחסן אותה במיכל אחסון הכלים. החזר את מכסה טבעת הגרירה למקומו בפגוש.

⚠ אזהרה

- **אין להשתמש בטבעת הגרירה אלא לשם גרירת רכבך.**
- **הקפד להסיר את טבעת הגרירה לאחר גרירת הרכב. השארת טבעת הגרירה מותקנת על הרכב עשויה להפריע לפעולה התקינה של מערכת כריות האוויר במקרה של התנגשות חזיתית.**

⚠ זהירות

כדי למנוע עיוות של טבעת הגרירה והפגוש הקדמי, אסור להפעיל כוח צדי חזק מדי על טבעת הגרירה.

▼ טבעת גרירה אחורית

1. הוצא את טבעת הגרירה והמברג ממיכל אחסון הכלים. הוצא את ידית המגבה מאזור המטען.

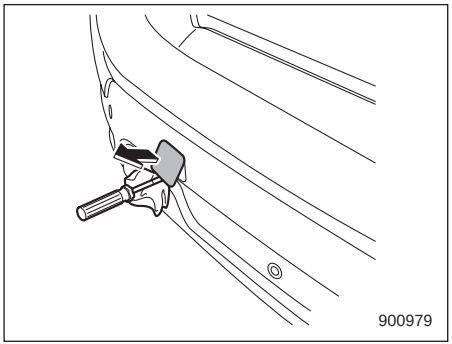

2. עטוף את קצהו של המברג השטוח בסרט דביק או מטלית כדי שלא לשרוט את הפגוש. הסר את המכסה שבפגוש האחורי בעזרת מברג שטוח כדי לחשוף את הקדח המתוברג המיועד לחיבור טבעת הגרירה.

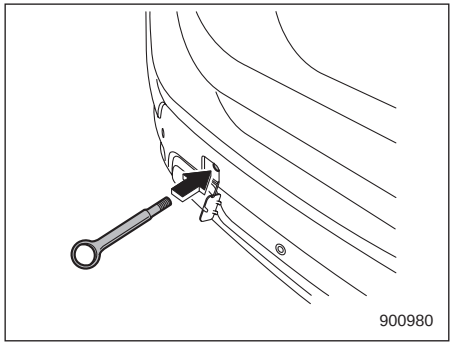

3. הברג את טבעת הגרירה לקדח המתוברג עד שתבריג טבעת הגרירה לא נראה עוד

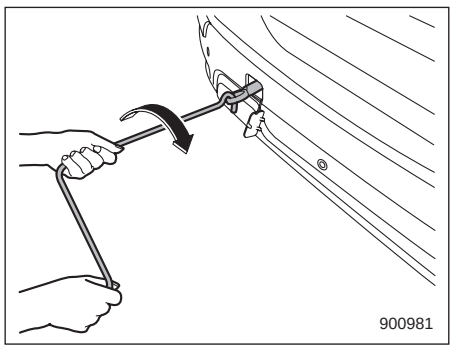

4. הדק את טבעת הגרירה בחוזקה למקומה בעזרת ידית המגבה.

לאחר הגרירה, הסר את טבעת הגרירה מהרכב ואחסן אותה במיכל אחסון הכלים. החזר את מכסה טבעת הגרירה למקומו בפגוש.

⚠ אזהרה

- **אין להשתמש בטבעת הגרירה אלא לשם גרירת רכבך.**
- **הקפד להסיר את טבעת הגרירה לאחר גרירת הרכב. אם מותירים את טבעת הגרירה כשהיא מותקנת ברכב, היא עלולה להפריע לפעולה תקינה של מנגנון ניתוק משאבת הדלק במקרה שהרכב נפגע מאחור.**

⚠ זהירות

כדי למנוע עיוות של טבעת הגרירה והפגוש הקדמי, אסור להפעיל כוח צדי חזק מדי על טבעת הגרירה.

▼ טבעות עיגון קדמיות

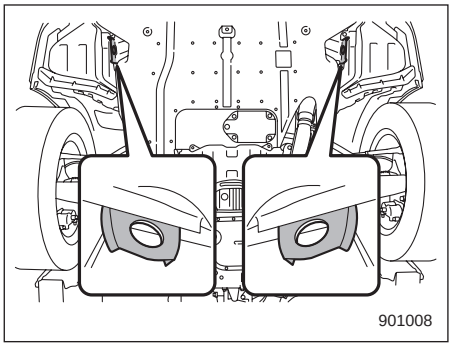

טבעות העיגון הקדמיות מותקנות בין הצמיגים הקדמיים לבין הפגוש הקדמי.

▼ קדחי עיגון אחוריים

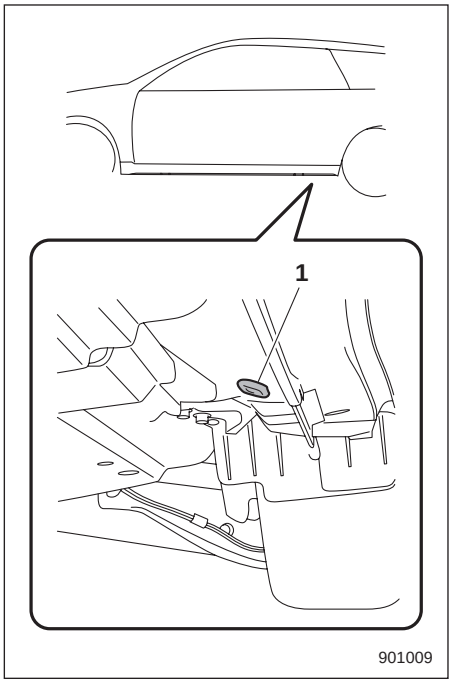

1) קדח עיגון אחורי

קדחי העיגון האחוריים נמצאים סמוך לנקודות ההגבהה של הרכב.

כל אחד מקדחי העיגון האחוריים מצויד במכסה. כדי להשתמש בקדחי העיגון האחוריים, הסר את המכסים. בתום השימוש

בקדחי העיגון האחוריים החזר את המכסים למקומם.

⚠ אזהרה

השתמש בקדחי העיגון האחוריים רק למטרת ריתוק הרכב ועיגונו בכוח הפועל כלפי מטה. הפעלת כוח בכיוונים אחרים עלולה לגרום למצב מסוכן בעקבות החלקה של הכבלים מהקדחים.

■ שימוש במשאית גרר בעלת משטח העמסה

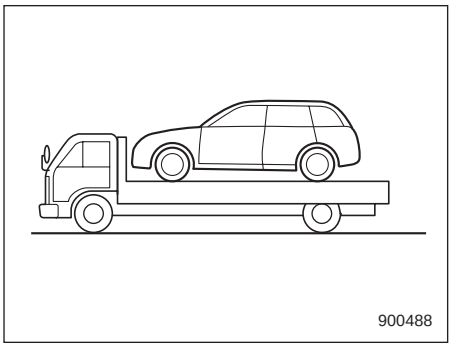
900488

דרך זו היא הטובה ביותר להובלת הרכב. פעל על פי הנהלים הבאים על מנת להבטיח תובלה נאותה.

1. העבר את ידית בורר ההילוכים למצב P.
2. הפעל היטב את בלם החנייה.
3. אבטח את הרכב כראוי על משטח ההעמסה בעזרת שרשרות בטיחות. יש למתוח את כל השרשרות במידה שווה, ויש להיזהר שלא לבצע מתיחת יתר עד כדי ביטול החופשים במערכת המתלים.

⚠ זהירות

- **אם הרכב מצויד במגן תחתון לפגוש (מוצע כאופציה), היזהר שלא לשרוט אותו במהלך העמסת הרכב על משאית הגרר והסרתו ממנה.**
- **כשמובילים את הרכב על משטח העמסה של משאית גרר, הכיוון של הפנסים הראשיים עלול להשתבש. לאחר שמובילים את הרכב על משטח העמסה של משאית גרר, דאג שכיוון הפנסים הראשיים ייבדק במוסך. מומלץ לפנות למרכז שירות מורשה סובארו מטעם היבואן.**

■ גרירה כאשר כל הגלגלים על הקרקע

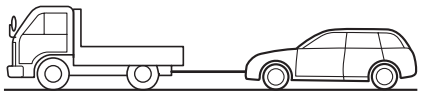
900489

1. שחרר את בלם החנייה והעבר את תיבת ההילוכים למצב סרק (N).
2. מערכת ההצתה חייבת להיות במצב ON במהלך גרירת הרכב.
3. מתח את כבל הגרירה לאט, כדי למנוע נזק לרכב.

⚠ אזהרה

- **אסור בהחלט להעביר את מערכת ההצתה למצב LOCK/OFF במהלך גרירת הרכב, מפני שגלגל ההגה וכיוון הגלגלים יינעלו.**

- **זכור כי מגבר הבלם והגה הכוח אינם פועלים כאשר המנוע דומם. מכיוון שהמנוע דומם, יידרש מאמץ רב יותר על מנת להפעיל את דוושת הבלם ולסובב את גלגל ההגה.**

⚠ זהירות

- **במקרה של תקלה בתיבת ההילוכים, הובל את הרכב על משאית גרר בעלת משטח העמסה.**
- **מהירות הנסיעה חייבת להיות 32 קמ"ש לכל היותר, ואסור שמרחק הנסיעה יעלה על 50 ק"מ. אם דרושה מהירות גדולה יותר, או הובלה למרחק רב יותר, הובל את הרכב על משאית גרר בעלת משטח העמסה.**

9-8. תפס המפתח החכם – אם תפס המפתח החכם אינו פועל היטב

⚠ זהירות

הרחק חפצים מתכתיים, מקורות לשדות מגנטיים ואמצעי שידור מהאזור שבין תפס המפתח החכם לבין לחצן ההתנעה. הם עלולים להפריע לתקשורת בין תפס המפתח החכם לבין לחצן ההתנעה.

התפקודים הבאים עלולים שלא לפעול בשל הפרעות רדיו חזקות בסביבה, או התרוקנות הסוללה של תפס המפתח החכם.

- נעילת הדלתות (כולל הדלת האחורית המתרוממת) ושחרור נעילתן
- החלפת המצבים של מערכת ההצתה
- התנעת המנוע

במקרים אלה, פעל כמוסבר להלן. אם הסוללה של תפס המפתח החכם התרוקנה, החלף אותה בחדשה. עיין בנושא "החלפת הסוללה של תפס המפתח החכם" ☜ 456.

■ נעילה ושחרור

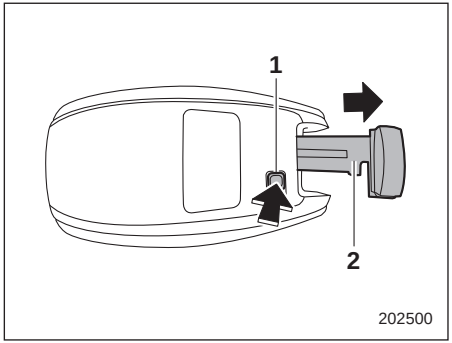

1) כפתור שחרור
2) מפתח חירום

תוך כדי לחיצה על כפתור השחרור של תפס המפתח החכם, שלוף את מפתח החירום.

נעל את דלת הנהג או שחרר את נעילתה בעזרת מפתח החירום לפי הנוהל המפורט בנושא "נעילה ושחרור מחוץ לרכב" ☜ 124.

הערה

לאחר הנעילה או השחרור הקפד לשוב ולהתקין את מפתח החירום בתפס המפתח החכם.

■ החלפת המצבים של מערכת ההצתה

1. הפעל את בלם החנייה.
2. ודא שידית בורר ההילוכים נמצאת במצב P (חנייה).
3. לחץ על דוושת הבלם.

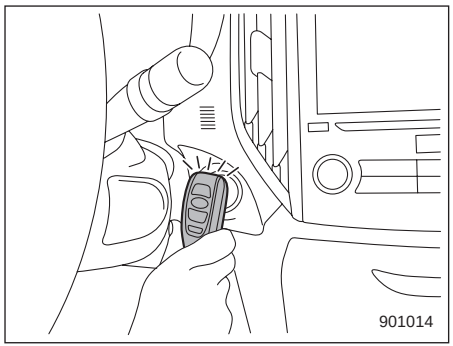

4. אחוז בתפס מפתח החכם כאשר הלחצנים כלפיך וגע עמו בלחצן ההתנעה.

כשתושלם התקשורת בין תפס המפתח החכם לבין הרכב יושמע צליל. במקביל תעבור מערכת ההצתה לאחד המצבים הבאים:

- כשפעולתה של המערכת להפעלה ללא מפתח עם לחצן התנעה מבוטלת: מצב ACC
- בכל שאר המקרים: מצב ON.

5. כשפעולתה המערכת להפעלה ללא מפתח עם לחצן התנעה מבוטלת, לחץ על לחצן ההתנעה מבלי ללחוץ על דוושת הבלם. מערכת ההצתה תעבור למצב ON.

הערה

אם מערכת ההצתה אינה עוברת למצב אחר למרות שהנוהל שתואר לעיל בוצע בצורה מדויקת, פנה למוסך. מומלץ לפנות למרכז שירות מורשה סובארו מטעם היבואן.

■ התנעת המנוע

1. הפעל את בלם החנייה.
2. ודא שידית בורר ההילוכים נמצאת במצב P (חנייה).
3. לחץ על דוושת הבלם.

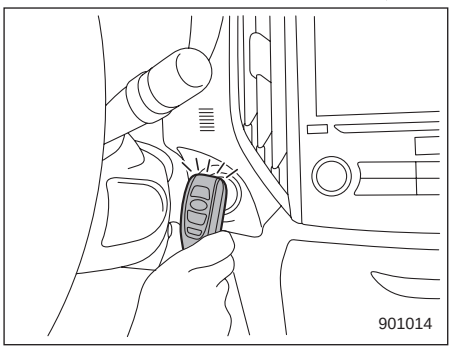

4. אחוז בתפס מפתח החכם כאשר הלחצנים כלפיך וגע עמו בלחצן ההתנעה.

כשתושלם התקשורת בין תפס המפתח החכם לבין הרכב יושמע צליל. במקביל תעבור מערכת ההצתה למצב ACC או למצב ON.

5. לאחר שמערכת ההצתה עברה למצב ACC או ON, תוך כדי לחיצה על דוושת הבלם, לחץ על לחצן ההתנעה.

הערה

אם המנוע לא הותנע למרות שהנוהל שתואר לעיל בוצע בצורה מדויקת, פנה למוסך. מומלץ לפנות למרכז שירות מורשה סובארו מטעם היבואן.

9-9. דלת אחורית מתרוממת – אם לא ניתן לפתוח את הדלת האחורית המתרוממת

אם אינך מצליח לפתוח את הדלת האחורית המתרוממת בעזרת לחצן פתיחת הדלת האחורית המתרוממת, ניתן לפתוח אותה מתוך אזור המטען.

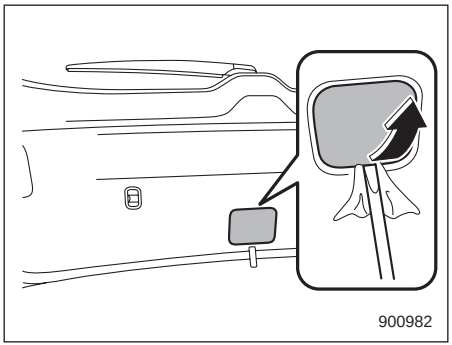

1. בעזרת מברג שטוח עטוף בסרט דביק או מטלית, הסר את כיסוי הגישה במרכז החלק התחתון של חיפוי הדלת האחורית המתרוממת.
2. אתר את ידית הפתיחה של הדלת האחורית המתרוממת מאחורי חיפוי הדלת האחורית המתרוממת.

⚠ זהירות

אסור בהחלט להפעיל את ידית הפתיחה של הדלת האחורית המתרוממת באמצעות האצבעות, מכיוון שהדבר עלול לגרום לפציעה. הקפד להשתמש במברג שטוח או בכלי דומה.

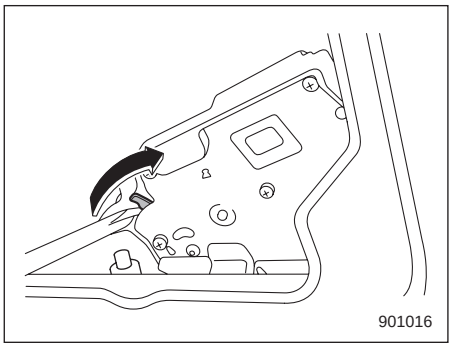

בדגמים ללא דלת אחורית מתרוממת חשמלית

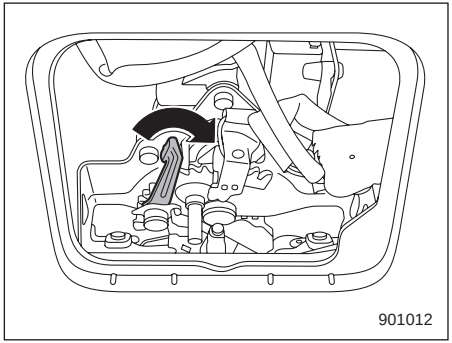

בדגמים עם דלת אחורית מתרוממת חשמלית

3. כדי לפתוח את הדלת האחורית המתרוממת, סובב את הידית ימינה.

9-10. גגון שמש (אם קיים) – אם לא ניתן לסגור את גגון השמש

אם גגון השמש אינו נסגר יש לפנות למוסך כדי שהמערכת תיבדק. מומלץ לפנות למרכז שירות מורשה סובארו מטעם היבואן.

9-11. אם הרכב מעורב בתאונה

⚠ זהירות

אם רכבך מעורב בתאונה, הקפד לבדוק את הקרקע שמתחת לרכב לפני התנעת המנוע מחדש. במידה ואתה מגלה שדלק נזל לקרקע, אל תנסה להתניע את המנוע. מערכת הדלק ניזוקה ויש לתקן אותה. פנה מיד למוסך הקרוב ביותר. מומלץ לפנות למרכז שירות מורשה סובארו מטעם היבואן.

רכבך מצויד במערכת לניתוק משאבת הדלק. אם הרכב ספג חבטה בתאונה, למשל, מערכת הניתוק של משאבת הדלק מנתקת את הספקת הדלק כדי לצמצם דליפת דלק. אולם, בחבטות מסוימות בהתנגשות, מערכת הניתוק של משאבת הדלק עלולה שלא לפעול.

לאחר שהמערכת הופעלה, בצע את הפעולות הבאות כדי להתניע שוב את המנוע:

בדגמים שאינם מצוידים במערכת להפעלה ללא מפתח עם לחצן התנעה:

1. סובב את מתג ההתנעה למצב LOCK או למצב ACC.
2. התנע את המנוע.

בדגמים המצוידים במערכת להפעלה ללא מפתח עם לחצן התנעה:

1. לחץ על לחצן ההתנעה כדי להעביר את מערכת ההצתה למצב ACC או למצב OFF.
2. התנע את המנוע.

■ נעילה/שחרור נעילה אוטומטיים במקרה שהרכב מעורב בתאונה

כשהתפקוד של נעילה/שחרור נעילה אוטומטיים פעיל, כל הדלתות ננעלות באופן אוטומטי בזמן הנסיעה. לפרטים נוספים, עיין בנושא "נעילה/שחרור אוטומטיים של הדלתות" ☜ 126.

אם הרכב ספג חבטה עזה שעלולה לגרום להתנפחות של כריות האוויר, ייתכן שמנעולי הדלתות ישתחררו באופן אוטומטי כדי לאפשר מילוט מהרכב. בדרך כלל, חבטה כתוצאה מהתנגשות בחלקו האחורי של הרכב אינה גורמת להתנפחות של כריות האוויר. אולם, אם החבטה מספיק חזקה כדי לגרום להתנפחות של כריות האוויר, היא עשויה להפעיל גם את התפקוד של שחרור הנעילה.

בנסיבות כאלה, פעולת התפקוד של נעילה/ שחרור נעילה אוטומטיים תושעה ונעילת הדלתות תישאר משוחררת.

ודא קודם כל שהסביבה בטוחה ופעל באופן הבא כדי לשוב ולהפעיל את התפקוד של נעילת דלתות אוטומטית.

בדגמים שאינם מצוידים במערכת להפעלה ללא מפתח עם לחצן התנעה:

1. העבר את מערכת ההצתה למצב LOCK.
2. העבר את מערכת ההצתה למצב ON.

בדגמים המצוידים במערכת להפעלה ללא מפתח עם לחצן התנעה:

1. העבר את מערכת ההצתה למצב OFF.
2. העבר את מערכת ההצתה למצב ON.

הערה

בהתאם לחומרת הפגיעה, ייתכן שהתפקוד של שחרור נעילה אוטומטי במקרה חירום לא יפעל.

⚠ זהירות

במקרים הבאים, ייתכן שאירעה תקלה במערכת.

דאג שהמערכת תיבדק במוסך. מומלץ לפנות למרכז שירות מורשה סובארו מטעם היבואן.

- **נעילת הדלתות משתחררת באופן אוטומטי במהלך הנסיעה.**
- **כשכל הדלתות סגורות, נעילת הדלתות משתחררת באופן אוטומטי כשלוחצים על צד הנעילה של מתג הנעילה המרכזית.**
- **התפקוד של נעילת דלתות אוטומטית אינו פועל.**

טיפוח הרכב

10-1. טיפוח חיצוני 402
רחיצה 402
מריחת שעווה (וקס) והברקה (פוליש) 435
ניקוי גלגלי אלומיניום 403
10-2. הגנה מפני שיתוך (קורוזיה) 404
הגורמים השכיחים ביותר לשיתוך (קורוזיה) 404
פעולות למניעת שיתוך (קורוזיה) 405
10-3. ניקוי פנים הרכב 405
ריפודי המושבים 405
ריפוד עור למושבים 406
ריפוד עור סינתטי 406
חגורות בטיחות 406
לוח בקרת האקלים, לוח מערכת השמע,
לוח המכשירים, לוח הקונסולה ומתגים 406
צג 407

10-1. טיפוח חיצוני

■ רחיצה

⚠ זהירות

- **כאשר רוחצים את הרכב, הבלמים עלולים להירטב. כתוצאה מכך, מרחק העצירה של הבלמים יתארך. כדי לייבש את הבלמים, נהג ברכב במהירות בטוחה, תוך כדי לחיצה קלה על דוושת הבלם, כדי לחמם את הבלמים.**
- **אין לרחוץ את תא המנוע והאזור מסביבו. אם ייכנסו מים לסעפת היניקה של המנוע או לחלקים חשמליים, ייגרמו בעיות במנוע או תקלה בציוד חשמלי.**
- **כאשר רוחצים את חלקן הפנימי של הכנפיים, את הגחון, הפגושים וחלקים בולטים דוגמת צינור הפליטה והקצוות של צינור הפליטה, יש לפעול בזהירות כדי שלא להיפצע מפינות חדות.**
- **אין להשתמש בממסים אורגניים לניקוי עדשות הפנסים. אם נעשה בכל זאת שימוש בחומרי ניקוי שמכילים ממסים אורגניים לניקוי של משטחים אלה, יש לשטוף היטב את חומר הניקוי במים. אחרת, עלול להיגרם נזק למשטחי העדשות.**
- **מאחר שרכבך מצויד במגב אחורי, עלולות המברשות של מתקני שטיפה אוטומטיים להסתבך סביבו ולגרום נזק לזרוע המגב ולרכיבים נוספים. לכן, בקש ממפעיל מתקן השטיפה לא לאפשר למברשות לגעת בזרוע המגב, או לקבע את זרוע המגב אל שמשת החלון האחורי באמצעות סרט דביק לפני הכנסת הרכב למתקן השטיפה.**

הערה

- **לפני רחיצת הרכב במתקן רחיצה אוטומטי, ודא שהמתקן הוא מסוג מתאים.**
- **עדשת המצלמה של המבט לאחור מצופה בציפוי קשיח למניעת שריטות. עם זאת, בזמן רחיצת הרכב או ניקוי עדשת המצלמה, יש לנהוג בזהירות שלא לגרום לשריטות. אל תשתמש במברשת רחיצה ישירות על עדשת המצלמה. שריטת העדשה עלולה להשפיע לרעה על התמונה המוצגת על הצג.**

הדרך הטובה ביותר לשמר על יופיו של הרכב היא רחיצה תדירה. רחץ את רכבך לפחות פעם בחודש כדי למנוע לכלוך מזיהום הכביש.

רחץ והסר את הלכלוך באמצעות ספוג רחצה והרבה מים פושרים או קרים. אל תרחץ את רכבך במים חמים או תחת שמש ישירה.

יש לנקות מלח, כימיקלים, חרקים, זפת, פיח, שרף עצים ולשלשת ציפורים עם תמיסת דטרגנט קל, כנדרש. אם תשתמש בדטרגנט קל, ודא שהוא נייטרלי. אין להשתמש בסבון חזק או בדטרגנט כימי. יש לשטוף מיד את כל חומרי הניקוי ממשטחי הרכב, ואין לאפשר להם להתייבש על הרכב. שטוף את הרכב ביסודיות עם הרבה מים פושרים. נגב את המים הנותרים במטלית עור או מטלית רכה. לבש כפפות גומי והשתמש במברשת ידנית לשטיפת הגחון, החלק הפנימי של הכנפיים והמתלים: הסר היטב בוץ ולכלוך.

▼ רחיצת תחתית הרכב

כימיקלים, מלחים וחצץ המשמשים להפשרת משטחי הכביש הם גורמי שיתוך (קורוזיה) חזקים המאיצים את שיתוכם של רכיבים המותקנים בתחתית הרכב, כגון מערכת הפליטה, צינורות הדלק והבלמים, כבלי בלמים, הרצפה, הפגושים והמתלים.

שטוף ביסודיות את תחתית הרכב ובתוך הכנפיים לעתים קרובות במים פושרים או קרים כדי להפחית את הנזק מגורמים אלה.

בוץ או חול הנדבקים לחלקי המרכב התחתונים עלולים להאיץ את השיתוך שלהם.

לאחר נהיגה בשטח או בכבישים מכוסים בבוץ או בחול, שטוף את הבוץ והחול מחלק המרכב התחתון. שטוף היטב את חלקי המתלים והסרנים, כיוון שהם רגישים במיוחד להצטברות של בוץ וחול. אל תשתמש בכלי חד להסרת בוץ שהתקשה.

⚠ זהירות

- **היזהר שלא לפגוע בצינורות בלמים, בצמות החיווט של חיישנים ובחלקים אחרים בעת שטיפת רכיבי מערכת המתלים.**
- **היזהר שלא לשטוף את החלק התחתון של המנוע זמן רב מדי. הדבר עלול לגרום נזק לחלקי חשמל מסוימים.**

▼ שימוש במתקן מים חמים

- שמור על מרחק של 30 ס״מ או יותר בין פיית המתקן לבין הרכב.
- אין לרחוץ את אותו האזור כל הזמן.
- אם כתם אינו מוסר בקלות, רחץ ביד. חלק ממתקני המים החמים הם בעלי טמפרטורה ולחץ גבוהים, ועלולים לגרום נזק או עיוותים לחלקי שרף ופלסטיק או להחדרת מים לתוך הרכב.

■ מריחת שעווה (וקס) והברקה (פוליש)

תמיד לפני מריחת שעווה והברקה, שטוף ויבש את רכבך.

השתמש בשעווה ובחומר הברקה מדרגת איכות טובה ופעל על פי הוראות היצרן. מרח שעווה והברק את המשטח כאשר המשטח הצבוע קר.

דאג למרוח שעווה ולהבריק את חלקי הקישוט מכרום, וגם את המשטחים הצבועים. אבדן שכבת השעווה המגינה על השטחים הצבועים יגרום לאבדן הברק המקורי וגם יזרז את הבלאי של המשטח. מומלץ למרוח שכבת שעווה לפחות פעם בחודש, או כאשר המשטח כבר אינו דוחה מים.

אם מראה הצבע דהה עד כדי שלא ניתן לשחזר את הברק או את הגוון המקוריים, הברק קלות את המשטח באמצעות תכשיר הברקה (פוליש) עדין. אל תבריק לעולם רק את האזור הפגוע, אלא גם את האזור מסביב. יש להבריק תמיד רק בכיוון אחד. מומלץ להשתמש בתכשיר הברקה דרגה 2000. אין להשתמש לעולם בתכשיר הברקה גס. תכשירי ההברקה הגסים יותר הם מאיכות נמוכה יותר ועלולים להזיק לצבע. לאחר ההברקה עם תכשיר ההברקה, כסה את המשטח בשכבת שעווה כדי להחזיר את הברק המקורי. הברקות תכופות עם תכשיר הברקה, או הברקה בשיטה לא נכונה, עלולים

לגרום להסרת הצבע וחשיפת צבע היסוד. במקרה של ספק, מוטב תמיד להתייעץ עם המוסך. מומלץ לפנות למרכז שירות מורשה סובארו מטעם היבואן.

⚠ זהירות

אסור לשטוף את עדשות הפנסים בממסים אורגניים כלשהם. אם נעשה בכל זאת שימוש בתכשיר הברקה או בשעווה שמכילים ממסים אורגניים, יש לשטוף היטב במים את כל השאריות של תכשיר ההברקה או השעווה. אחרת עלול להיגרם נזק למשטחי העדשות.

הערה

- **היזהר לא לחסום את פתחי היציאה של מתז השמשה הקדמית עם וקס (שעווה) בעת מריחת שעווה על הרכב.**
- **אל תנגב את מצלמת המבט לאחור בכוהל, בנזין או במדלל לצבע. חומרים אלה עלולים לגרום לדהייה. להסרת זיהומים נקה את המצלמה במטלית לחה שהורטבה בתמיסת דלילה של דטרגנט ניטרלי ואז נגב אותה במטלית רכה ויבשה.**
- **במהלך יישום השעווה על מרכב הרכב, עליך להיזהר שלא למרוח שעווה על עדשת המצלמה של המבט לאחור. אם השעווה באה במגע עם המצלמה, הרטב מטלית נקייה בתמיסה דלילה של מים ודטרגנט ניטרלי והשתמש בה כדי להסיר את השעווה.**

■ ניקוי גלגלי אלומיניום

- נקה מיד כל סוג של לכלוך מגלגלי האלומיניום. אם הלכלוך נשאר יותר מדי זמן, עלול להיות קשה להורידו.
- כאשר מנקים את הגלגלים, אין להשתמש בסבון המכיל גרגרים שוחקים. דאג להשתמש בחומר ניקוי נייטרלי, ולאחר מכן שטוף ביסודיות עם מים. אין לנקות את הגלגלים במברשת קשה ואין לחשוף אותם למתקני רחיצה בעלי מהירות גבוהה.
- נקה את הרכב (כולל את גלגלי האלומיניום) במים בהקדם האפשרי לאחר שהותזו עליו מי ים, שנחשף לרוחות מן הים או שנהגו בו על כבישים שטופלו במלח או בתכשירים אחרים.

10-2. הגנה מפני שיתוך (קורוזיה)

רכב הסובארו תוכנן ונבנה לעמוד בפני שיתוך. כדי לשמור על צורה נאה, עמידות ותפעול אמין, נעשה שימוש בחומרים מיוחדים ושכבות גימור המגנים על הרכב.

■ הגורמים השכיחים ביותר לשיתוך (קורוזיה)

הגורמים השכיחים ביותר לשיתוך הם:

- הצטברות של לכלוך הכולל לחות במקטעי לוחות מרכב, בחללים ובמקומות אחרים.
- נזק לצבע ולשכבות מגן אחרות הנגרם על-ידי חצץ ושברי אבנים או תאונות קלות.

התפשטות השיתוך מואצת ברכב:

- כאשר הרכב נחשף למלח מן הכביש או לכימיקלים המשמשים לבקרה על אבק, או כשמשתמשים ברכב באזורים סמוך לחוף ים, שם יש יותר מלח באוויר, או באזורים בעלי זיהום תעשייתי רב.
- כאשר נוהגים ברכב באזורים של לחות גבוהה, במיוחד כאשר הטמפרטורות רק מעט מעל נקודות הקפיאה.
- כאשר נותרת לחות בחלקים מסוימים של הרכב לאורך זמן, למרות ששאר חלקי הרכב עשויים להיות יבשים.
- כאשר חלקי הרכב אינם מסוגלים להתייבש מהר בגלל אי-קיומו של אוורור נאות בטמפרטורות גבוהות.

■ פעולות למניעת שיתוך (קורוזיה)

רחץ את הרכב באופן סדיר כדי למנוע שיתוך ברכיבי המרכב והמתלים. כמו-כן, רחץ את הרכב מיד אחרי נסיעה על המשטחים הבאים.

- דרכים שפוזר בהן מלח למניעת קפיאה בחורף
- בוץ, חול או חצץ
- כבישים קרובים מאוד לחוף הים

לאחר סיום עונת החורף, מומלץ לרחוץ ביסודיות את תחתית הרכב.

לפני תחילת החורף, בדוק את מצב רכיבי תחתית הרכב, כגון מערכת הפליטה, צינורות דלק ובלמים, כבלי בלמים, מתלים, מערכת היגוי, רצפה וכנפיים. אם מתגלה בהם חלודה יש לטפל בהם למניעת חלודה או להחליפם. אם הנך זקוק לעזרה, פנה למוסך כדי לבצע סוג זה של תחזוקה וטיפול. מומלץ לפנות למרכז שירות מורשה סובארו מטעם היבואן.

תקן פגיעות ושריטות בצבע מיד כשאתה מגלה אותן.

בדוק את פנים הרכב כדי לגלות הצטברויות של מים ולכלוך מתחת לשטיחי הרצפה מכיוון שהן עלולות לגרום לשיתוך. בדוק מדי פעם מתחת לשטיחים כדי לוודא שהאזור יבש.

אם הנך מחנה את רכבך במקום סגור, ודא כי הוא יבש. אל תחנה את רכבך במקום לח שהאוורור בו לקוי. במקום כזה עלול להיגרם שיתוך כתוצאה מהלחות. לחות יכולה להיגרם אם תרחץ את רכבך בחנייה סגורה, או תכניס את רכבך לחנייה סגורה כאשר הוא רטוב או מכוסה בשלג.

אם אתה משתמש ברכבך במזג אוויר קר ו/או באזורים בהם משתמשים במלח על הכביש או בחומרים גורמי שיתוך אחרים, יש לבדוק ולשמן לעתים מזומנות את צירי הדלתות ומנעוליהן, ואת תופסן מכסה תא המנוע.

10-3. ניקוי פנים הרכב

נקה את לוח בקרת האקלים, לוח מערכת השמע, לוח המכשירים, הקונסולה המרכזית, לוח המחוונים והמתגים בעזרת מטלית רכה ולחה. (אין להשתמש בממסים אורגניים.)

⚠ זהירות

אין להשתמש בחפצים חדים או בחומרי ניקוי המכילים רכיבים שוחקים כדי לנקות את המשטח הפנימי של החלון האחורי. חומרים אלו עלולים להזיק למוליכים המודפסים על החלון.

■ ריפודי המושבים

הסר לכלוך, אבק או שיירים באמצעות שואב אבק. אם הלכלוך דבוק לאריג או שקשה להסירו בשואב אבק, השתמש במברשת רכה ואחר כך בשואב אבק.

אחר כך נגב את משטח הריפוד במטלית לחה סחוטה היטב ויבש את הריפוד ביסודיות. אם הריפוד עדיין מלוכלך, נגב בתמיסה של סבון עדין ומים פושרים ולאחר מכן יבש ביסודיות.

אם אי-אפשר להסיר את הכתם, נסה חומר ניקוי מסחרי. תחילה יש לנסות את חומר הניקוי בפינה סמויה של הריפוד, כדי לוודא שאינו פוגע באריג. השתמש בחומר הניקוי לפי הוראות היצרן.

⚠ זהירות

אין להשתמש בבנזין, מדללי צבע או חומרי ניקוי דומים לניקוי המושבים. אחרת עלול להיגרם נזק למשטחים וצבעם עלול לדהות.

■ ריפוד עור למושבים

חברת סובארו משתמשת בעור טבעי משובח, אשר בטיפול נכון ישמור על צורתו הייחודית והמרקם שלו למשך שנים רבות.

הצטברות אבק או לכלוך דרכים על פני משטחי העור עלולה לגרום לחומר להפוך לפריך, ולהתבלותו המוקדמת. יש לבצע ניקוי תקופתי כל חודש במטלית רכה ולחה מסיבים טבעיים, תוך זהירות שלא להרטיב את העור יתר-על-המידה ושלא לאפשר חדירת מים דרך התפרים.

ניתן להשתמש בדטרגנט עדין המתאים לניקוי בדי צמר כדי להסיר כתמי לכלוך קשים, ואחר כך לשפשף במטלית רכה ויבשה, כדי להחזיר את הברק. אם נוהגים להחנות את הרכב זמן רב תחת שמש ישירה, מומלץ לכסות את המושבים ואת משענות הראש, או להצל את החלונות כדי למנוע דהייה או התכווצות הריפוד.

ניתן לטפל בפגמים שטחיים זעירים או באזורים עם כתמים בתרסיס לכה מסחרי המיועד לעור. העור במושב יפתח קפלים או קמטים רכים, תופעה זו אופיינית לעור אמתי.

■ ריפוד עור סינתטי

ניתן לנקות את חומר הריפוד הסינתטי ברכבך באמצעות מים וסבון או דטרגנט עדינים, לאחר שמסלקים לכלוך לא דביק באמצעות מברשת או שואב אבק. אפשר לסבון להיספג כמה דקות ולאחר מכן נגב במטלית לחה ונקייה. במקרה הצורך, ניתן להשתמש בחומרי ניקוי מקציפים מסחריים המתאימים לעור סינתטי.

⚠ זהירות

אסור בהחלט להשתמש בחומרי ניקוי חריפים כגון ממסים, מדללי צבע, חומרי ניקוי לחלונות או בנזין כדי לנקות ריפודי עור או אריג סינתטי. אחרת, עלול להיגרם נזק למשטחים וצבעם עלול לדהות.

■ חגורות בטיחות

לפרטים על ניקוי חגורות הבטיחות, עיין בנושא "תחזוקת חגורות הבטיחות" ☜ 54.

■ לוח בקרת האקלים, לוח מערכת השמע, לוח המכשירים, לוח הקונסולה ומתגים

נקה את לוח בקרת האקלים, לוח מערכת השמע, לוח המכשירים, הקונסולה המרכזית, לוח המחוונים והמתגים בעזרת מטלית רכה ולחה.

⚠ זהירות

- **אין להשתמש בממסים אורגניים כגון מדללי צבע או בנזין, או חומרי ניקוי חזקים המכילים ממסים אלה. אחרת, עלול להיגרם נזק למשטחים וצבעם עלול לדהות.**
- **אסור להשתמש בממסים כימיים שמכילים סיליקון כדי לנקות את מערכת השמע של הרכב, רכיבים חשמליים של מערכת מיזוג האוויר או מתגים כלשהם. אם הסיליקון יבוא במגע עם חלקים אלה אזי נזק עלול להיגרם לרכיבים החשמליים.**

■ צג

כדי לנקות את צג מערכת השמע צג מערכת הניווט או הצג הרב-תכליתי, נגב אותו במטלית סיליקון או במטלית רכה. אם הצג מלוכלך מאוד, נקה אותו במטלית רכה המורטבת בדטרגנט ניטרלי ולאחר מכן נגב בזהירות את שאריות הדטרגנט.

⚠ זהירות

- **אין לרסס את תמיסת הדטרגנט ישירות על הצג. דבר זה עלול לפגוע ברכיבי הצג.**
- **אין לנגב את הצג עם מטלית גסה. דבר זה עלול לשרוט את הצג.**
- **אין להשתמש בנוזל ניקוי המכיל מדלל, בנזין או כל חומר נדיף אחר. חומרי ניקוי כאלה עלולים למחוק את האותיות שעל המתגים הנמצאים בתחתית הצג.**

11-1. תכנית תחזוקה 411
11-2. אמצעי זהירות הקשורים לתחזוקה..... 415
לפני שתבדוק או שתבצע טיפול בתוך תא המנוע 416
כאשר בודקים או מבצעים טיפול בתוך תא המנוע 416
כאשר בודקים או מבצעים טיפול בתוך תא המנוע
כשהמנוע פועל 417
11-3. עצות לתחזוקה 417
הסרה והתקנה מחדש של תפסים..... 417
11-4. מכסה תא המנוע..... 419
11-5. מבט כללי על תא המנוע..... 421
11-6. שמן מנוע..... 422
צריכת השמן של המנוע 422
המיקומים של מדיד שמן המנוע, מכסה פתח
מילוי השמן ומסנן השמן..... 422
בדיקת מפלס השמן 422
החלפת שמן מנוע ומסנן שמן מנוע 423
דירוג וצמיגות מומלצים 424
שמן סינתטי 424
11-7. מערכת הקירור 424
אמצעי בטיחות..... 424
מניפת קירור, צנרת וחיבורים 425
נוזל קירור מנוע..... 425
11-8. קרב הסינון של מסנן האוויר 426
החלפת קרב מסנן האוויר..... 427
11-9. מצתים 428
המצתים המומלצים 428
11-10. רצועות הנעה..... 428
11-11. נוזל תיבת הילוכים רציפה 428
11-12. שמן דיפרנציאל קדמי ושמן דיפרנציאל אחורי 429
דירוג וצמיגות מומלצים 429
11-13. נוזל בלמים 429
בדיקת מפלס הנוזל..... 429
נוזל הבלמים המומלץ 430
11-14. מגבר בלם 430
11-15. דוושת בלם 430
11-16. החלפת רפידות בלמים..... 431
הרצה של רפידות בלמים חדשות..... 431
11-17. צמיגים וגלגלים 431
סוגי הצמיגים..... 431
מערכת לניטור לחץ האוויר בצמיגים (TPMS)
(בדגמים בעלי מפרט של ארה"ב)..... 432
בדיקת צמיגים 433
לחץ אוויר ושחיקה..... 434
איזון גלגלים 435
מחווני שחיקה..... 436
כיוון הסיבוב של הצמיגים..... 437
סבב גלגלים 437
החלפת צמיגים..... 438
החלפת חישוקים (ג'נטים)..... 439

11-18. חישוקי סגסוגת 439
11-19. נוזל שטיפת השמשה הקדמית 439
הוספת נוזל לשטיפת השמשה הקדמית.....440
נוזל מתזי השמשה הקדמית 440
11-20. החלפת להבים למגבי השמשות..... 441
מכלול להב המגב של השמשה הקדמית.....441
הגומי של להב המגב 442
מכלול להב המגב של החלון האחורי 443
הגומי של להב המגב של החלון האחורי.....443
11-21. מצבר 445
11-22. נתיכים..... 446
11-23. התקנת אביזרים 447
11-24. החלפת נורות 447
פנסים ראשיים (בדגמים המצוידים בפנסים ראשיים
עם נוריות LED).....448
מאותתי פנייה קדמיים.....448
פנס חנייה קדמי (אם קיים) 449
פנס סימון קדמי (אם קיים) 450
פנסי ערפל קדמיים (אם קיימים).....451
פנס מאותת פנייה אחורי 451
תאורת נסיעה לאחור.....453
תאורת לוחית הרישוי.....454
תאורת מראת איפור 454
תאורת סף.....454
תאורת תקרה ותאורת אזור המטען 455
שאר פנסי הרכב.....455
11-25. החלפת הסוללה של המפתח 455
אמצעי בטיחות.....455
החלפת הסוללה של תפס המפתח החכם 456
החלפת הסוללה של המשדר 457

11-1. תכנית תחזוקה

על-מנת לשמור את מכוניתך במצב פעולה נאות ולהבטיח ביצועים מקסימליים בכל עת, יש לבצע שירות לפי לוח-זמנים של התחזוקה.

הערה

- **תדירות הטיפולים והביקורות התקופתיות המובאות להלן היא מינימלית. ייתכן ויהיה צורך לבצע את הטיפולים והביקורות לעתים קרובות יותר בהתחשב בתנאי הכביש, מזג אוויר, תנאים אטמוספריים ושימוש במכונית. תנאים אלה עשויים להשתנות מארץ לארץ. לכן, ייתכן ויהיו דרישות מיוחדות בארצך. לפרטים על התדירות הישימה למכוניתך מומלץ לפנות למוסך או למוסך מורשה סובארו מטעם היבואן.**
- **במכוניות שמצוידות בצג רב-תכליתי (צג LCD צבעוני), אפשר לקבוע תזכורות שיוצגו כשמתקרב המועד לביצוע טיפולים בפריטים מסוימים. לפרטים נוספים עיין בנושא "הגדרות תחזוקה"** ☜ **212.**

להמשך התחזוקה התקופתית מעבר ל-120,000 ק"מ או 96 חודשים, חזור לעמודה השלישית בלוח התחזוקה והוסף 120,000 ק"מ או 96 חודשים לכותרות העמודות.

מפתח לסימנים:

ה: החלף

ב: בדוק ואז כוון, תקן או החלף לפי הצורך.

בצ: בצע

(מ): טיפול מומלץ לתפעול בטוח של הרכב

הפריט		מועדי התחזוקה (מס' החודשים או ק"מ, הקודם מביניהם)									הערות
		חודשים	12	24	36	48	60	72	84	96	
		1,000 X ק"מ	15	30	45	60	75	90	105	120	
1	שמן מנוע		**ה**	**ה**	**ה**	**ה**	**ה**	**ה**	**ה**	**ה**	ראה הערה 1)
2	מסנן שמן מנוע		**ה**	**ה**	**ה**	**ה**	**ה**	**ה**	**ה**	**ה**	ראה הערה 1)
3	רצוע(ו)ת הנעה		**(מ)**	**(מ)**	**(מ)**	**(מ)**	**(מ)**	**(מ)**	**(מ)**	**(מ)**	

	הפריט	מועדי התחזוקה (מס' החודשים או ק"מ, הקודם מביניהם)								הערות
		חודשים	12	24	36	48	60	72	84	96	
		1,000 X ק"מ	15	30	45	60	75	90	105	120	
4	מערכת הקירור, צינורות וחיבורים			**ב**		**ב**		**ב**		**ב**	
5	החלפת נוזל קירור מנוע (SUBARU Super Coolant או שווה-ערך)	החלפה ראשונה: **132 חודשים (11 שנה)/220,000 ק"מ** החל מההחלפה השנייה: **72 חודשים (6 שנים)/120,000 ק"מ**									
6	מערכת דלק, צינורות וחיבורים			**ב**		**ב**		**ב**		**ב**	ראה הערה 2)
7	מסנן דלק							**ה**			החלף כל 90,000 ק"מ
8	קרב הסינון של מסנן האוויר		**ב**	**ב**	**ה**	**ב**	**ב**	**ה**	**ב**	**ב**	החלף כל 45,000 ק"מ
9	מצתים								**ה**		החלף כל 105,000 ק"מ
10	חומרי סיכה לדיפרנציאל הקדמי ולדיפרנציאל האחורי (שמן תמסורת)			**ב**		**ה**		**ב**		**ה**	ראה הערה 3)

	הפריט	מועדי התחזוקה (מס' החודשים או ק"מ, הקודם מביניהם)									הערות
		חודשים	12	24	36	48	60	72	84	96	
		1,000 X ק"מ	15	30	45	60	75	90	105	120	
11	נוזל תיבת הילוכים רציפה			ב		ב		ב		ב	ראה הערה 4)
12	נוזל בלמים			ה		ה		ה		ה	ראה הערה 5)
13	רפידות ודיסקיות הבלמים/גומיות גל ההינע הקדמי והאחורי וחלקי מפרק הסרן		ב	ב	ב	ב	ב	ב	ב	ב	ראה הערה 2)
14	רפידות ותופי בלמים (כולל רפידות ותופי בלם חנייה)			ב		ב		ב		ב	ראה הערה 2)
15	בדוק צנרת בלמים ובדוק פעולת בלמי החנייה והשירות			בצ		בצ		בצ		בצ	ראה הערה 2)
16	מערכת היגוי ומתלים			ב		ב		ב		ב	ראה הערה 2)
17	מסבי הגלגלים הקדמיים והאחוריים									(מ)	
18	קרב סינון אוויר של מערכת בקרת האקלים	החלף כל 12 חודשים או 12,000 ק"מ, הקודם מביניהם									ראה הערה 6)

הערה

1) כאשר המכונית נוסעת בתנאי נהיגה קשים כמפורט מטה*, יש להחליף את שמן המנוע ואת מסנן השמן לעתים תכופות יותר.

2) כאשר המכונית נוסעת בתנאי נהיגה קשים כמפורט מטה*, יש לבצע את הבדיקה כל 15,000 ק"מ או כל 12 חודשים, הקודם מביניהם.

3) כאשר מפעילים את המכונית לעתים קרובות בתנאים קשים, כגון גרירת גרור, יש להחליף את השמן של הדיפרנציאל (קדמי ואחורי) לעתים תכופות יותר.

4) כאשר המכונית נוסעת בתנאי נהיגה קשים כמפורט מטה*, יש להחליף את הנוזל של תיבת ההילוכים הרציפה מדי 45,000 ק"מ.

5) כאשר משתמשים במכונית באזורים המפורטים להלן, החלף את נוזל הבלמים כל 15,000 ק"מ או כל 12 חודשים, הקודם מביניהם.

(1) אזורי לחות גבוהה

(2) אזורים הרריים

6) כאשר המכונית נוסעת בתנאי נהיגה קשים כמפורט מטה*, יש להחליף את קרב הסינון של מסנן האוויר ואת מסנן האוויר לעתים תכופות יותר.

* דוגמאות לתנאי נהיגה קשים:

(1) הפעלה במזג אוויר קר באופן קיצוני (סעיפים 1, 2 ו-17 בלבד)

(2) גרירת גרור (סעיפים 1, 2, 10, 11, 12, 13 ו-15 בלבד)

(3) נסיעות קצרות תכופות (סעיפים 1, 2, 13 ו-14 בלבד)

(4) נהיגה בדרכים מאובקות (סעיפים 8, 13, 14, 17 ו-18 בלבד)

(5) נהיגה בדרכים משובשות ו/או בוציות (סעיפים 12, 13, 14, 15 ו-17 בלבד)

(6) נהיגה באזורים בהם משתמשים במלח כביש או בחומרים משתכים אחרים (סעיפים 6, 12, 13, 15 ו-17 בלבד)

(7) מגורים באזורי חופים (סעיפים 6, 13, 14, 15 ו-17 בלבד)

11-2. אמצעי זהירות הקשורים לתחזוקה

כאשר יש צורך בתחזוקה ושירות, מומלץ לבצע את כל העבודות במוסך. מומלץ לפנות למרכז שירות מורשה סובארו מטעם היבואן.

במקרה ותבצע את התחזוקה והשירות בעצמך, עליך להיות בקיא במידע הנכלל בפרק זה לגבי תחזוקה ושירות לרכבך.

טיפול שגוי או חלקי עלול לגרום לביצועים פגומים או לא-בטיחותיים של רכבך. כל בעיה שתתעורר בעקבות טיפולים ותיקונים שביצעת בעצמך לא תהיה מכוסה על-ידי האחריות.

⚠ אזהרה

- בחר תמיד במקום בטוח לביצוע עבודות תחזוקה לרכבך.
- היזהר תמיד לבל תיפצע בזמן העבודה על רכבך. זכור שחלק מהחומרים ברכב עלולים להיות מסוכנים אם לא משתמשים או לא מטפלים בהם בצורה נכונה, כמו למשל, חומצת המצבר.
- את התחזוקה יבצע אך ורק אדם הבקיא בביצוע עבודות אלה. פציעה חמורה עלולה להיגרם למי שאינו בקיא בביצוע שירות למכוניות.
- יש להשתמש תמיד בכלים מתאימים ולדאוג שהם מתוחזקים כיאות.
- אסור בהחלט להיכנס מתחת לרכב הנתמך על-ידי מגבה בלבד. השתמש תמיד במעמדי בטיחות לתמיכת הרכב.
- אסור בהחלט להפעיל את המנוע במקום לא מאוורר היטב, כגון מוסך או אזור סגור אחר.
- אל תעשן ואל תאפשר אש גלויה בסביבת הדלק או המצבר. הדבר יגרום לשריפה.
- מאחר שבמערכת הדלק שורר לחץ, החלפת מסנן הדלק צריכה להתבצע אך ורק במוסך. מומלץ לפנות למרכז שירות מורשה סובארו מטעם היבואן.
- השתמש באמצעי הגנה מתאים לעיניים כדי לשמור עליהן מפני חדירת שמן ונוזלים. אם משהו נכנס לעיניך, שטוף אותן היטב במים נקיים.
- אין לטפל בחיווט של מערכת כריות האוויר ושל מערכת מותחני-קדם לחגורות הבטיחות; כמו כן אין לנסות לפרק את מחברי מערכות אלה. ניסיון כזה עלול להפעיל את המערכת, או לגרום לה שלא לפעול כשצריך. אסור בהחלט להשתמש בציוד בדיקה למעגלים חשמליים עבור החיווט והמחברים האלו. במקרה שכריות האוויר או מותחני-הקדם של חגורות הבטיחות יהיו זקוקים לשירות, פנה אל מוסך. מומלץ לפנות למרכז שירות מורשה סובארו מטעם היבואן.

הערה

חברת סובארו אינה ממליצה להשתמש במערכות שטיפה שלא אושרו על ידי חברת סובארו, וממליצה להימנע מביצוע שירותים אלה ברכב של סובארו. מערכות שטיפה שלא אושרו על ידי חברת סובארו כוללות כימיקלים ו/או ממיסים שלא נבחנו ולא אושרו על ידי חברת סובארו. האחריות שמעניקה חברת סובארו אינה מכסה חלקים כלשהם של הרכב שניזוקו כתוצאה מהוספה או יישום של כימיקלים ו/או ממיסים מלבד אלו שאושרו או הומלצו על ידי חברת סובארו.

■ לפני שתבדוק או שתבצע שירות בתוך תא המנוע

⚠ אזהרה

- כבה תמיד את המנוע והפעל היטב את בלם החנייה כדי למנוע את תזוזת הרכב.
- אפשר תמיד למנוע להתקרר. חלקי המנוע מתחממים מאוד כאשר המנוע פועל ונשארים חמים זמן מה לאחר שהמנוע כבה.
- אין לשפוך שמן מנוע, נוזל קירור למנוע, נוזל בלמים או כל נוזל אחר על חלקי מנוע חמים. מצב כזה עלול לגרום לשריפה.
- כאשר מערכת ההצתה במצב ON, מניפת הקירור עלולה להתחיל לפעול בפתאומיות אפילו כאשר המנוע דומם. אם גופך או פריטי לבוש באים במגע עם מניפה סובבת, הדבר עלול לגרום לפציעה קשה. כדי למנוע סכנת פציעה, הקפד על אמצעי הזהירות הבאים:

– בדגמים המצוידים במערכת לחצן התנעה: הקפד להעביר את מערכת ההצתה למצב OFF בלחיצה על לחצן ההתנעה ולוודא שנורית חיווי הפעולה הקבועה בלחצן ההתנעה כבתה. לאחר מכן, הוצא את תפס המפתח החכם מהרכב.

– בדגמים ללא מערכת לחצן התנעה: הוצא תמיד את המפתח ממתג ההתנעה.

■ כאשר בודקים או מבצעים טיפול בתוך תא המנוע

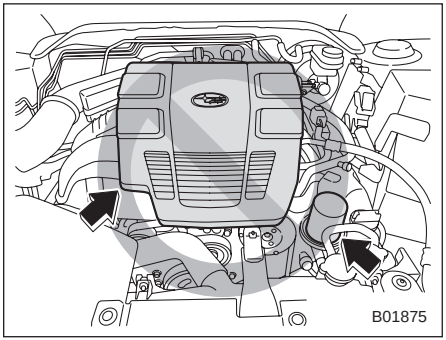

⚠ זהירות

- אסור לגעת במכסה המנוע כשבודקים רכיבים בתא המנוע. אם לא תקפיד על כך, ידך עלולה להחליק מהמכסה ולהיפצע.
- אסור לגעת במסנן השמן לפני שהמנוע התקרר לחלוטין. אחרת, התוצאה עלולה להיות כוויה או פציעה. כשהמנוע פועל מסנן השמן מתחמם לטמפרטורות גבוהות מאוד והוא נותר חם גם זמן מה לאחר שהמנוע הודמם.

■ כאשר בודקים או מבצעים טיפול בתוך תא המנוע כשהמנוע פועל

⚠ אזהרה

מנוע פועל עלול להיות מסוכן. הרחק את אצבעותיך, ידיך, בגדיך, שערך וכליך ממניפת הקירור, רצועות ההינע וכל חלקי מנוע נעים אחרים. מומלץ להסיר טבעות, שעונים ועניבות בזמן ביצוע העבודה.

11-3. עצות לתחזוקה

כדי לאפשר החלפת רכיבים של מסנן האוויר או נורות מסוימות יש להסיר תחילה כמה תפסים וחיפויים מהכנפיים.

■ הסרה והתקנה מחדש של תפסים

▼ הסרת התפסים

ברכבך קיימים תפסים מטיפוסים שונים.

▽ **תפסים מטיפוס A**

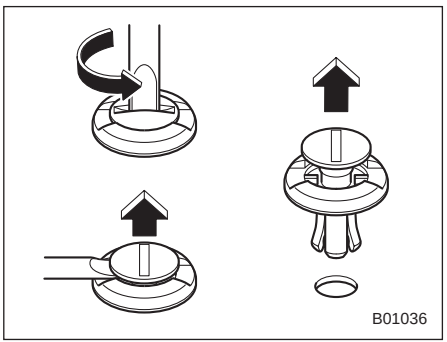

1. סובב את התפסים נגד כיוון השעון באמצעות מברג בעל להב שטוח, עד שהחלק המרכזי של התפס מתרומם.
2. הסר את התפסים באמצעות מברג בעל להב שטוח, תוך שימוש בתנופה.
3. הסר את התפס בשלמותו במשיכה כלפי מעלה.

▽ **תפסים מטיפוס B**

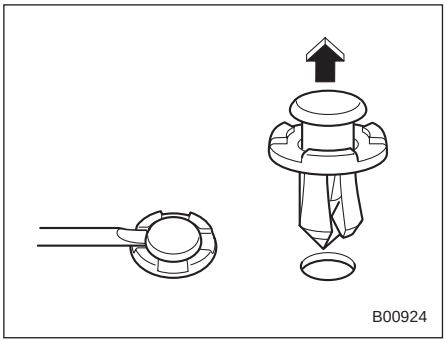

1. משוך החוצה את החלק המרכזי של התפס באמצעות מברג בעל להב שטוח, כמתואר באיור.
2. משוך את החלק המרכזי הבולט כדי להסיר את התפס בשלמותו.

▽ תפסים מטיפוס C

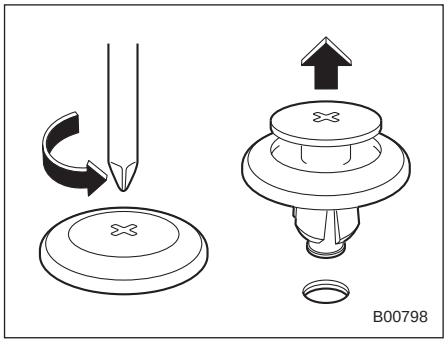

1. סובב את התפס נגד כיוון השעון באמצעות מברג פיליפס, עד שהחלק המרכזי של התפס מתרומם.
2. הסר את התפס בשלמותו במשיכה כלפי מעלה.

▼ התקנה מחדש של התפסים

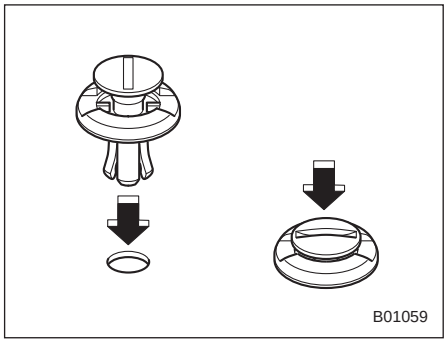

תפסים מטיפוס A

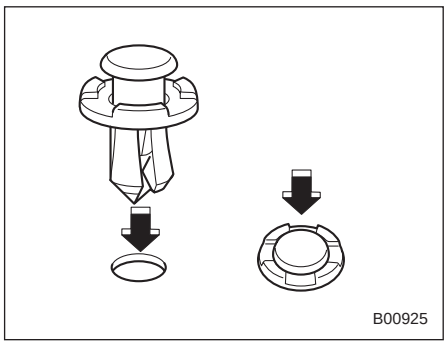

תפסים מטיפוס B

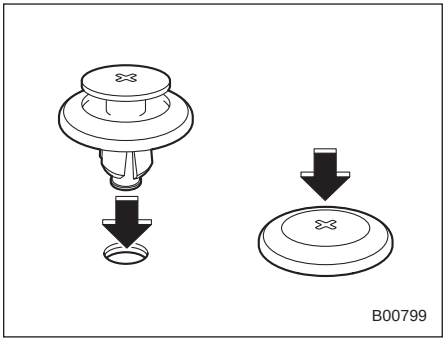

תפסים מטיפוס C

הכנס תחילה את התפס ללא החלק המרכזי ואז דחוף את החלק המרכזי של התפס לתוך החור.

11-4. מכסה תא המנוע

⚠ זהירות

- **יש להיזהר מאוד שהאצבעות או חפצים כלשהם לא יילכדו במכסה תא המנוע כאשר סוגרים אותו.**
- **אל תלחץ בכוח על המכסה כדי לסגור אותו. לחיצה כזו עלולה לעוות את המתכת.**
- **אם פותחים את מכסה תא המנוע כאשר נושבת רוח חזקה, יש לפעול בזהירות רבה. מכסה תא המנוע עלול להיסגר באופן פתאומי והחבטה עלולה לגרום פציעה.**
- **אסור להתקין על מכסה תא המנוע אביזרים כלשהם מלבד חלקים מקוריים של סובארו או חלקים העומדים בדרישות איכות והתאמה, כמוגדר בכתב האחריות לרכב. אם מכסה תא המנוע יהיה כבד מדי, ייתכן שמוט התמיכה לא יוכל להחזיק אותו במצב פתוח.**

לפתיחת מכסה תא המנוע:

1. אם להבי המגבים הורמו למצב זקוף, החזר אותם למצב המקורי על השמשה הקדמית.

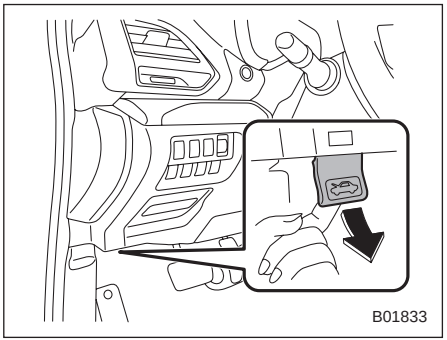

2. משוך את ידית שחרור מכסה תא המנוע שמתחת ללוח המכשירים.

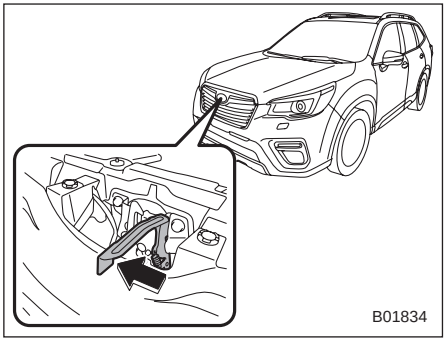

3. שחרר את נעילת הביטחון המשנית של המכסה על-ידי הזזת המנוף הממוקם בין הסבכה הקדמית לבין מכסה תא המנוע לכיוון שמאל.

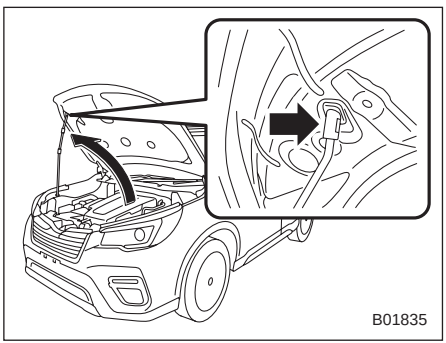

4. הרם את מכסה תא המנוע, שחרר את מוט התמיכה של מכסה תא המנוע מהתופסן והכנס את הקצה של מוט התמיכה לחריץ שבמכסה תא המנוע.

לסגירת מכסה תא המנוע:

1. הרם מעט את מכסה תא המנוע, הסר את מוט התמיכה מהחריץ שבמכסה תא המנוע והחזר את מוט התמיכה לתופסן שלו.
2. הורד את המכסה עד שהוא מגיע לכ-15 ס״מ ממצבו הסגור ותן לו ליפול כלפי מטה.
3. לאחר שהמכסה סגור, ודא כי הוא נעול במקומו.

אם מכסה תא המנוע אינו נסגר כהלכה, שחרר אותו מנקודה מעט יותר גבוהה.

⚠ אזהרה

ודא תמיד כי מכסה תא המנוע נעול כיאות לפני תחילת הנסיעה. אם הוא אינו נעול, הוא עלול להיפתח פתאום כאשר הרכב נוסע ולחסום את שדה ראייתך, דבר העלול לגרום לתאונה ולפציעה חמורה.

11-5. מבט כללי על תא המנוע

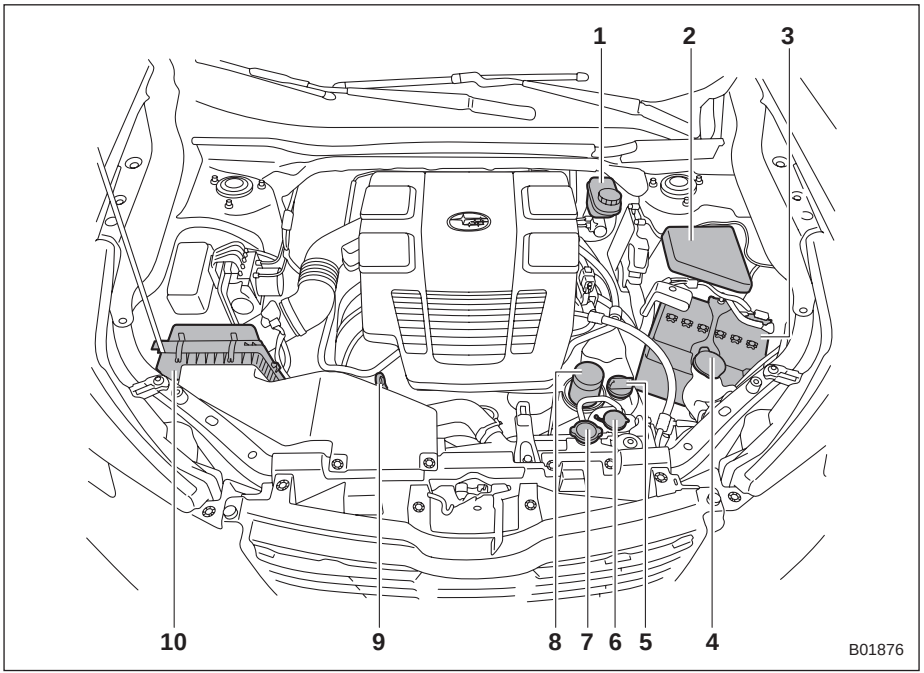

1) מיכל נוזל בלמים (☜ 429)
2) תיבת נתיכים (☜ 446)
3) מצבר (☜ 445)
4) נוזל שטיפת השמשה הקדמית (☜ 439)
5) מכסה פתח מילוי שמן מנוע (☜ 422)
6) מיכל נוזל קירור מנוע (☜ 425)
7) מכסה רדיאטור (☜ 425)
8) מסנן שמן מנוע (☜ 423)
9) מדיד מפלס שמן מנוע (☜ 422)
10) בית מסנן אוויר (☜ 426)

11-6. שמן מנוע

⚠ זהירות

- **אם מדיד השמן אינו נשלף בקלות, סובב אותו מעט ימינה ושמאלה ולאחר מכן משוך אותו בעדינות החוצה. אחרת, אתה עלול להיפצע.**
- **השתמש אך ורק בשמן מנוע מדרגת האיכות המומלצת ובצמיגות המומלצת.**
- **היזהר שלא להתיז שמן מנוע תוך כדי הוספתו. אם השמן יבוא במגע עם צינור הפליטה, הוא עלול לגרום לריח רע, עשן ו/או שריפה. הקפד לנגב שמן שניתז על צינור הפליטה.**

■ צריכת השמן של המנוע

כמות מסוימת של שמן מנוע נצרכת במהלך הנהיגה. שיעור הצריכה של השמן מושפע מגורמים דוגמת סוג תיבת ההילוכים, סגנון הנהיגה, תנאי השטח והטמפרטורה. בתנאים הבאים, צריכת השמן של המנוע עשויה לגדול וכתוצאה מכך תידרש הוספת שמן בין מרווחי הטיפולים.

- כשהמנוע חדש ובמהלך תקופת ההרצה.
- כששמן המנוע הוא מאיכות נמוכה יותר.
- כשמשתמשים בשמן בעל דרגת צמיגות לא מתאימה.
- כשמשתמשים בבלימת מנוע (לעתים תכופות).
- כשהמנוע פועל במהירויות מנוע גבוהות (לפרקי זמן ממושכים).
- כשהמנוע פועל בעומסים כבדים (לפרקי זמן ממושכים).
- כשהרכב גורר גרור
- כשהמנוע פועל למשך פרקי זמן ארוכים בסיבובי סרק.
- כשהרכב פועל בצורת נסיעה של עצור וסע ו/או בתנועה צפופה.
- כשהרכב פועל בתנאי חום קשים.
- כשהרכב מאיץ ומאט לעתים תכופות.

בתנאים אלה ותנאים דומים להם, רצוי לבדוק את מפלס השמן לפחות אחת לשתי עצירות תדלוק, ולהחליף שמן מנוע בתדירות גבוהה יותר. נהגים שונים עשויים לקבל תוצאות שונות באותו רכב. אם צריכת השמן של המנוע גבוהה מהצפוי, מומלץ לפנות למוסך כדי לבדוק אפשרות לביצוע של מבחן בתנאים מבוקרים. מומלץ לפנות למרכז שירות מורשה סובארו מטעם היבואן.

■ המיקומים של מדיד שמן המנוע, מכסה פתח מילוי השמן ומסנן השמן

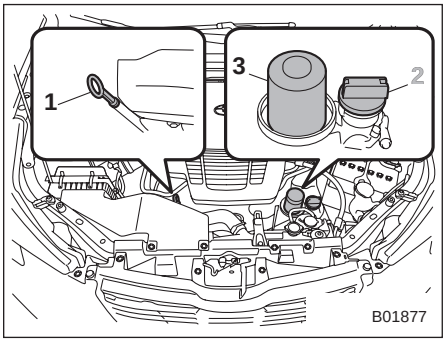

1) מדיד שמן המנוע
2) מכסה פתח מילוי השמן
3) מסנן השמן

■ בדיקת מפלס השמן

1. הפעל את בלם החנייה על משטח מפולס והעבר את מערכת ההצתה למצב LOCK/OFF. אם הבדיקה של מפלס השמן מתבצעת מיד לאחר שמערכת ההצתה הועברה למצב LOCK/OFF, יש להמתין מספר דקות עד שהשמן ישוב ויתנקז לאגן השמן לפני שבודקים את המפלס.

⚠ זהירות

אם מדיד השמן אינו נשלף בקלות, סובב אותו מעט ימינה ושמאלה ולאחר מכן משוך אותו בעדינות החוצה. אחרת, אתה עלול להיפצע.

2. הוצא את מדיד השמן, נגב אותו והכנס אותו שוב.
3. ודא כי המדיד מוכנס כיאות עד לסוף מהלכו.

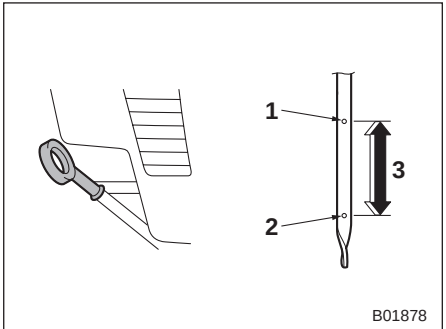

1) סימון מפלס עליון
2) סימון מפלס תחתון
3) בערך 1.0 ליטר מסימון המפלס התחתון לסימון המפלס העליון

4. הוצא את המדיד שוב.
5. בדוק את מפלס השמן משני צדי המדיד. הקריאה המחייבת היא זו של המפלס הנמוך יותר מבין השניים. אם מפלס השמן מתחת לסימון המפלס התחתון, הוסף שמן כדי להגיע לסימון המפלס העליון.

⚠ זהירות

- **הקפד שלא לגעת במסנן שמן המנוע במהלך ההסרה של מכסה פתח מילוי השמן. זאת כדי למנוע כווייה, לכידה של אצבע או פציעה אחרת.**
- **השתמש אך ורק בשמן מנוע מדרגת האיכות המומלצת ובצמיגות המומלצת.**
- **היזהר שלא להתיז שמן מנוע תוך כדי הוספתו. אם השמן יבוא במגע עם צינור הפליטה, הוא עלול לגרום לריח רע, עשן ו/או שריפה. הקפד לנגב שמן מנוע שניתז על צינור הפליטה.**

כדי להוסיף שמן מנוע, הסר את מכסה פתח מילוי שמן המנוע והוסף בזהירות שמן מנוע דרך צוואר פתח המילוי. לאחר הוספת השמן למנוע, חובה לבדוק בעזרת המדיד שמפלס השמן תקין.

הערה

- **כדי למנוע מילוי יתר של שמן המנוע, אין להוסיף שמן מעל לסימון המפלס העליון כאשר המנוע קר.**
- **נורית האזהרה למפלס נמוך של שמן המנוע עשויה להמשיך ולהאיר אם מתניעים את המנוע מיד לאחר שמוסיפים או מחליפים שמן מנוע. במקרים אלה, החנה את הרכב על משטח מפולס והמתן דקה לפחות, עד שהמפלס של שמן המנוע יתייצב, ולאחר מכן נורית האזהרה אמורה לכבות. עיין בנושא "נורית אזהרה למפלס שמן מנוע נמוך" ☜ 159.**

■ החלפת שמן מנוע ומסנן שמן מנוע

יש להחליף את שמן המנוע ומסנן שמן המנוע על-פי המפורט בתכנית התחזוקה שבחוברת האחריות והתחזוקה. את שמן המנוע ואת מסנן השמן חייבים להחליף לעתים תכופות יותר מאשר רשום בתכנית התחזוקה, כאשר נוסעים בדרכים מאובקות, מבצעים נסיעות קצרות לעתים קרובות או נוסעים במזג אוויר קר מאוד.

הערה

- **החלפת שמן מנוע ומסנן שמן מנוע חייבת להיעשות על ידי מומחה מיומן ובעל הכשרה מתאימה. מומלץ לפנות למוסך לצורך החלפת שמן מנוע ומסנן שמן מנוע. מומלץ לפנות למרכז שירות מורשה סובארו מטעם היבואן. מכונאים מיומנים ממתינים במרכז שירות מורשה סובארו ומשתמשים בכלים מיוחדים, בחלקי החילוף ובשמן המנוע המומלצים לעבודה זו. בנוסף, הם דואגים לסלק כיאות את השמן המשומש.**

- אם אתה מבצע את ההחלפה בעצמך, הקפד לפעול על פי התקנות הישימות וסלק את השמן המשומש בצורה נכונה.

■ דירוג וצמיגות מומלצים

⚠ זהירות

השתמש אך ורק בשמן מנוע מדרגת האיכות המומלצת ובצמיגות המומלצת.

עיין בנושא "שמן מנוע" ☜ 461

הערה

צמיגותו של שמן המנוע משפיעה על החיסכון בדלק. שמנים בעלי צמיגות נמוכה יותר חסכוניים יותר. אולם, במזג אוויר חם נדרשת צמיגות גבוהה יותר כדי להשיג סיכה נאותה של המנוע.

■ שמן סינתטי

מותר להשתמש בשמן מנוע סינתטי שעומד באותן דרישות שהוגדרו לגבי שמן המנוע הרגיל. כאשר משתמשים בשמן מנוע סינתטי יש לבחור בשמן מאותו סוג, באותה צמיגות ובאותה דרגת איכות שצוינו בספר נהג זה. עיין בנושא "שמן מנוע" ☜ 461. יש להקפיד גם על מרווחי החלפת השמן ומסנן השמן שצוינו בחוברת האחריות והתחזוקה.

הערה

כדי שהמנוע יעניק את הביצועים הטובים ביותר מומלץ להשתמש בשמן מנוע סינתטי מדרגת האיכות ובצמיגות שצוינו בפרק 12. אם לא ניתן להשיג שמן סינתטי, מותר להשתמש בשמן רגיל.

11-7. מערכת הקירור

■ אמצעי בטיחות

⚠ אזהרה

אסור בהחלט להסיר את מכסה המקרן לפני שהמנוע כובה והתקרר לגמרי. מאחר שבמערכת הקירור שורר לחץ, אתה עלול להיכוות באופן חמור מהתזת נוזל קירור רותח כאשר המכסה יוסר.

⚠ זהירות

- **כלי הרכב מולאו במפעל בנוזל קירור מסוג SUBARU Super Coolant, שאין צורך להחליפו במשך תקופה ראשונה של 11 שנים או 220,000 ק"מ. במהלך תקופה זו, אסור למהול את נוזל הקירור הזה באף נוזל קירור ממותג או סוג אחר. מהילה עם נוזל קירור אחר מקצרת את חיי השירות של נוזל הקירור. אם יש צורך להוסיף נוזל קירור מסיבה אחרת כלשהי, יש להשתמש אך ורק בנוזל הקירור SUBARU Super Coolant.**

אם מדללים את נוזל הקירור SUBARU Super Coolant בנוזל קירור ממותג או סוג אחר, מרווחי השירות מתקצרים לאלו של נוזל הקירור שעמו בוצע הדילול.

- **אל תתיז נוזל קירור על משטחים צבועים. הכוהל שבנוזל הקירור עלול לגרום נזק למשטחי צבע.**

■ מניפת קירור, צנרת וחיבורים

ברכבך מותקנת מניפת קירור חשמלית מפוקחת תרמוסטט, הפועלת כאשר נוזל קירור המנוע מגיע לטמפרטורה מסוימת.

ייתכן שקיימת תקלה במעגל מניפת הקירור אם מניפת קירור המקרן אינה פועלת אפילו כשנורית האזהרה לטמפרטורה גבוהה של נוזל הקירור מהבהבת או מאירה בצבע **אדום**. עיין בנושא "נורית חיווי לטמפרטורת נוזל קירור נמוכה/נורית אזהרה לטמפרטורת נוזל קירור גבוהה" ☜ 158.

בדוק את הנתיך ובמידת הצורך החלף אותו. עיין בנושא "נתיכים" ☜ 446 ובנושא "לוח נתיכים הממוקם בתא המנוע" ☜ 469.

אם הנתיך לא נשרף, פנה למוסך לבדיקת מערכת הקירור. מומלץ לפנות למרכז שירות מורשה סובארו מטעם היבואן.

אם נחוצה הוספת נוזל קירור לעתים קרובות, ייתכן שיש נזילה במערכת הקירור. מומלץ לבדוק את המערכת והחיבורים שלה לנזילות, נזקים או חלקים משוחררים.

■ נוזל קירור מנוע

▼ בדיקת מפלס נוזל הקירור

⚠ אזהרה

אסור בהחלט להסיר את מכסה המקרן לפני שהמנוע כובה והתקרר לגמרי. מאחר שבמערכת הקירור שורר לחץ, אתה עלול להיכוות באופן חמור מהתזת נוזל קירור רותח כאשר המכסה יוסר.

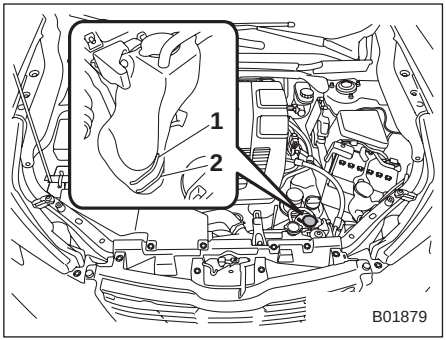

1) סימון מפלס FULL (מלא)
2) סימון מפלס LOW (נמוך)

בדוק את מפלס נוזל הקירור בכל תדלוק.

1. בדוק את מפלס נוזל הקירור מחוץ למיכל כאשר המנוע קר.
2. אם המפלס קרוב לסימון LOW או נמוך ממנו, הוסף נוזל קירור עד לסימון FULL. אם מיכל העודפים ריק, הסר את מכסה המקרן ומלא נוזל קירור עד מעט מתחת לשפת הפייה, כמתואר באיור הבא.

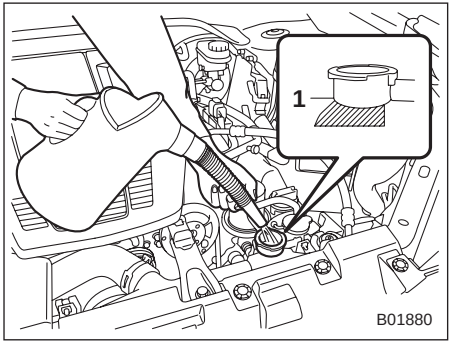

1) מלא עד כאן.

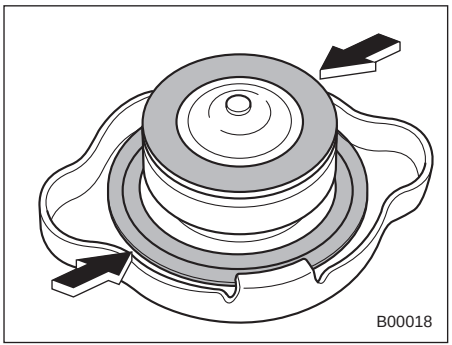

3. אחרי מילוי מיכל העודפים והמקרן, התקן את המכסים ובדוק שאטמי הגומי שבמכסה המקרן תקינים וממוקמים כהלכה.

⚠ זהירות

- **פעל בזהירות והקפד שלא לשפוך נוזל קירור בזמן מילוי המערכת. אם נוזל קירור בא במגע עם צינור הפליטה הוא עלול ליצור ריח רע, עשן ו/או להתלקח. אם ניתז נוזל קירור על צינור הפליטה, הקפד לנגב אותו.**
- **אל תתיז נוזל קירור על משטחים צבועים. הכוהל שבנוזל הקירור עלול לגרום נזק למשטחי צבע.**

▼ החלפת נוזל הקירור

ייתכן שתיתקל בקשיים בעת החלפה של נוזל הקירור. במידת הצורך, בקש מהמוסך להחליף את נוזל הקירור. מומלץ לפנות למרכז שירות מורשה סובארו מטעם היבואן.

יש להחליף את נוזל הקירור על-פי המפורט בתכנית התחזוקה שבחוברת האחריות והתחזוקה.

11-8. קרב הסינון של מסנן האוויר

⚠ אזהרה

אין להפעיל את המנוע כאשר קרב מסנן האוויר אינו מותקן. קרב הסינון לא רק מסנן אוויר שמוכנס למנוע אלא גם חוסם בעד פריצת להבות במקרה של להבה חוזרת במנוע. אם קרב מסנן האוויר אינו מורכב אזי במקרה של להבה חוזרת, אתה עלול להיכוות.

⚠ זהירות

מומלץ להחליף את קרב הסינון של מסנן האוויר בקרב סינון מקורי של סובארו או בחלק העומד בדרישות איכות והתאמה, כמוגדר בכתב האחריות לרכב. שימוש בקרב סינון אחר עלול לפגוע במנוע.

קרב הסינון של מסנן האוויר פועל כרשת מסנן. אם קרב הסינון מנוקב או מוסר, יגבר בלאי המנוע וחייו יתקצרו.

אין צורך לנקות או לשטוף את קרב הסינון.

■ החלפת קרב מסנן האוויר

יש להחליף את קרב מסנן האוויר על-פי המפורט בתכנית התחזוקה שבחוברת האחריות והתחזוקה. בתנאי אבק קיצוני נחוצות החלפות תכופות יותר. מומלץ להקפיד ולהשתמש בחלקים מקוריים של סובארו.

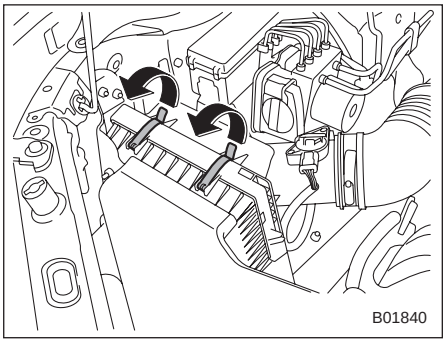

1. פתח את שני התפסים המחזיקים את מכסה בית מסנן האוויר (מאחור).
2. פתח את בית מסנן האוויר, הרם את המכסה כלפי מעלה ומשוך אותו לאחור.

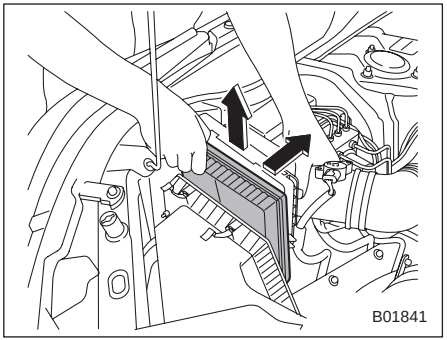

3. הוצא את קרב מסנן האוויר.
4. נקה את הצד הפנימי של המכסה ושל בית מסנן האוויר (מלפנים ומאחור) באמצעות מטלית לחה והתקן קרב מסנן אוויר חדש.

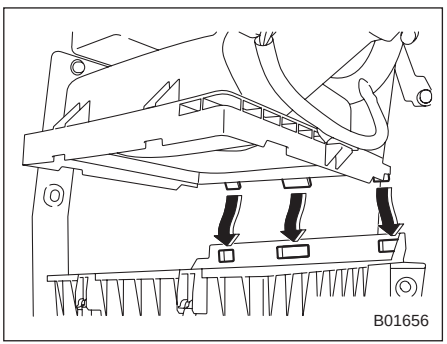

5. להתקנת מכסה בית מסנן האוויר (מאחור), הכנס את שלוש הבליטות שעל בית מסנן האוויר (מאחור) לתוך החריצים שבמכסה בית מסנן האוויר (מלפנים).
6. התקן בסדר פעולות הפוך.

הערה

התקן את קרב הסינון של מסנן האוויר כך שהמשטח שנושא את הכיתוב "UPR" יפנה כלפי מעלה.

11-9. מצתים

ייתכן שתיתקל בקשיים בעת החלפת המצתים. אנו ממליצים שתפנה למוסך לצורך החלפת המצתים. מומלץ לפנות למרכז שירות מורשה סובארו מטעם היבואן.

יש להחליף את המצתים על-פי המפורט בתכנית התחזוקה שבחוברת האחריות והתחזוקה.

⚠ זהירות

הקפד לשוב ולהתקין את הכבלים בסדר הנכון.

■ המצתים המומלצים

לפרטים על המצתים המומלצים עיין בנושא "מערכת חשמל" ☜ 464.

11-10. רצועות הנעה

אין צורך לבדוק את שקיעת הרצועה אחת לתקופה משום שהמנוע מצויד במותחן רצועה אוטומטי. אולם, יש להחליף את הרצועות על-פי המפורט בתכנית התחזוקה שבחוברת האחריות והתחזוקה. להחלפה, מומלץ לפנות למרכז שירות מורשה סובארו מטעם היבואן. אם רצועת ההנעה רפויה, סדוקה או בלויה, יש לפנות למוסך. מומלץ לפנות למרכז שירות מורשה סובארו מטעם היבואן.

11-11. נוזל תיבת הילוכים רציפה

אין צורך לבדוק את מפלס הנוזל של תיבת ההילוכים. בדוק כדי לוודא שאין סדקים, נזקים או דליפות. עם זאת, יש להקפיד על בדיקת הנוזל בתדירות המצוינת בתכנית התחזוקה שבחוברת האחריות והתחזוקה. לקבלת פרטים, מומלץ לפנות למרכז שירות מורשה סובארו מטעם היבואן.

11-12. שמן דיפרנציאל קדמי ושמן דיפרנציאל אחורי

אין צורך לבדוק את מפלס שמן הדיפרנציאל. בדוק כדי לוודא שאין סדקים, נזקים או דליפות. עם זאת, יש להקפיד על בדיקת השמן בתדירות המצוינת בתכנית התחזוקה שבחוברת האחריות והתחזוקה. לקבלת פרטים, מומלץ לפנות למרכז שירות מורשה סובארו מטעם היבואן.

■ דירוג וצמיגות מומלצים

לכל יצרן שמן שמנים בסיסיים ותוספות משלו. אסור לערבב שמנים ממותגים שונים. לפרטים עיין בנושא "שמן דיפרנציאל קדמי ודיפרנציאל אחורי" ☜ 463.

⚠ זהירות

שימוש בשמן דיפרנציאל שונה מכפי שצוין עלול לגרום ירידה בביצועי הרכב.

11-13. נוזל בלמים

■ בדיקת מפלס הנוזל

⚠ אזהרה

- **למניעת נזק לעיניים, אסור בהחלט להניח לנוזל הבלמים לבוא עמן במגע. אם ניתז נוזל בלמים לעיניים יש לשטוף אותן מיד ובצורה יסודית במים נקיים. למען הבטיחות יש להרכיב משקפי מגן כשמבצעים עבודה זו.**
- **נוזל בלמים קולט לחות מהאוויר. הדבר עלול לגרום לירידה מסוכנת של ביצועי הבלמים.**
- **אם נדרש למלא נוזל לעתים קרובות, ייתכן שקיימת נזילה. אם אתה חושד שקיימת בעיה, דאג שהרכב ייבדק במוסך. מומלץ לפנות למרכז שירות מורשה סובארו מטעם היבואן.**

⚠ זהירות

- **כאשר מוסיפים נוזל בלמים, היזהר לבל ייכנס לכלוך למיכל.**
- **אל תתיז לעולם את נוזל הבלמים על משטחים מצופים צבע או על חלקי גומי. הכוהל שבנוזל הבלמים עלול לפגוע בהם.**
- **היזהר שלא להתיז נוזל בלמים תוך כדי הוספתו. אם נוזל הבלמים יבוא במגע עם צינור הפליטה, הוא עלול לגרום לריח רע, עשן ו/או שריפה. אם ניתז נוזל בלמים על צינור הפליטה, הקפד לנגב אותו.**

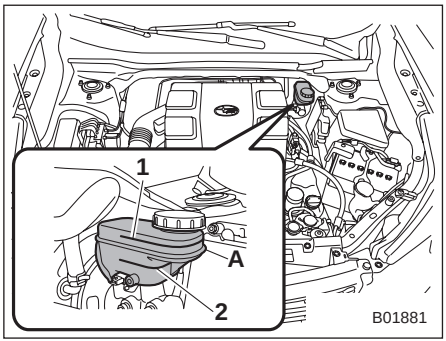

1) סימון MAX (מפלס עליון)
2) סימון MIN (מפלס תחתון)
A) יש לבדוק את מפלס נוזל הבלמים באזור זה.

בדוק את מפלס הנוזל אחת לחודש.

בדוק את מפלס הנוזל על הדופן החיצוני של המיכל. הקפד לבדוק את מפלס הנוזל של מערכת הבלמים **באזור האפור באיור**.

אם המפלס מתחת ל-MIN, הוסף את נוזל הבלמים המומלץ כדי להביאו ל-MAX. השתמש אך ורק בנוזל בלמים ממיכל סגור וחתום.

■ נוזל בלמים מומלץ

עיין בנושא "נוזלים" ☜ 464.

⚠ זהירות

אסור בהחלט לערבב נוזלי בלמים ממותגים שונים. כמו כן, אין לערבב נוזלי בלמים DOT3 ו-DOT4, אפילו של אותו מותג.

11-14. מגבר בלם

מגבר הבלם עושה שימוש בוואקום שנוצר בסעפת היניקה של המנוע כדי להפחית את הכוח שיש להפעיל כשלוחצים על דוושת הבלם.

אם לוחצים על דוושת הבלם כשהמנוע דומם, או לאחר שהרכב חנה במשך פרק זמן ארוך, ייתכן שהוואקום הקיים במגבר הבלם לא יספיק. במקרים כאלה, יש להפעיל כוח רב מהרגיל כאשר לוחצים על דוושת הבלם.

11-15. דוושת בלם

בדוק את חופש המהלך של דוושת הבלם ואת המרווח בין הדוושה לבין הרצפה לפי תכנית התחזוקה שמפורטת בחוברת האחריות והתחזוקה.

11-16. החלפת רפידות בלמים

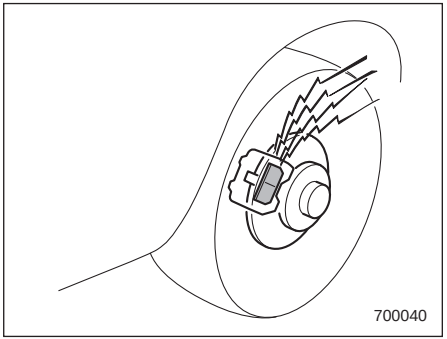

לבלמי הדיסק מחוונים קוליים לציון השחיקה של רפידות הבלמים. כשרפידות הבלמים מתקרבות לגבול שחיקתן, משמיע מחוון השחיקה קול חריקה שנשמע בצורה ברורה ביותר כאשר מפעילים את הבלמים.

כשקול החריקה נשמע בכל פעם שלוחצים על דוושת הבלם, פנה למוסך בהקדם האפשרי כדי שרפידות הבלמים יטופלו. מומלץ לפנות למרכז שירות מורשה סובארו מטעם היבואן.

⚠ זהירות

אם תמשיך לנסוע על אף קול החריקה של מחוון השחיקה של רפידות הבלמים, יידרש תיקון יקר כתוצאה מהצורך להחליף או לתקן את דיסק הבלם.

■ הרצה של רפידות בלמים חדשות

כאשר תחליף את רפידות הבלמים, מומלץ להשתמש אך ורק בחלק מקורי של סובארו או בחלקים העומדים בדרישות איכות והתאמה כמפורט בכתב האחריות לרכב. לאחר ההחלפה, יש להריץ את החלקים החדשים. לקבלת פרטים, מומלץ לפנות למרכז שירות מורשה סובארו מטעם היבואן.

11-17. צמיגים וגלגלים

■ סוגי הצמיגים

עליך להכיר את סוגי הצמיגים הנמצאים ברכבך.

▼ צמיגי כל העונות

צמיגי כל העונות מיועדים לספק מידה מספקת של אחיזת כביש, שליטה ובלימה בנהיגה כל השנה, כולל על כבישים מושלגים ומכוסים קרח. אולם, צמיגי כל העונות אינם מספקים אחיזת כביש באותה מידה כמו צמיגי חורף (שלג) בשלג כבד או דליל, או על קרח.

צמיגי כל העונות מזוהים על-ידי הציון ALL SEASON ו/או M+S (בוץ ושלג) על צידם.

▼ צמיגי קיץ

צמיגי קיץ הם צמיגים המתאימים לנסיעה במהירויות גבוהות, ובמיוחד בכבישים יבשים.

צמיגי קיץ אינם מספקים בנהיגה על משטחים חלקלקים, כגון כבישים מכוסי שלג או קרח.

אם אתה נוהג על כבישים מכוסי שלג או קרח, אנו ממליצים מאוד שתשתמש בצמיגי חורף (שלג).

כאשר תתקין צמיגי חורף, דאג להחליף את כל ארבעת הצמיגים.

▼ צמיגי חורף (שלג)

צמיגי חורף מתאימים ביותר לנהיגה בכבישים מכוסי שלג או קרח. אולם, לצמיגי חורף ביצועים נחותים לעומת צמיגי קיץ וצמיגי כל העונות בכבישים שאינם מכוסים שלג או קרח.

■ מערכת לניטור לחץ האוויר בצמיגים (TPMS) (בדגמים בעלי מפרט אמריקני)

מערכת ניטור לחץ אוויר בצמיגים מעניקה לנהג הודעת אזהרה, באמצעות אות שנשלח מחיישן שמותקן בכל גלגל, כאשר לחץ האוויר בגלגל נמוך בצורה חמורה. מערכת ניטור לחץ אוויר בצמיגים פועלת רק כשהרכב נוסע. בנוסף, ייתכן שהמערכת לא תגיב באופן מיידי במקרה של ירידה פתאומית בלחץ האוויר (לדוגמה, במקרה של פיצוץ בצמיג כתוצאה מפגיעה בחפץ חד).

אם מכוונים את לחץ הניפוח בחנייה מחוממת ואז נוהגים ברכב באוויר הקר שבחוץ, הירידה בלחץ האוויר בגלגלים שנובעת מכך תגרום לנורית האזהרה להאיר. כדי למנוע בעיה זו בעת כוונון לחץ הניפוח בחנייה מחוממת, נפח את הצמיגים ללחץ גבוה יותר מזה הנקוב בתווית הצמיגים. יש לנפח את הצמיגים בערך גבוה ב-1 psi (6.9 kPa, 0.07 kgf/cm) לכל הפרש של 5.6°C בין הטמפרטורה בחנייה לבין הטמפרטורה החיצונית. הטבלה הבאה מביאה דוגמה של לחצי הניפוח הדרושים המתאימים לטמפרטורות חיצוניות שונות כשהטמפרטורה בחנייה היא 15.6ºC.

דוגמה:

מידות הצמיגים: 225/60R17 99H

לחץ ניפוח רגיל:

גלגלים קדמיים: 33 psi (230 kPa, 2.3 kgf/cm²)

גלגלים אחוריים: 32 psi (220 kPa, 2.2 kgf/cm²)

הטמפרטורה בחנייה: 15.6°C

הטמפרטורה החיצונית	לחץ מתוקן [psi (kPa, kgf/cm2)]	
	גלגלים קדמיים	גלגלים אחוריים
−1°C	36 (250, 2.5)	35 (240, 2.4)
−12°C	38 (265, 2.65)	37 (255, 2.55)
−23°C	41 (280, 2.8)	39 (270, 2.7)

אם נורית אזהרת לחץ אוויר נמוך מאירה כשאתה נוהג ברכב באוויר החיצוני הקר לאחר כוונון לחצי הניפוח בחנייה מחוממת, כוונן מחדש את לחצי הניפוח של הצמיגים לפי השיטה המתוארת לעיל. ואז, האץ את הרכב למהירות של 32 קמ"ש לפחות ובדוק שנורית אזהרת לחץ אוויר נמוך נכבית תוך מספר דקות. אם נורית אזהרת לחץ אוויר נמוך אינה נכבית, ייתכן שמערכת ניטור לחץ האוויר בצמיגים אינה מתפקדת כראוי. במקרה זה, יש לפנות למוסך לבדיקת המערכת בהקדם האפשרי. מומלץ לפנות למרכז שירות מורשה סובארו מטעם היבואן.

כשהרכב בנסיעה, חיכוך בין הצמיגים לבין משטח הכביש גורם לצמיגים להתחמם. לאחר שנורית אזהרת לחץ אוויר נמוך מאירה, כל עלייה בלחץ האוויר בצמיגים כתוצאה מעלייה בטמפרטורה החיצונית או עלייה בטמפרטורה של הצמיגים עלולה לגרום לנורית אזהרת לחץ אוויר נמוך להיכבות.

יש צורך לאתחל את המערכת לאחר החלפת גלגלים (לדוגמה, מעבר לצמיגי שלג), ולהתקין שסתומי TPMS חדשים בגלגלים החדשים שהותקנו. לאחר החלפת גלגלים מומלץ לבצע עבודה זו במוסך. מומלץ לפנות למרכז שירות מורשה סובארו מטעם היבואן.

ייתכן שלא ניתן יהיה להתקין שסתומי TPMS בגלגלים מסוימים שניתן למצוא בשוק. לפיכך, אם מחליפים גלגלים (למשל, עוברים לצמיגי שלג), יש להשתמש בגלגלים בעלי אותו מספר חלק של הגלגלים המקוריים. ללא ארבעה שסתומי/חיישני TPMS פעילים בגלגלים, מערכת TPMS אינה מסוגלת לתפקד בתפקוד מלא ונורית האזהרה בלוח המחוונים תהבהב במשך דקה בקירוב ואז תאיר באופן קבוע.

בעת החלפת צמיג, דרושים כוונונים כדי להבטיח המשך תפקוד רגיל של מערכת ניטור לחץ אוויר בצמיגים. כמו במקרה של החלפת גלגלים, יש לבצע עבודה זו במוסך. מומלץ לפנות למרכז שירות מורשה סובארו מטעם היבואן.

▲ אזהרה

אם נורית האזהרה ללחץ אוויר נמוך בצמיגים אינה מאירה לפרק זמן קצר לאחר העברת מערכת ההצתה למצב ON, או מאירה באופן קבוע לאחר שהבהבה במשך דקה אחת בקירוב, אנו ממליצים לפנות בהקדם האפשרי למוסך לבדיקת מערכת ניטור לחץ האוויר בצמיגים. מומלץ לפנות למרכז שירות מורשה סובארו מטעם היבואן.

אם הנורית מאירה בזמן הנסיעה, הימנע מבלימה פתאומית. המשך לנהוג ישר קדימה והאט בהדרגה את מהירות הנסיעה. לאחר מכן, רד לאט מהכביש אל מקום בטוח. אחרת, עלולה להיגרם תאונה הכוללת נזק חמור לרכב ופציעה קשה.

אם הנורית ממשיכה להאיר בזמן הנהיגה גם לאחר שמתקנים את לחץ הניפוח, ייתכן שנגרם לצמיג נזק משמעותי והוא מאבד אוויר בקצב מהיר. במקרה של נקר בצמיג עליך להחליף את הגלגל בגלגל החלופי בהקדם האפשרי.

כאשר מותקן גלגל חילוף או מוחלף חישוק מבלי להעביר את חיישן/משדר לחץ אוויר המקורי, נורית אזהרת לחץ אוויר נמוך בצמיגים תאיר באופן קבוע לאחר שהבהבה במשך דקה אחת בקירוב. הדבר מציין שמערכת TPMS אינה יכולה לנטר את כל ארבעת הגלגלים המותקנים ברכב. פנה בהקדם האפשרי למוסך להחלפת צמיג וחיישן ו/או אתחול של המערכת. מומלץ לפנות למרכז שירות מורשה סובארו מטעם היבואן. אם הנורית מאירה באופן קבוע לאחר שהבהבה במשך דקה אחת בקירוב, פנה מיד למוסך לבדיקת המערכת. מומלץ לפנות למרכז שירות מורשה סובארו מטעם היבואן.

■ בדיקת צמיגים

בדוק את הצמיגים כל יום כדי לוודא שאין בהם נזק רציני, מסמרים ואבנים. באותה הזדמנות ודא שאין שחיקה חריגה. התייעץ מיד עם המוסך אם התגלתה בעיה כלשהי. מומלץ לפנות למרכז שירות מורשה סובארו מטעם היבואן.

הערה

- כאשר הגלגלים והצמיגים פוגעים במדרכות או כשעובדים בתנאים קשים כגון נהיגה ברכב בדרכים משובשות, הם עלולים להינזק בצורה שאינה נראית לעין הבלתי מזוינת. סוג זה של נזק אינו נראה לפני שעובר זמן. נסה שלא לפגוע במדרכות, בחורים בכביש ולא לנסוע בדרכים משובשות מאוד. אם זה בלתי נמנע, שמור את מהירות הנסיעה במהירות של הליכה או פחות, והתקרב למדרכות בניצב ככל האפשר. כמו כן, ודא שהצמיגים אינם לחוצים כנגד מדרכה כאשר תחנה את רכבך.
- אם תוך כדי נהיגה אתה מרגיש רעידות לא רגילות או שקשה לך להחזיק את הרכב בקו ישר, ייתכן שאחד הגלגלים ו/או הצמיגים ניזוקו. סע לאט למוסך כדי שהרכב ייבדק. מומלץ לפנות למרכז שירות מורשה סובארו מטעם היבואן.

■ לחץ אוויר ושחיקה

לחצי ניפוח נכונים עוזרים להאריך את חיי השירות של הצמיגים וחשובים לביצועים טובים. בדוק את לחץ האוויר בכל צמיג (כולל בגלגל החילוף - אם קיים) לפחות פעם בחודש (למשל: כשעוצרים לתדלוק) ולפני כל נסיעה ארוכה, וכוונן את הלחץ אם צריך.

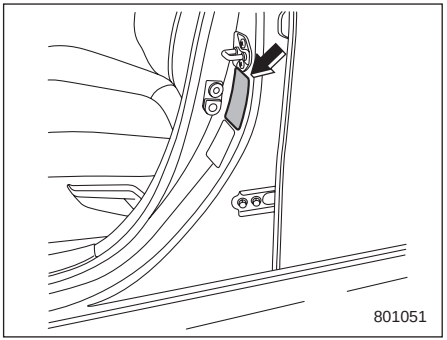

תווית הצמיגים

בדוק את לחצי האוויר כאשר הצמיגים קרים. השתמש במד לחץ אוויר כדי לכוונן את הלחצים לערכים המוגדרים בתווית הצמיגים. תווית הצמיגים מותקנת על עמוד הדלת, בצד הנהג.

כל נהיגה, אפילו למרחק קצר, מחממת את הצמיגים ומעלה את לחצי האוויר. כמו כן, הלחצים מושפעים גם מטמפרטורת הסביבה. רצוי לבדוק את לחץ האוויר בצמיגים לפני התחלת הנסיעה.

כאשר צמיג מתחמם, האוויר בתוכו מתפשט, וזה גורם ללחץ האוויר לעלות. אסור לשחרר אוויר בטעות מצמיג חם כדי להוריד את הלחץ שלו.

הערה

- **לחץ האוויר של הצמיג עולה בכ-4.3 psi (30 kPa, 0.3 kgf/cm^2) כאשר הצמיג מתחמם.**
- **הצמיגים נחשבים כקרים כאשר הרכב חונה לפחות שלוש שעות, או אם נסע פחות מ-1 ק"מ.**

⚠ אזהרה

אסור להוציא אוויר מצמיגים חמים כדי לכוונן את הלחץ. שחרור האוויר יגרום ללחץ אוויר נמוך בצמיגים.

לחץ אוויר לא נכון מוריד מכושר השליטה ברכב ומנוחות הנסיעה, וגם גורם לשחיקה חריגה של הצמיגים.

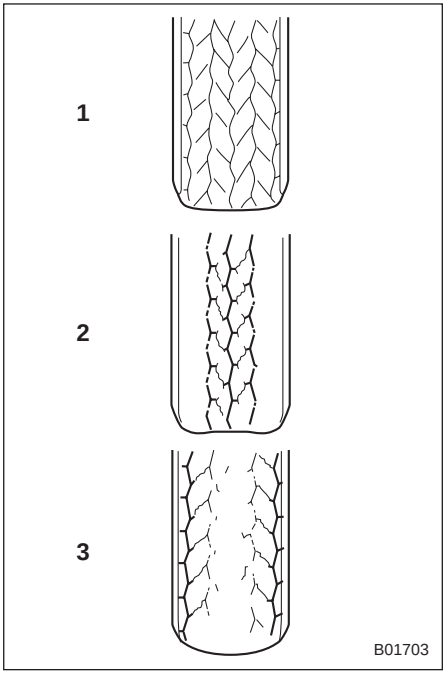

1) לחץ אוויר נכון (מדרך הצמיג נשחק ומתבלה בצורה אחידה)
אחיזת הכביש טובה וההיגוי מגיב טוב.
ההתנגדות לגלגול נמוכה ולכן צריכת הדלק גם כן נמוכה.
2) לחץ אוויר נמוך מדי (מדרך הצמיג נשחק בכתפיים)
ההתנגדות לגלגול גבוהה ולכן צריכת הדלק גבוהה יותר.
3) לחץ אוויר גבוה מדי (מדרך הצמיג נשחק במרכז)
נוחות הנסיעה גרועה. כמו-כן, הצמיג מגביר את ההשפעה של בליטות ושקעים בכביש, דבר העלול לגרום לנזקים לרכב.

אם תווית הצמיגים מציגה לחצי אוויר עבור רכב עמוס במלואו, כוונן את לחצי האוויר לערכים המתאימים לתנאי המטען בפועל.

⚠ אזהרה

נהיגה במהירויות גבוהות עם לחץ אוויר נמוך מאוד עלולה לגרום לעיוותים קשים בצמיגים ולהתחממותם המהירה. עלייה חדה בטמפרטורה עלולה לגרום להפרדת שכבות המבנה והריסת הצמיגים. איבוד השליטה ברכב כתוצאה מכך עלול לגרום תאונה.

■ איזון גלגלים

כל גלגל היה מאוזן כנדרש כאשר רכבך היה חדש, אך הגלגלים ייצאו מאיזון כאשר הצמיגים נשחקים תוך כדי שימוש. חוסר איזון בגלגלים גורם להגה לרעוד מעט במהירויות נסיעה מסוימות וגורע מהיציבות הכיוונית של הרכב בנסיעה בקו ישר. הוא גם עלול לגרום לבעיות בהגה ובמערכת המתלים, ואף לשחיקה חריגה של הצמיגים. אם אתה חושד שהגלגלים אינם מאוזנים היטב, הבא את רכבך למוסך לשם בדיקה וכוונון. מומלץ לפנות למרכז שירות מורשה סובארו מטעם היבואן. כמו כן, אזן את הגלגלים לאחר תיקונים לצמיגים ולאחר ביצוע סבב גלגלים.

⚠ זהירות

איבוד כיוון גלגלים נכון גורם לצמיגים להתבלות בצד אחד וגורע מיציבות הנסיעה של הרכב. אם אתה שם לב לשחיקה חריגה של הצמיגים, פנה למוסך. מומלץ לפנות למרכז שירות מורשה סובארו מטעם היבואן.

הערה

מערכת המתלים מתוכננת להחזיק כל גלגל בכיוון מסוים (יחסית לגלגלים האחרים ולכביש) למען יציבות כיוונית וביצועי פנייה אופטימליים.

■ מחווני שחיקה

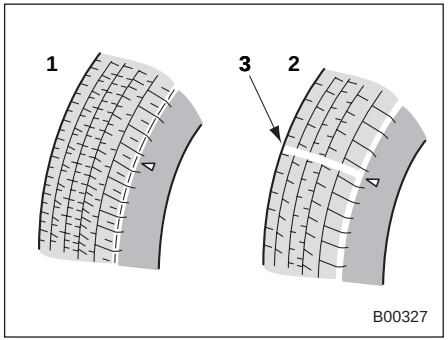

1) מדרך חדש
2) מדרך שחוק
3) מחוון שחיקת המדרך

כל צמיג כולל מחוון שחיקה שנגלה לעין כאשר עומקם של חריצי המדרך יורד ל-1.6 מ״מ. חייבים להחליף את הצמיג כאשר מחוון שחיקת המדרך נראה כפס רצוף לרוחב המדרך.

⚠ אזהרה

כאשר מחוון שחיקת המדרך של צמיג נגלה לעין, הצמיג נשחק מעבר למגבלת השחיקה שלו ויש להחליפו מיד. נהיגה במהירות גבוהה במזג אוויר רטוב עם צמיג כזה עלולה לגרום לרכב לגלוש על פני המים. איבוד השליטה ברכב הנובע מכך עלול לגרום לתאונה.

הערה

למען בטיחותך, בדוק את מדרכי הצמיגים לעתים מזומנות והחלף את הצמיגים לפני שמחווני השחיקה שלהם נגלים לעין.

■ כיוון הסיבוב של הצמיגים

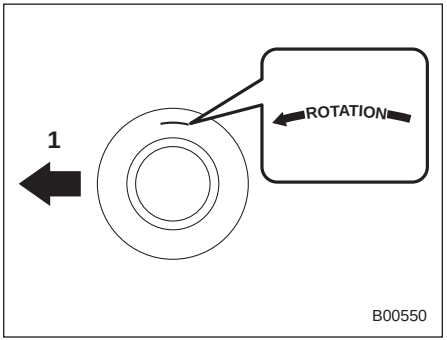

דוגמה לכיוון הסיבוב המצוין על דופן הצד

1) חזית

אם הצמיגים הם בעלי כיוון סיבוב מוגדר, עליך להתקין אותם בהתאם לחץ המסומן על דופן הצד שלהם.

החץ צריך לפנות בכיוון הסיבוב כשהגלגלים מותקנים.

■ סבב גלגלים

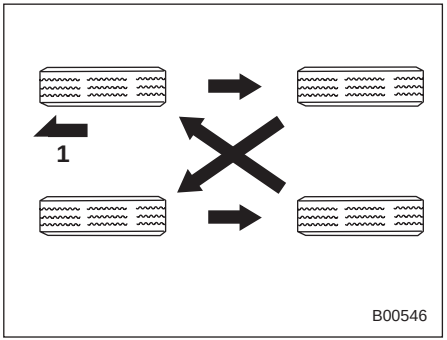

כלי רכב שמצוידים ב-4 צמיגים לא-כיווניים

1) חזית

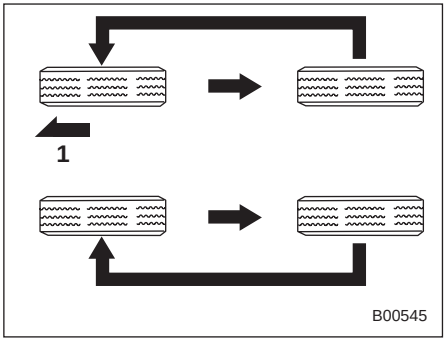

כלי רכב שמצוידים בצמיגים כיווניים

1) חזית

שחיקת הצמיגים שונה בכל גלגל. בסבב הגלגלים יש להחליף את מקומם של הגלגלים כמתואר באיור המתאים לרכבך. תכנית סבב הגלגלים מפורטת בחוברת האחריות והתחזוקה.

בסבב הגלגלים עליך להחליף צמיגים כלשהם שניזוקו, או שהשחיקה שלהם אינה אחידה. לאחר החלפת מיקום הצמיגים, כוון את לחץ האוויר בצמיגים וודא כי אומי הגלגלים מהודקות היטב.

לאחר שנסעת 1,000 ק״מ בקירוב, בדוק שוב את אומי הגלגלים והדק מחדש אומים כלשהן שהשתחררו.

לטיפול בחישוקי סגסוגת, עיין בנושא ״חישוקי סגסוגת״ ☜ 439.

■ החלפת צמיגים

הגלגלים והצמיגים הם חלק של תכנון הרכב; אין להחליפם באופן שרירותי. הצמיגים שהורכבו כציוד סטנדרטי הותאמו באופן אופטימלי למאפייני הרכב ונבחרו כדי לתת את הצירוף הטוב ביותר של ביצועי הרכב, נוחות נסיעה ואורך חיים. חיוני שכל צמיג יהיה במידה ובמבנה המתאימים לאלה המופיעים בתווית הצמיגים וכן שיהיו לו סמל מהירות ואינדקס עומס המתאימים לאלה המופיעים בתווית הצמיגים.

שימוש בצמיגים שאינם בגודל הרשום גורע מיכולת השליטה ברכב, נוחות הנסיעה, כושר הבלימה, דיוק מד המהירות ודיוק מד המרחק. הוא גם יוצר מרווחים לא נכונים בין המרכב לבין הצמיגים ומשנה שלא בצורה מתאימה את מרווח הגחון של הרכב.

כל ארבעת הצמיגים חייבים להיות זהים מבחינת היצרן, המותג (דוגמת המדרך), מבנה ומידה. הנך מתבקש להחליף את הצמיגים בחדשים שהם זהים לאלה שהורכבו כציוד סטנדרטי.

לפעולה בטוחה של הרכב, חברת סובארו ממליצה להחליף את כל ארבעת הצמיגים בו-זמנית.

⚠ אזהרה

- **כשמחליפים או מתקינים צמיגים, צריכים כל ארבעת הצמיגים להיות זהים מההיבטים הבאים:**
  (א) מידה
  (ב) היקף
  (ג) סמל מהירות
  (ד) אינדקס עומס
  (ה) מבנה
  (ו) יצרן
  (ז) מותג (דוגמת המדרך)
  (ח) שיעור השחיקה
  בסעיפים (א) עד (ד), יש לציית למפרט המופיע בתווית הצמיגים. תווית זו ממוקמת על עמוד הדלת בצד הנהג.
  אם היבטים (א) עד (ח) אינם זהים בכל ארבעת הצמיגים, עלול להיגרם נזק מכני חמור למערכת ההינע של הרכב, וכתוצאה מכך ייפגעו:
  – נוחות הנסיעה
  – ההתנהגות
  – הבלימה
  – כיול מד-המהירות/מרחק
  – המרווח בין המרכב לצמיגים
  עלולה גם להיווצר סכנה של אבדן שליטה ברכב ותאונה.
- **השתמש רק בצמיגים רדיאליים. אין להשתמש בצמיגים רדיאליים ביחד עם צמיגים לא רדיאליים. זה עלול לגרוע מכושר השליטה ברכב בצורה מסוכנת ולתאונה.**

■ החלפת חישוקים (ג'נטים)

כאשר מחליפים חישוקים, עקב נזק למשל, ודא שהחישוקים החדשים מתאימים למפרטי החישוקים שהורכבו כציוד סטנדרטי. צמיגים חלופיים אפשר להשיג במוסך. מומלץ לפנות למרכז שירות מורשה סובארו מטעם היבואן.

⚠ אזהרה

השתמש רק בחישוקים המוגדרים עבור רכבך. חישוקים שאינם עומדים במפרטים עלולים להפריע לפעולתם של אוכפי הבלמים (קליפר) וגם עלולים לגרום לצמיגים להשתפשף בבתי הגלגלים בפניות. איבוד השליטה ברכב כתוצאה מכך עלול לגרום תאונה.

הערה

כאשר אחד הגלגלים מוסר או מוחלף לצורך ביצוע סבב גלגלים או מסיבה אחרת כלשהי, יש לבדוק תמיד את הידוק האומים של הגלגל אחרי נהיגה של כ-1,000 ק"מ. אם אחת האומים משוחררת, הדק אותה למומנט המוגדר.

11-18. חישוקי סגסוגת

חישוקי סגסוגת עלולים להישרט ולהינזק בקלות. טפל בהם בזהירות כדי לשמור על צורתם, על הביצועים שלהם ועל הבטיחות.

- כאשר אחד הגלגלים מוסר או מוחלף לצורך ביצוע סבב גלגלים או תיקון נקר, יש לבדוק תמיד את הידוק האומים של הגלגל אחרי נהיגה של כ-1,000 ק"מ. אם אחת האומים משוחררת, הדק אותה למומנט המוגדר.
- אסור לסוך בשמן את החלקים המוברגים, אומי הגלגל או המשטח הקוני של החישוק.
- אסור לאפשר לגלגל להתחכך בעצמים בולטים או בשפת המדרכה.
- בעת החלפת אומי הגלגל, משקולות איזון או המכסה המרכזי, מומלץ להחליפם בחלקים מקוריים של סובארו או בחלקים המיועדים לחישוקי סגסוגת העומדים בדרישות האיכות וההתאמה כמוגדר בכתב האחריות לרכב.
- כשמאחסנים ועורמים גלגלים שהוסרו, יש להניח חומר סופג זעזועים בין הגלגלים כדי להגן על החישוקים מפני שריטות.

11-19. נוזל שטיפת השמשה הקדמית

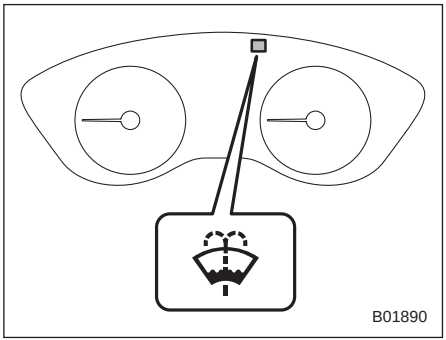

לוח מחוונים מסוג A

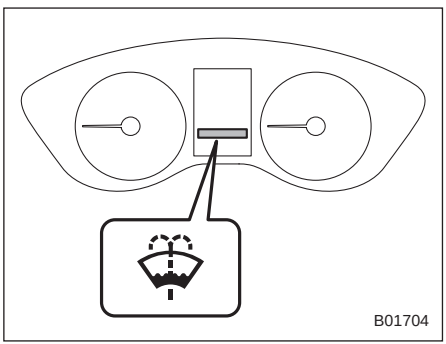

לוח מחוונים מסוג B

כשנותרת רק כמות קטנה של נוזל שטיפה במיכל, מאירה נורית האזהרה למפלס נמוך של נוזל השטיפה של השמשה הקדמית. במקרה זה, עליך להוסיף נוזל שטיפה.

■ הוספת נוזל לשטיפת השמשה הקדמית

⚠ זהירות

אסור בהחלט להשתמש בנוזל קירור מנוע כנוזל שטיפה, שכן הוא עלול לגרום לנזק לצבע.

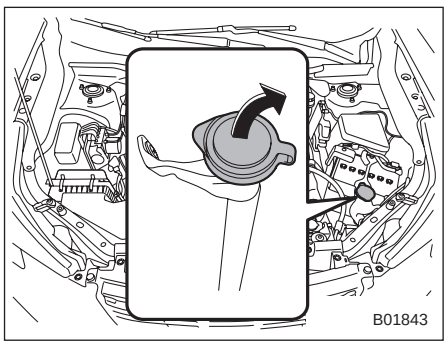

הסר את מכסה צוואר נוזל המיכל של נוזל השטיפה והוסף נוזל לשטיפת השמשה הקדמית.

■ נוזל שטיפת השמשה הקדמית

השתמש בנוזל לשטיפת שמשה קדמית. אם לא ניתן להשיג נוזל זה, השתמש במים נקיים.

באזורים בהם קופאים המים בחורף, השתמש בנוזל שטיפת שמשה קדמית נגד קפיאה. נוזל שטיפת השמשה הקדמית של סובארו מכיל (ביחס נפחי) 58.5% אלכוהול מתילי ו-41.5% תכשיר פעיל-שטח. טמפרטורת הקיפאון שלו משתנה בהתאם למידת דילולו במים כמפורט בטבלה הבאה.

ריכוז נוזל שטיפה	טמפרטורת קיפאון
30%	−12°C
50%	−20°C
100%	−45°C

כדי למנוע קפיאה של נוזל השטיפה, בדוק את טמפרטורת הקיפאון בטבלה שלעיל והתאם את הריכוז לטמפרטורת הסביבה. כשממלאים במיכל נוזל שטיפה בריכוז שונה מזה שהיה בו קודם לכן, יש להפעיל את המתזים למשך פרק זמן מסוים כדי לרוקן את הצנרת שבין המיכל למתז מהנוזל הקיים. אם יישאר בצנרת נוזל בריכוז נמוך מדי לטמפרטורה החיצונית, הוא עלול לקפוא ולסתום את נחירי המתזים.

⚠ זהירות

התאם את הריכוז של נוזל השטיפה לטמפרטורת הסביבה. נוזל בריכוז נמוך מדי עלול לקפוא לשמשה הקדמית ולפגוע בשדה הראייה, או לקפוא במיכל.

11-20. החלפת להבים למגבי השמשות

גריז, שעווה, חרקים או חומרים אחרים הנדבקים לשמשה הקדמית או ללהבי המגבים, גורמים לפעולה לא רצופה של המגבים ולמריחת לכלוך על הזכוכית. אם הפעלת מתז השמשה הקדמית אינה מספיקה לסילוק הלכלוך מהשמשה, או אם פעולת המגבים אינה רציפה, יש לנקות את המשטח החיצוני של השמשה הקדמית (או החלון האחורי) ואת להבי המגבים בספוג או במטלית רכה, טבולים בדטרגנט נייטרלי או בתכשיר ניקוי עדין. לאחר הניקוי יש לשטוף את השמשה הקדמית (או החלון האחורי) ואת להבי המגבים במים נקיים. אם לא נוצרות טיפות על השמשה הקדמית כאשר שוטפים אותה במים, סימן שהשמשה נקייה.

⚠ זהירות

- **אסור לנקות את להבי המגבים בבנזין או בחומר ממס, כמו מדלל צבע או בנזן. ניקוי כזה עלול לקלקל את להבי המגבים.**
- **בעת הסרת להבי המגב מזרועות המגב, אל תחזיר את זרועות המגב למצבן המקורי. אחרת, הן עלולות לשרוט את השמשה.**

- **בעת החזרת זרועות המגב המורמות למצבן המקורי, הקפד להחזיר אותן כשאתה אוחז אותן בידך. אסור לתת להן לחזור לשמשה בכוח הקפיץ בלבד. אחרת, הזרועות עלולות להתעוות ו/או לשרוט את השמשה.**

אם סימני הלכלוך אינם נעלמים גם לאחר טיפול זה, יש להחליף את להבי המגבים כמוסבר להלן.

■ מכלול להב המגב של השמשה הקדמית

1. הרם את זרוע המגב מהשמשה הקדמית.

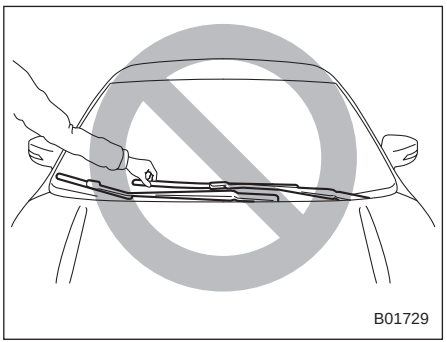

⚠ זהירות

אחוז בזרוע המגב בזמן ההחלפה של להב המגב. אם אוחזים בלהב המגב, הלהב עלול להתעוות.

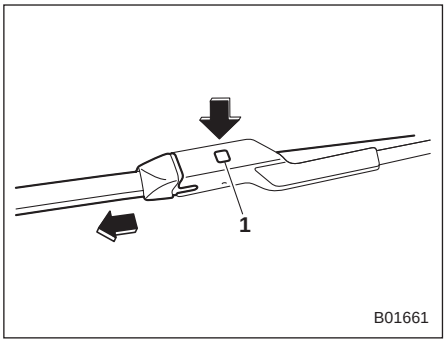

1) כפתור נעילה

2. אחוז בידך בחיבור של להב המגב, לחץ על כפתור הנעילה כדי לשחרר את הנעילה ומשוך החוצה את מכלול להב המגב.

הערה

אין להשתמש בעצם קשיח כדי ללחוץ על כפתור הנעילה. כפתור הנעילה עלול להישרט.

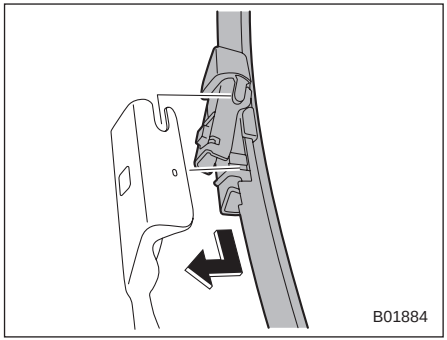

3. כשמתקינים את מכלול להב המגב, יש להציב אותו מול המחבר של זרוע המגב ולאחר מכן להחליק אותו בכיוון נגדי לכיוון ההסרה כדי להתקין אותו. לאחר שמתקינים את מכלול להב המגב, יש לבדוק ולוודא שהמחבר ננעל היטב.
4. החזק את זרוע המגב ביד והנמך אותו לאט למקומו.

■ הגומי של להב המגב

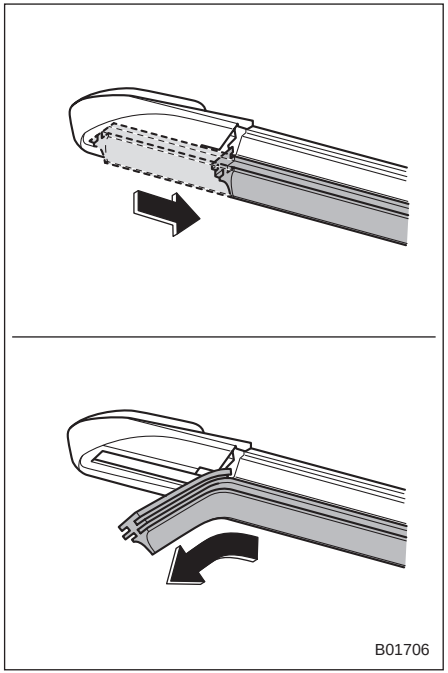

החלף את הגומי של להב המגב כמוסבר להלן.

1. משוך את הגומי של להב המגב עד שהחתך בחלק התחתון של להב המגב יימצא בכיוון ההסרה, כמתואר באיור, על מנת שניתן יהיה להסיר אותו.
2. משוך את קצה הגומי של להב המגב דרך החתך על מנת להסיר אותו.
3. כדי להתקין גומי חדש ללהב המגב, בצע את נוהל ההסרה בסדר פעולות הפוך. לאחר ההתקנה, ודא שקצה הגומי של להב המגב הגיע לקצה הכיפה.

הערה

ייתכן שתתקשה להחליף את הגומי של להב המגב. במידת הצורך, פנה למוסך להחלפת הגומי של להב המגב. מומלץ לפנות למרכז שירות מורשה סובארו מטעם היבואן.

■ מכלול להב המגב של החלון האחורי

1. הרם את זרוע המגב מהחלון האחורי.

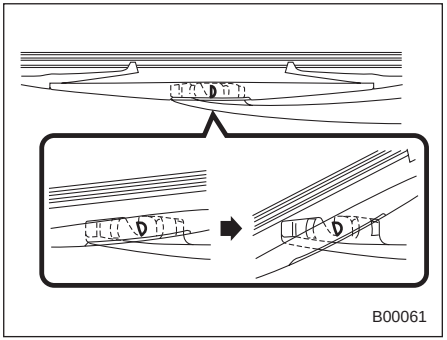

2. סובב את מכלול להב המגב נגד כיוון השעון.

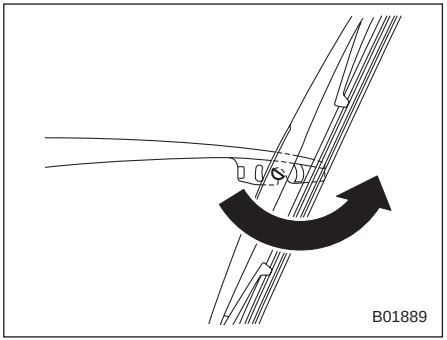

3. משוך את מכלול להב המגב כלפיך כדי לנתקו מזרוע המגב.
4. הרכב את מכלול להב המגב לזרוע המגב. ודא כי הוא ננעל במקומו.
5. החזק את זרוע המגב ביד והנמך אותו לאט למקומו.

■ הגומי של להב המגב של החלון האחורי

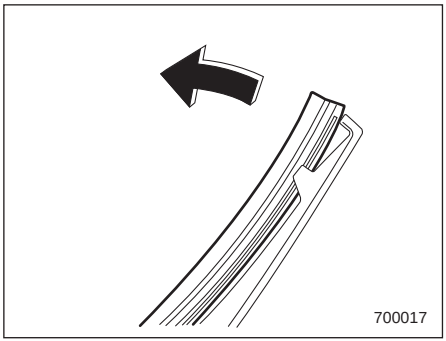

1. משוך החוצה את קצה מכלול הגומי של הלהב כדי לשחררו מהתומך הפלסטי.

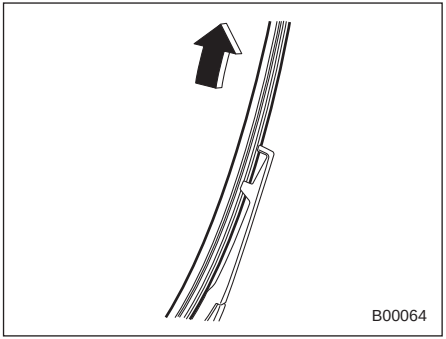

2. משוך את מכלול להב המגב אל מחוץ לתומך הפלסטי.

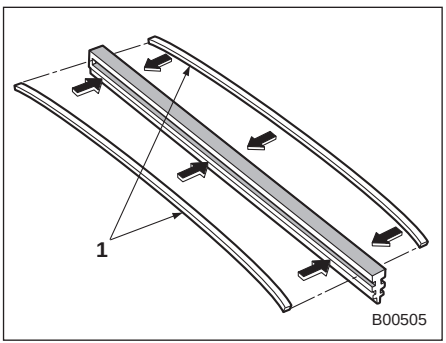

1) פסי מתכת

3. אם הלהב החדש אינו כולל את שני פסי המתכת, הוצא את פסי המתכת מהלהב הישן והרכב אותם בגומי הלהב החדש.

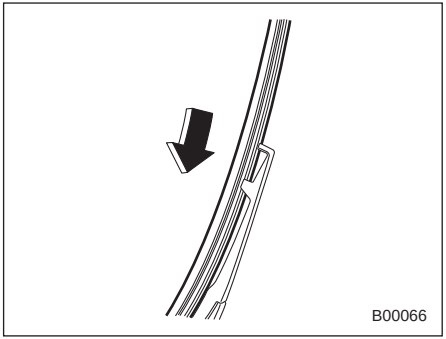

4. כוון את תפסי התומך הפלסטי מול החריצים שבגומי של להב המגב והחלק את הגומי של מכלול הלהב לתוך התומך הפלסטי עד שהוא ננעל.

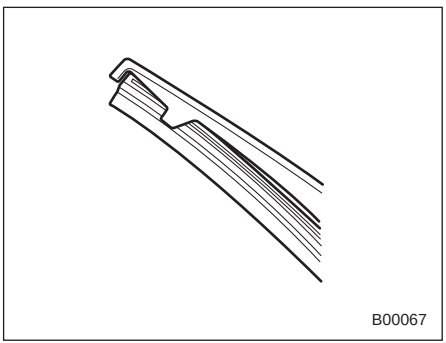

ודא ששני קצוות הגומי של להב המגב מאובטחים בעצרים שבשני קצוות התומך הפלסטי. אם הגומי אינו תפוס כיאות, עלול המגב לשרוט את זכוכית החלון האחורי.

5. הרכב את מכלול להב המגב לזרוע המגב. ודא כי הוא ננעל במקומו.
6. החזק את זרוע המגב ביד והנמך אותו לאט למקומו.

11-21. מצבר

⚠ אזהרה

- **לפני שתעבוד על המצבר או בקרבתו, כבה סיגריות, גפרורים ומציתים. אסור בהחלט לחשוף מצבר ללהבה גלויה או ניצוצות חשמליים. מצברים פולטים גז שהוא דליק ונפיץ במיוחד.**
- **לבטיחותך, במקרה שיתרחש פיצוץ, הרכב משקפי מגן או הגן על עיניך בדרך אחרת בזמן העבודה סמוך למצבר כלשהו. אסור לרכון מעל למצבר.**
- **נוזל המצבר הוא חומצה מאכלת ויש להיזהר שהוא לא יבוא במגע עם העיניים, העור, בדים או משטחי צבע. אם נוזל המצבר בא במגע עם העור או העיניים, יש לשטוף את האזור מיד ובצורה יסודית במים נקיים. אם נוזל המצבר חדר לעיניים, פנה מיד לקבלת טיפול רפואי.**

אם בולעים בטעות נוזל מצבר, יש לשתות מיד כמות גדולה של חלב או מים ולפנות מיד לקבלת עזרה רפואית.

- **כדי להפחית סיכון של ניצוצות, הסר טבעות, שעונים בעלי רצועות מתכת ותכשיטים מתכתיים אחרים. אסור בחלט להניח לכלים מתכתיים לבוא במגע עם הקוטב החיובי של המצבר, וכל פריט אחר שמחובר אליו, כאשר בה-בעת נוגעים בחלק מתכתי כלשהו של הרכב, מפני שהתוצאה תהיה קצר חשמלי.**
- **הרחק מהמצבר כל אדם, כולל ילדים.**
- **טען את המצבר במקום מאוורר היטב. *שטוף ידיים לאחר הטיפול.***

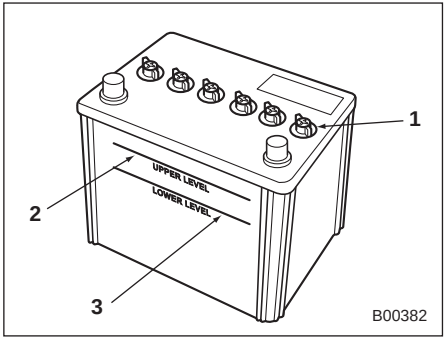

1) מכסה
2) מפלס עליון
3) מפלס תחתון

אין צורך לבדוק תקופתית את מפלס הנוזל של המצבר או למלא אחת לתקופה מים מזוקקים.

אולם, כאשר המפלס של נוזל המצבר נמצא מתחת לסימון התחתון, הסר את המכסה. מלא במים מזוקקים עד לסימון המפלס העליון.

⚠ זהירות

אל תשתמש בזרם העולה על 10 אמפר בזמן טעינת המצבר, משום שחיי המצבר עלולים להתקצר.

אין צורך לבדוק תקופתית את מפלס הנוזל של המצבר או למלא אחת לתקופה מים מזוקקים.

11-22. נתיכים

⚠ זהירות

אסור בהחלט להחליף נתיך שרוף בנתיך אחר, בעל ערך שונה או שעשוי מחומר שונה מכיוון שעלול להיגרם נזק רציני או שריפה.

הנתיכים מתוכננים "להישרף" במקרה של עומס יתר כדי למנוע נזק לרתמת החיווט ולציוד חשמלי. הנתיכים ממוקמים בשתי תיבות נתיכים.

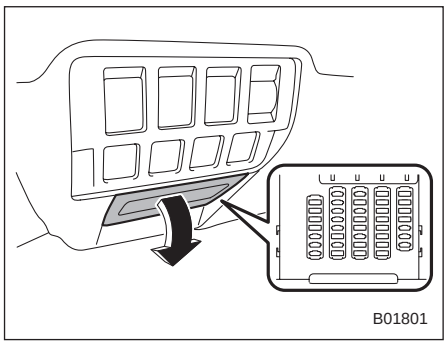

התיבה הראשונה מותקנת מתחת ללוח המכשירים, מאחורי כיסוי קופסת הנתיכים בצד הנהג. להסרת הכיסוי, משוך אותו כלפי חוץ.

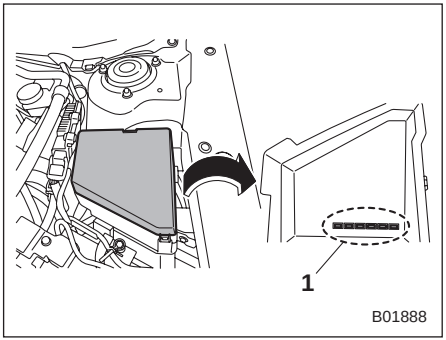

1) נתיכים רזרביים

התיבה השנייה (תיבת נתיכים ראשית) מותקנת בתא המנוע. הנתיכים הרזרביים מאוחסנים במכסה תיבת הנתיכים.

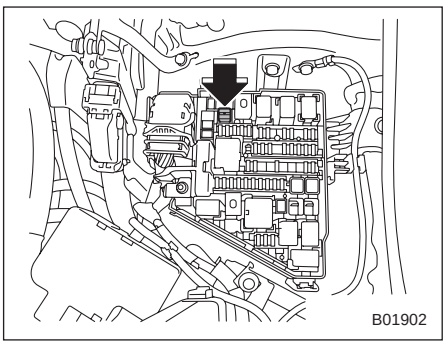

חולץ הנתיכים ממוקם בתיבת הנתיכים הראשית בתא המנוע.

כדי להסיר את חולץ הנתיכים מתיבת הנתיכים הראשית, לחץ על החלק העליון שלו.

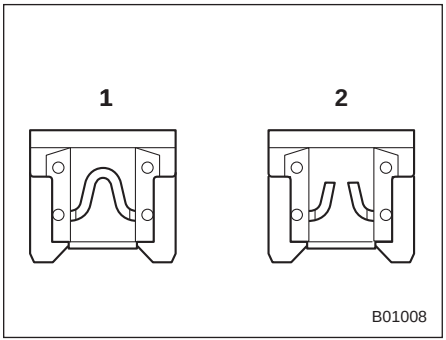

1) תקין
2) שרוף

אם פנסים, אביזרים או בקרים חשמליים אחרים כלשהם אינם פועלים, בדוק את הנתיך המתאים. אם נתיך נשרף, החלף אותו.

1. העבר את מערכת ההצתה למצב LOCK/ OFF ונתק את כל האביזרים החשמליים.
2. הסר את המכסה.
3. ברר איזה נתיך נשרף. המעגל של כל נתיך רשום בגב המכסה של כל תיבת נתיכים וכן בנושא "נתיכים ומעגלים" ☜ 467.

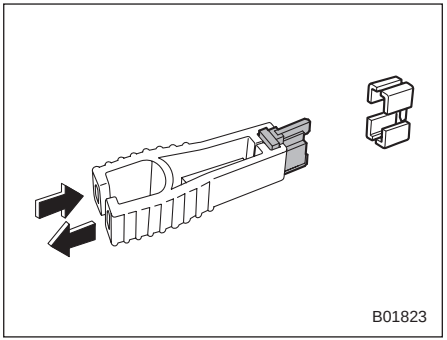

4. שלוף את הנתיך בעזרת חולץ הנתיכים.
5. בדוק את הנתיך. אם הוא שרוף החלף אותו בנתיך חלופי בעל אותו ערך.
6. אם אותו נתיך נשרף שוב, קיימת תקלה במערכת. לתיקון, פנה למוסך. מומלץ לפנות למרכז שירות מורשה סובארו מטעם היבואן.

11-23. התקנת אביזרים

התייעץ תמיד עם המוסך לפני שתתקין ברכבך פנסי ערפל או ציוד חשמלי אחר. מומלץ לפנות למרכז שירות מורשה סובארו מטעם היבואן. אביזרים אלה עלולים לגרום לתקלות במערכת החשמל של רכבך אם הם מותקנים בצורה לא נכונה, או אינם מתאימים לרכבך.

11-24. החלפת נורות

ייתכן ויהיה קשה להחליף את הנורות. במידת הצורך, בקש מהמוסך להחליף את הנורות. מומלץ לפנות למרכז שירות מורשה סובארו מטעם היבואן.

⚠ אזהרה

נורות עלולות להתחמם מאוד בזמן פעולתן. לפני החלפת נורות, כבה את האורות והמתן עד שהנורות מתקררות. אחרת, קיימת סכנה של כוויה.

⚠ זהירות

- **החלף כל נורה בנורה חדשה באותו הספק. שימוש בנורות בעלות הספק שונה עלול לגרום לשריפה. לפרטים לגבי הספק הנורות, עיין בטבלת הנורות** ☜ 471.
- **אסור לגעת באגס הזכוכית של הנורה בידיים חשופות. אם אין ברירה וחייבים לאחוז באגס הזכוכית, יש להחזיק בו במגבת נקייה ויבשה כדי למנוע הצטברות של לחות וחומר סיכה על הנורה. אם יש טביעות אצבע או חומר סיכה על פני השטח של הנורה, נגב אותם במטלית רכה ספוגה באלכוהול. כמו כן, אם הנורה נשרטה או נפלה, היא עלולה להתפוצץ או להיסדק.**

הערה

בדגמים עם לוח מחוונים מסוג B, במקרה של תקלה במערכת SRH, נורית החיווי לניתוק של מערכת SRH מהבהבת בלוח המחוונים כשמעבירים את מערכת ההצתה למצב ON. היא מציינת שמערכת SRH נותקה. פנה למוסך לצורך בדיקה. מומלץ לפנות למרכז שירות מורשה סובארו מטעם היבואן.

■ פנסים ראשיים (בדגמים המצוידים בפנסים ראשיים עם נוריות LED)

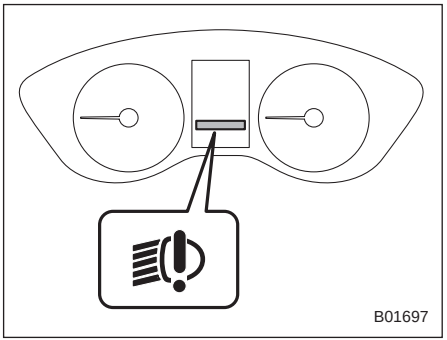

נורית האזהרה של הפנסים הראשיים עם נוריות LED מאירה במקרה של תקלה בפנסים הראשיים עם נוריות LED. דאג שהרכב ייבדק במוסך בהקדם האפשרי. מומלץ לפנות למרכז שירות מורשה סובארו מטעם היבואן.

■ מאותתי פנייה קדמיים

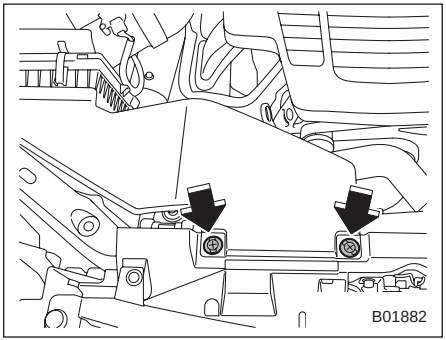

צד ימין

1. היעזר במברג כדי לשחרר את התפסים של צינור יניקת האוויר, והסר את צינור יניקת האוויר.

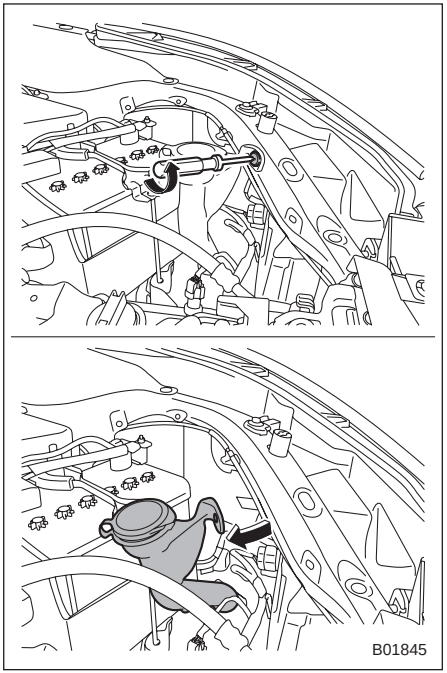

צד שמאל

2. בעזרת מברג הסר את תפס הביטחון מהמיכל של נוזל השטיפה. כדי להקל על הגישה אל הנורה, סובב את צוואר צינור המילוי של נוזל השטיפה, כפי שמוצג באיור.

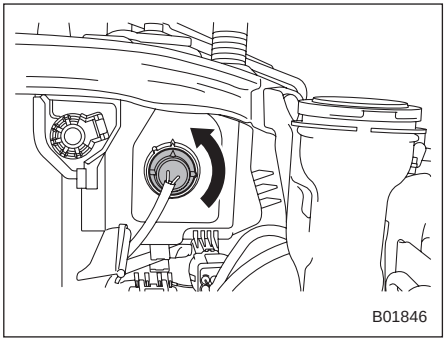

סוג A

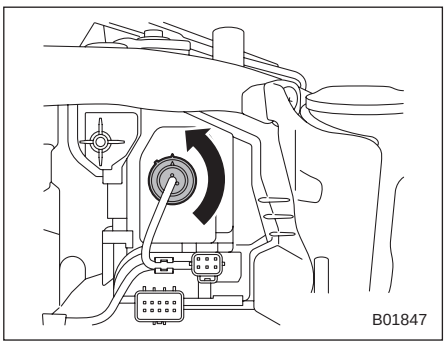

סוג B

3. נתק את המחבר החשמלי מהנורה וסובב את הנורה כנגד כיוון השעון כדי להסיר אותה מהמכלול של הפנס הראשי.
4. החלף את הנורה בחדשה. היזהר שלא לגעת בפני הנורה.
5. להתקנת הנורה במכלול הפנס הראשי סובב אותה בכיוון השעון עד שתינעל במקומה בנקישה.
6. חבר בחזרה את המחבר החשמלי.
7. התקן את צינור יניקת האוויר בעזרת התפסים (בצד ימין).
8. החזר את צינור המילוי של נוזל השטיפה למקומו המקורי ואבטח אותו בעזרת התפסים (בצד שמאל).

■ פנס חנייה קדמי (אם קיים)

החלפת הנורות של פנסי החנייה הקדמיים מתבצעת בדומה להחלפת הנורות של מאותתי הפנייה הקדמיים. לפרטים על נוהל ההחלפה, עיין בנושא "מאותתי פנייה קדמיים" ☜ 448.

■ פנס סימון קדמי (אם קיים)

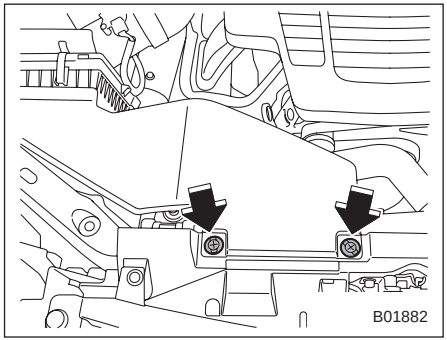

צד ימין

1. היעזר במברג כדי לשחרר את התפסים של צינור יניקת האוויר, והסר את צינור יניקת האוויר.

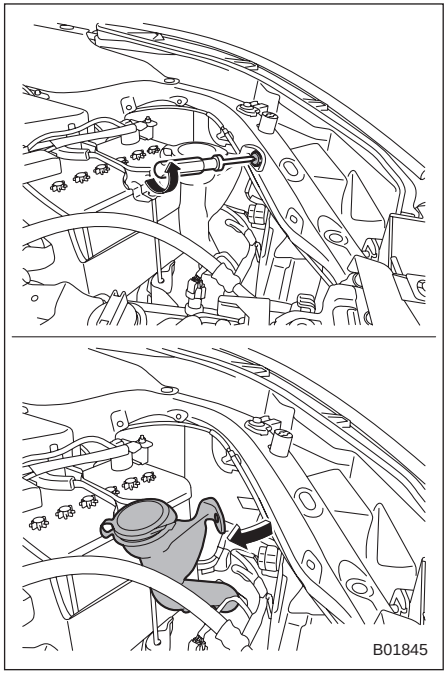

צד שמאל

2. בעזרת מברג הסר את תפס הביטחון מהמיכל של נוזל השטיפה. כדי להקל על הגישה אל הנורה, סובב את צוואר צינור המילוי של נוזל השטיפה, כפי שמוצג באיור.

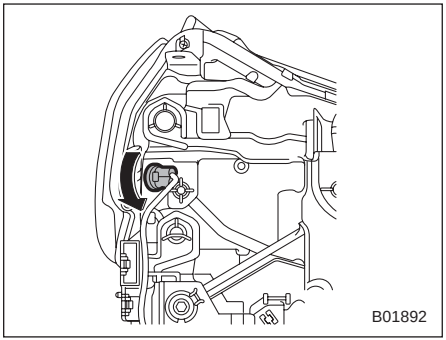

3. הסר את הנורה ממכלל הפנסים הראשיים על-ידי סיבוב כנגד כיוון השעון.
4. החלף את הנורה בחדשה. היזהר שלא לגעת בפני הנורה.
5. להתקנת הנורה במכלול הפנס הראשי סובב אותה בכיוון השעון עד שתינעל במקומה בנקישה.
6. התקן את צינור יניקת האוויר בעזרת התפסים (בצד ימין).
7. החזר את צינור המילוי של נוזל השטיפה למקומו המקורי ואבטח אותו בעזרת התפס (בצד שמאל).

■ פנסי ערפל קדמיים (אם קיימים)

ייתכן ויהיה קשה להחליף את הנורות. במידת הצורך, בקש מהמוסך להחליף את הנורות. מומלץ לפנות למרכז שירות מורשה סובארו מטעם היבואן.

■ פנס מאותת פנייה אחורי

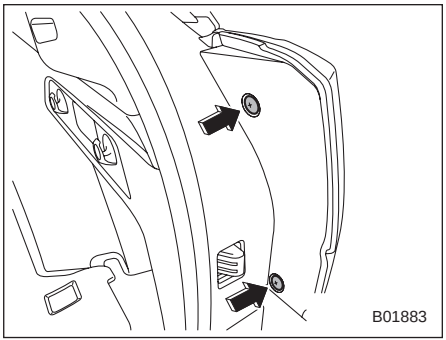

1. בעזרת מברג הסר את תפס הביטחון מהמיכל של נוזל השטיפה.

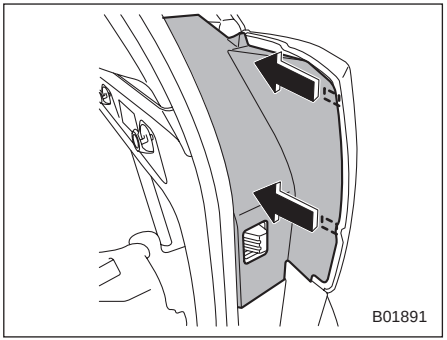

2. דחוף קדימה את המכסה כדי לשחרר את שני התפסים.

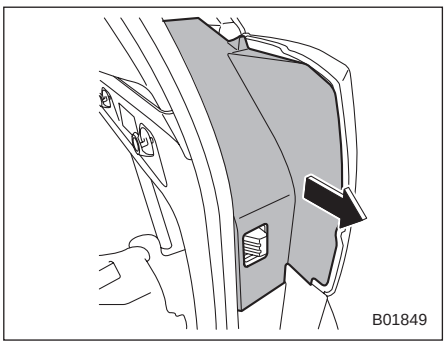

3. לאחר השחרור, משוך את המכסים.

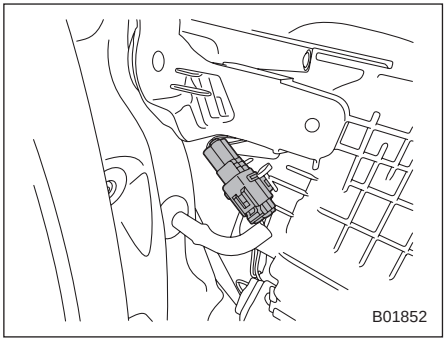

4. נתק את המחבר החשמלי.

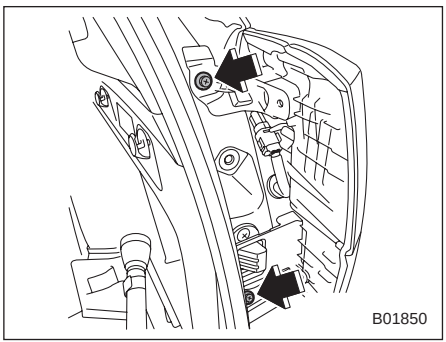

5. בעזרת מברג פיליפס הסר את הברגים שמאבטחים את מכלול האורות האחורי המשולב.

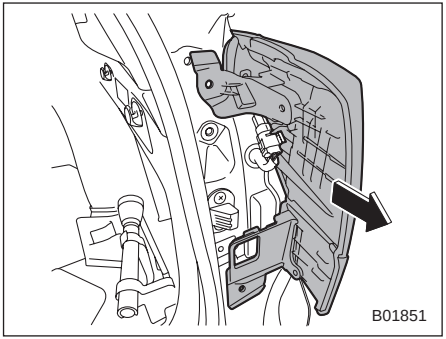

6. החלק את מכלול האורות האחורי המשולב לאחור והסר אותו מהרכב.

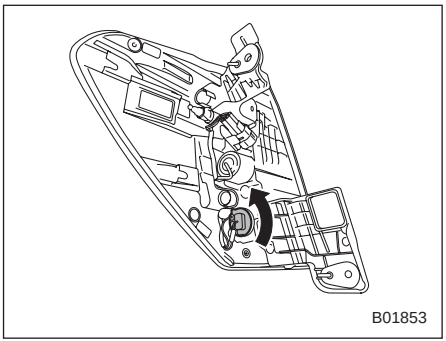

7. הסר את בית הנורה ממכלול האורות האחורי המשולב על-ידי סיבובו נגד כיוון השעון.

8. הוצא את הנורה מבית הנורה והחלף אותה בחדשה.
9. הכנס את בית הנורה לתוך מכלול האורות האחורי המשולב וסובב אותו בכיוון השעון עד שהוא ננעל.
10. חבר בחזרה את המחבר החשמלי.

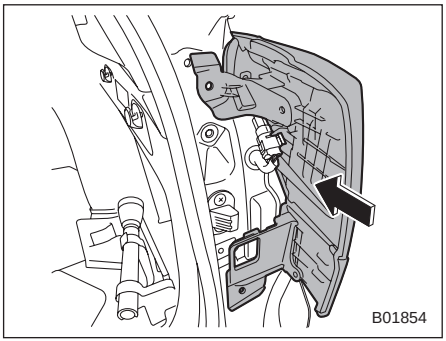

11. כדי להתקין מחדש את מכלול הפנס האחורי המשולב, הצב את 2 הפינים המוליכים והתופסן מול הקדחים המוליכים והתפס שברכב.

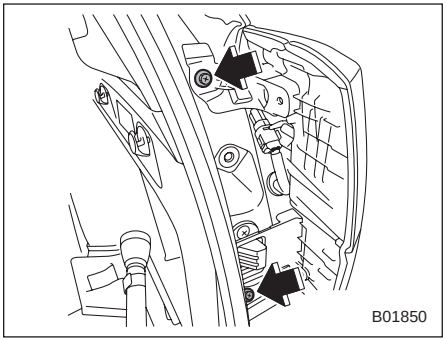

12. הדק את הברגים.
13. חבר את המכסים בחזרה למקומם.

■ תאורת נסיעה לאחור

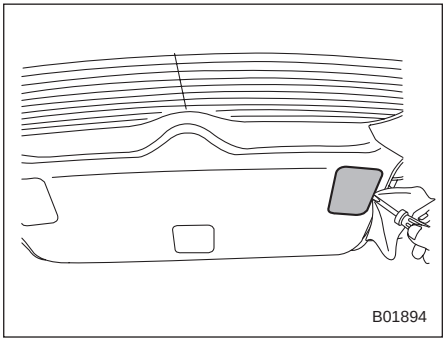

1. הפעל מברג בעל ראש שטוח על מכסה הפנס כמתואר באיור, וחלוץ את מכסה הפנס מחיפוי הדלת האחורית המתרוממת.

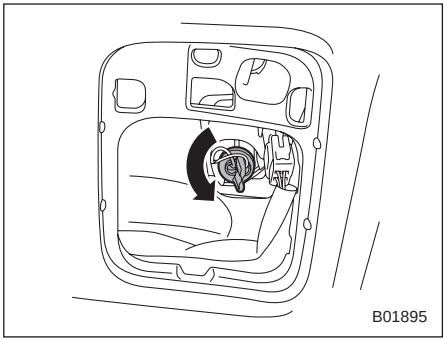

2. הסר את בית הנורה על-ידי סיבוב נגד כיוון השעון.

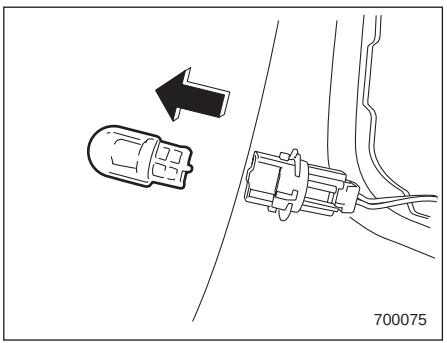

3. הוצא את הנורה מבית הנורה והחלף אותה בחדשה.
4. התקן את בית הנורה המקומו על-ידי סיבובו בכיוון השעון.
5. העבר את הכבל כמתואר באיור.

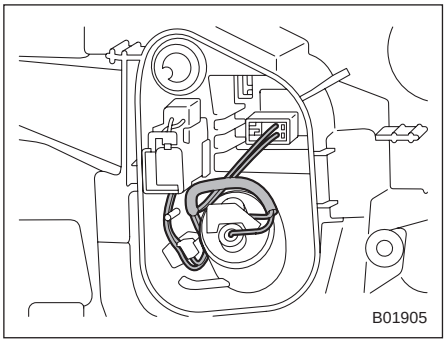

6. התקן את מכסה הפנס על הדלת האחורית המתרוממת.

■ תאורת לוחית הרישוי

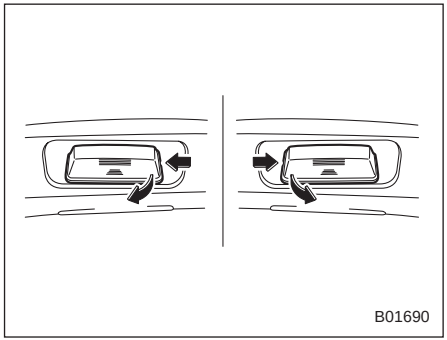

1. כדי להסיר את תאורת לוחית הרישוי, יש לדחוף אותה החוצה, ולאחר מכן למשוך אותה.

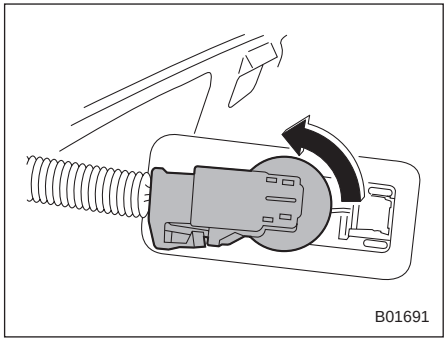

2. סובב את בית הנורה נגד כיוון השעון ומשוך את בית הנורה החוצה.
3. משוך את הנורה מבית הנורה.
4. התקן נורה חדשה.
5. התקן מחדש את בית הנורה ואת הכיסוי של תאורת לוחית הרישוי.

■ תאורת מראת איפור

⚠ זהירות

החלפת הנורה עלולה לגרום כוויות מפני שהנורה עלולה להיות חמה מאוד. בקש מהמוסך להחליף את הנורה. מומלץ לפנות למרכז שירות מורשה סובארו מטעם היבואן.

■ תאורת סף

⚠ זהירות

החלפת הנורה עלולה לגרום קצר. בקש מהמוסך להחליף את הנורה. מומלץ לפנות למרכז שירות מורשה סובארו מטעם היבואן.

■ תאורת תקרה ותאורת אזור המטען

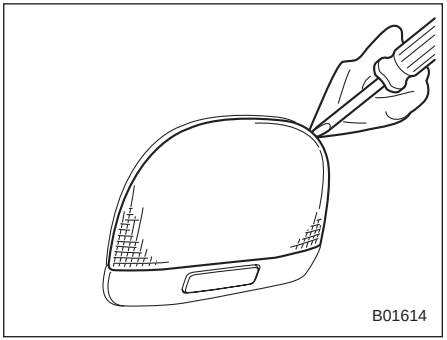

תאורת תקרה

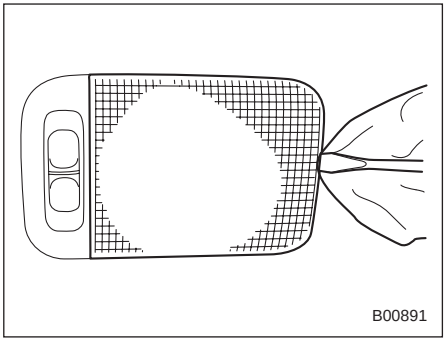

תאורת אזור המטען (אם קיימת)

1. הסר את העדשה על-ידי חליצת הקצה שלה באמצעות מברג שטוח.
2. משוך את הנורה מבית הנורה.
3. התקן נורה חדשה.
4. חבר את העדשה בחזרה למקומה.

■ שאר פנסי הרכב

ייתכן ויהיה קשה להחליף את הנורות. במידת הצורך, בקש מהמוסך להחליף את הנורות. מומלץ לפנות למרכז שירות מורשה סובארו מטעם היבואן.

11-25. החלפת הסוללה של המפתח

סביר להניח שהסוללה של תפס המפתח החכם/שלט-רחוק התרוקנה בתנאים הבאים.

- טווח הפעולה של המפתח החכם מתקצר.
- טווח הפעולה של מערכת השלט-רחוק מתקצר.
- המשדר אינו פועל היטב בטווח הרגיל.

החלף את הסוללה בחדשה.

■ אמצעי בטיחות

⚠ זהירות

- **מנע חדירה של אבק, שמן או מים לתפס מפתח החכם/המשדר במהלך החלפת הסוללה.**
- **לפני שמחליפים סוללה, יש להסיר חשמל סטטי.**
- **היזהר שלא לגעת או לפגוע במעגל המודפס של תפס המפתח החכם/שלט-רחוק במהלך החלפת הסוללה.**
- **אסור להניח לילדים לגעת בסוללה או בחלקים אחרים שהוסרו; ילדים עלולים לבלוע אותם.**

- **התקנה של סוללה לא מתאימה עלולה לגרום לפיצוץ. החלף את הסוללה אך ורק בסוג זהה או שווה ערך.**
- **אסור לחשוף סוללות לחום גבוה מדי, למשל תחת קרינה ישירה של שמש או סמוך לאש.**

הערה

- **החלף אך ורק בסוללה זהה או שוות ערך, בהתאם להמלצות היצרן.**
- **סלק סוללות משומשות בהתאם לתקנות התקפות.**
- **כדי למנוע דליפה של נוזל התקן את הסוללה בכיוון הנכון. הקפד שלא לכופף את המגעים. הפעולה עלולה לגרום לתקלה.**
- **אנו ממליצים שתפנה למוסך לצורך החלפת הסוללה. מומלץ לפנות למרכז שירות מורשה סובארו מטעם היבואן.**
- **התקן סוללה חדשה בלבד.**
- **לאחר החלפת הסוללה, ודא שהמשדר פועל היטב.**

■ החלפת הסוללה של תפס המפתח החכם

⚠ זהירות

כשמסירים את הכיסוי של תפס המפתח החכם או מתקינים אותו, יש להיזהר שהחלק הפלסטי לא ישתחרר או יזוז.

סוללה: סוללת כפתור מסוג CR2032 או שוות ערך

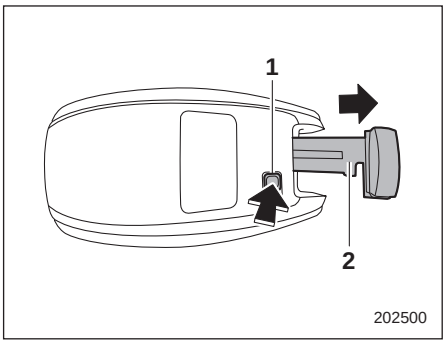

1) כפתור שחרור
2) מפתח חירום

1. שלוף את מפתח החירום.

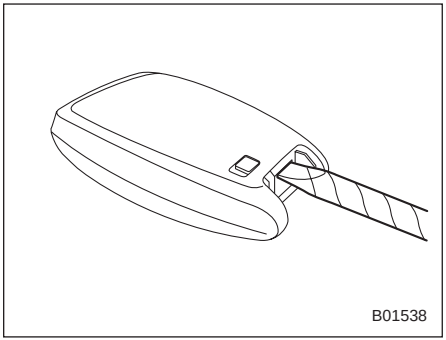

2. להסרת המכסה, עטוף מברג שטוח בסרט דביק או מטלית והכנס אותו לחריץ.

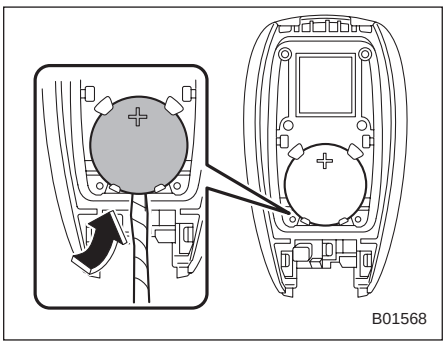

3. הסר את הסוללה בעזרת מברג שטוח עטוף בסרט דביק או מטלית.

■ החלפת הסוללה של המשדר

סוללה: סוללת כפתור מסוג CR1620 או שוות ערך

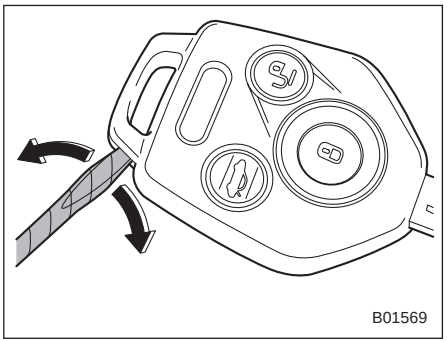

1. עטוף מברג שטוח בסרט דביק או מטלית. בעזרת מברג שטוח פתח את חלקו העליון של המפתח.

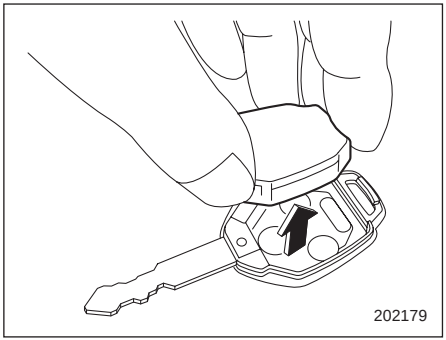

2. שלוף את בית המשדר מתוך ראש המפתח.

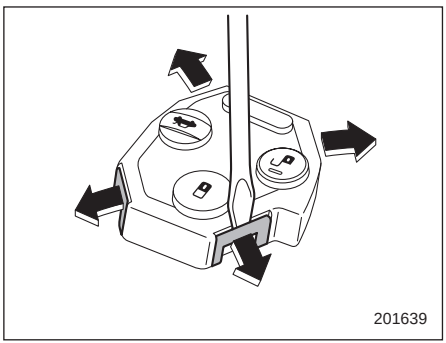

3. פתח את בית המשדר על-ידי שחרור התפסים.

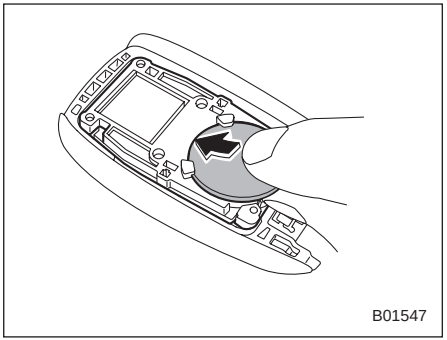

4. הכנס סוללה חדשה כאשר הצד החיובי (+) פונה כלפי מעלה, כמתואר באיור.

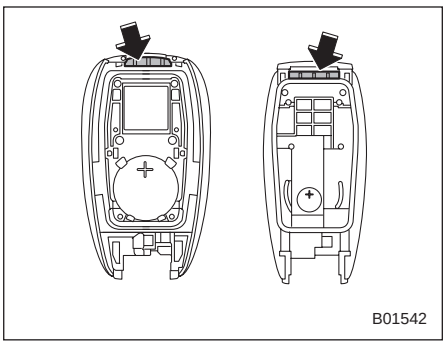

5. הרכב את הכיסוי של תפס המפתח החכם תוך התאמה בין הבליטות לחריצים.

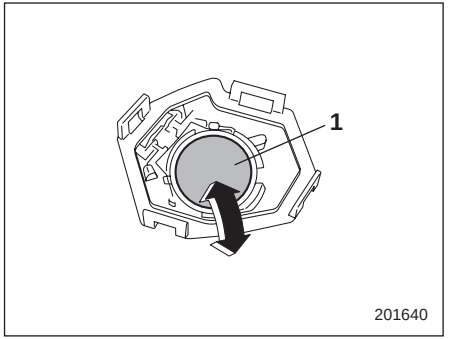

1) הצד השלילי (-) כלפי מעלה

4. החלף את הסוללה הישנה בחדשה והקפד להתקין את הסוללה החדשה כשהצד השלילי (-) פונה כלפי מעלה.
5. חבר חזרה את בית המשדר באמצעות התאמת ושילוב התפסים אל הבית.
6. החזר את בית המשדר לתוך ראש המפתח.
7. חבר בחזרה את שני החצאים של ראש המפתח.

מפרטים

12-1. מפרטים 460
מידות 460
מנוע 460
דלק 461
שמן מנוע 461
שמן דיפרנציאל קדמי ושמן דיפרנציאל אחורי 463
נוזלים 464
נוזל קירור מנוע 464
מערכת חשמל 464
צמיגים 465
גלגלי חילוף זמניים 465
דווחת בלם 465
דיסקת בלם 466
רפידות בלמים 466
12-2. נתיכים ומעגלים 467
לוח נתיכים הממוקם בתא הנוסעים 467
לוח נתיכים הממוקם בתא המנוע 469
12-3. טבלת נורות 471
אמצעי בטיחות 471
טבלת נורות 472
12-4. זיהוי הרכב 475

12-1. מפרטים

מפרטים אלה עשויים להשתנות ללא הודעה מוקדמת.

■ מידות

מ״מ

פריט		
אורך כללי		4,625
רוחב כללי		1,815
גובה כללי		1,730*2 1,715*3
רוחק סרנים		2,670
מפשק	גלגלים קדמיים	1,565
	גלגלים אחוריים	1,570
מרווח גחון*1		220

*1: נמדד כאשר המכונית ריקה
*2: דגמים עם פסי מטען
*3: דגמים ללא פסי מטען

■ מנוע

דגם מנוע	FB25 (2.5 ליטר, גל זיזים עילי כפול, ללא מגדש טורבו)
סוג מנוע	מנוע בנזין הזרקה ישירה 4 פעימות, 4 צילינדרים, אופקי נגדי, מקורר מים
נפח (סמ״ק)	2,498
קדח x מהלך (מ״מ)	90.0 × 94.0
יחס דחיסה	1 : 12.0
סדר הצתה	1 - 3 - 2 - 4

■ דלק

דלק דרוש	קיבול מיכל הדלק
בנזין נטול עופרת עם מספר אוקטן 95 או גבוה יותר	63 ליטר

לפרטים נוספים, עיין בנושא "דלק" ☜ 273.

■ שמן מנוע

למידע ולפרטים נוספים על אודות נהלי הבדיקה, ההוספה וההחלפה של שמן המנוע, עיין בנושא "שמן מנוע" ☜ 422.

הערה

החלפת שמן המנוע ומסנן שמן המנוע צריכה להתבצע בידי עובד בעל הכשרה מתאימה. מומלץ לבצע שירות זה במרכז שירות מורשה סובארו מטעם היבואן.

▼ שמן מנוע מאושר לשימוש

הקפד להשתמש בשמן מנוע המאושר על-ידי חברת סובארו. לפרטים, מומלץ לפנות למרכז שירות מורשה סובארו מטעם היבואן.

אם שמן המנוע המאושר אינו זמין, יש להשתמש בשמן החלופי, כמפורט בעמוד הבא.

▼ שמן מנוע חלופי

אם שמן המנוע המאושר אינו זמין, ניתן להשתמש בשמן החלופי, כלהלן.

הערה

כל נתון כמותי המצוין להלן מהווה ערך מנחה בסיסי בלבד. הכמות הדרושה בפועל לצורך ההחלפה עשויה להיות שונה במקצת, בהשפעת הטמפרטורה וגורמים אחרים

דירוג השמן	דירוג הצמיגות לפי SAE והטמפרטורות הישימות	קיבול שמן המנוע
ZOM0377 **או** ZOM0293 סיווג API (American Petroleum Institute) **SN** עם המילים "RESOURCE CONSERVING" ILSAC (הוועדה הבינלאומית המייעצת בנושא מפרטי חומרי סיכה) **GF-5**, שניתן לזיהוי באמצעות סימן האישור של ILSAC (סמל הכוכב המתפוצץ)	**יש להשתמש בשמן סינתטי** בדירוג צמיגות **0W-20** להשגת ביצועי מנוע מיטביים והגנה מיטבית על המנוע. אם לא ניתן להשיג שמן סינתטי, מותר להשתמש בשמן רגיל. *: אם שמן סינתטי בדירוג צמיגות 0W-20 אינו זמין, ניתן להשתמש בשמן רגיל בדירוג 5W-30 אם יש צורך להוסיף שמן, אך יש להחליף לשמן סינתטי 0W-20 בהחלפת השמן הבאה. 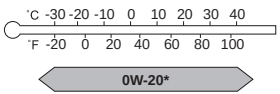 ZOM0294	- הוספת שמן מנוע בין סימון המפלס הנמוך לבין סימון המפלס המלא: 1.0 ליטר - החלפת שמן מנוע ומסנן שמן מנוע: 4.2 ליטר

■ שמן דיפרנציאל קדמי ושמן דיפרנציאל אחורי

השמן	שמן דיפרנציאל קדמי	שמן דיפרנציאל אחורי
דירוג השמן	• SUBARU Extra MT[3*] • סיווג API GL-5 (75W-90)	
דירוג הצמיגות לפי SAE והטמפרטורות הישימות	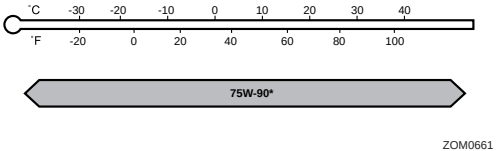	
קיבול השמן[1*]	1.3 ליטר	0.8 ליטר
הערות[2*]	"שמן דיפרנציאל קדמי ושמן דיפרנציאל אחורי" ☜ 429	

*1: כל נתוני כמות השמן המצוינים לעיל מהווים ערכים מנחים בסיסיים בלבד. הכמות הדרושה בפועל לצורך ההחלפה עשויה להיות שונה במקצת, בהשפעת הטמפרטורה וגורמים אחרים.
לאחר מילוי שמן בתיבת ההילוכים, יש לבדוק את מפלס השמן ולוודא שהוא תקין.
*2: לפרטים נוספים על אודות השירות והתחזוקה, עיין בנושאים המצוינים.
*3: זהו סוג השמן המקורי הממולא במפעל.

■ נוזלים

נוזל	סוג הנוזל*1	קיבול הנוזל*2	הערות*3
נוזל תיבת הילוכים רציפה	מומלץ לפנות למרכז שירות מורשה סובארו מטעם היבואן.	12.0 ליטר	"נוזל תיבת הילוכים רציפה" ☜ 428
נוזל בלמים	נוזל בלמים FMVSS 116, בדירוג DOT 3 או DOT 4	-	"נוזל בלמים" ☜ 429

*1: השתמש באחד מסוגי השמנים המצוינים.
*2: כל נתוני כמות השמן המצוינים לעיל מהווים ערכים מנחים בסיסיים בלבד. הכמות הדרושה בפועל לצורך ההחלפה עשויה להיות שונה במקצת, בהשפעת הטמפרטורה וגורמים אחרים.
*3: לפרטים נוספים על אודות השירות והתחזוקה, עיין בנושאים המצוינים.

■ נוזל קירור מנוע

קיבול נוזל הקירור	סוג נוזל הקירור
8.5 ליטר	SUBARU Super Coolant

כל נתוני כמות השמן המצוינים לעיל מהווים ערכים מנחים בסיסיים בלבד. הכמות הדרושה בפועל לצורך ההחלפה עשויה להיות שונה במקצת, בהשפעת הטמפרטורה וגורמים אחרים.
לפרטים נוספים על אודות השירות והתחזוקה, עיין בנושא "מערכת הקירור" ☜ 424.

■ מערכת חשמל

סוג המצבר	Q85
אלטרנטור	150 A-12 V
מצתים	(NGK) DILKAR7Q8

■ צמיגים

גודל הצמיג		225/60R17 99H	225/55R18 98H
גודל הגלגל		17 × 7 J	18 × 7 J
לחץ	גלגלים קדמיים	33 psi (2.3 kgf/cm², 230 kPa)	35 psi (2.4 kgf/cm², 240 kPa)
	גלגלים אחוריים	32 psi (2.2 kgf/cm², 220 kPa)	33 psi (2.3 kgf/cm², 230 kPa)
מומנט הידוק אומי הגלגלים		89 lbf·ft (120 N·m, 12 kgf·m)[1*]	

*1: מומנט זה שווה ערך להפעלת כוח של כ-40 עד 50 ק״ג בקצה מפתח הגלגלים. אם הידקת בעצמך את אומי הגלגלים, יש לבדוק בהקדם האפשרי את מומנט ההידוק שלהן במתקן השירות לרכב (מוסך/מתקן נקרים מוסמך) הקרוב ביותר. לפרטים על נוהל ההידוק של אומי הגלגלים, עיין בנושא "החלפת גלגל נקור" ☜ 383.

■ גלגלי חילוף זמניים

	דגמים לפי מפרט אמריקני וקנדי	דגמים אחרים
המידות של גלגלי חילוף זמניים	T145/80 D17	185/65 R17
לחץ הניפוח של גלגל חילוף זמני (לחץ ניפוח מומלץ כשהצמיגים קרים)	60 psi (4.2 kgf/cm², 420 kPa)	42 psi (2.9 kgf/cm², 290 kPa)

■ דוושת בלם

מ״מ

מרווח דוושה	68*
חופש מהלך הדוושה	1.8 - 0.4

*: הערך המינימלי כאשר לוחצים על הדוושה בכוח של 50 ק״ג (490 ניוטון).

■ דיסקת בלם

אם אתה זקוק למידע לגבי ערכי גבולות השימוש בדסקיות בלמים והשיטה למדידתם, מומלץ לפנות למרכז שירות מורשה סובארו מטעם היבואן.

■ רפידות בלמים

מ״מ

גבול שחיקת רפידת הבלם	1.5

12-2. נתיכים ומעגלים

■ לוח נתיכים הממוקם בתא הנוסעים

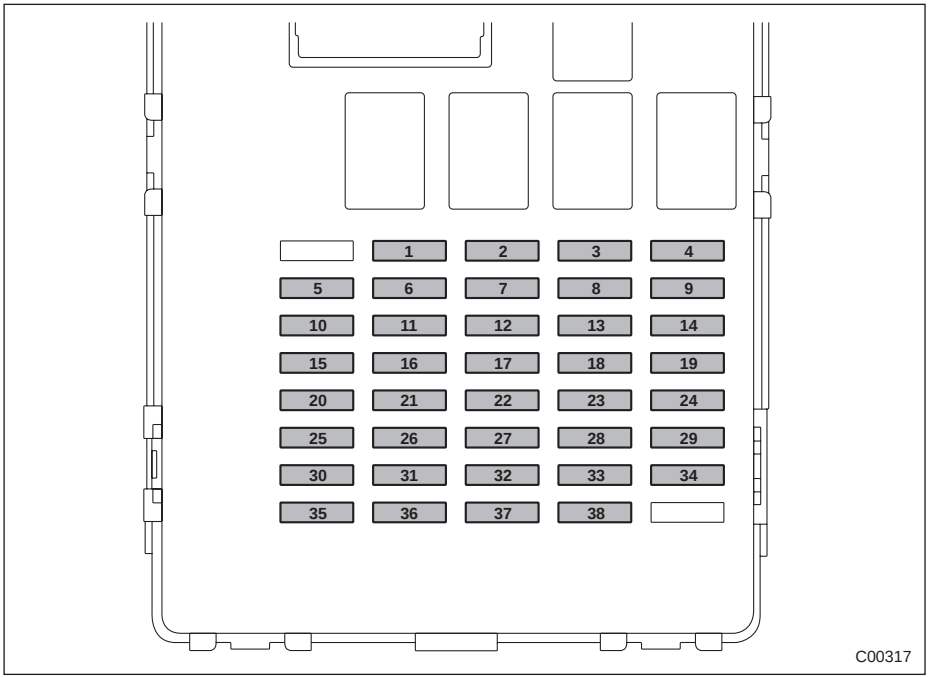

לוח נתיכים	ערך נתיך	מעגל
1	ריק	
2	20 A	CIGAR
3	7.5 A	IG A-1
4	15 A	AUDIO NAVI
5	15 A	IG B-2
6	7.5 A	METER IG (DCDC)
7	15 A	12 V SOCKET
8	15 A	A/C IG
9	7.5 A	ACC
10	7.5 A	IG B-1
11	7.5 A	EYE SIGHT (DCDC)
12	ריק	
13	7.5 A	IG A-3
14	10 A	UNIT +B
15	7.5 A	METER IG
16	7.5 A	SRVD (DCDC)
17	7.5 A	MIRROR
18	7.5 A	LAMP IG
19	10 A	IG A-2
20	10 A	SRS AIRBAG

לוח נתיכים	ערך נתיך	מעגל
21	7.5 A	A/C IG (DCDC)
22	25 A	SEAT/H STRG/H
23	10 A	DRL
24	7.5 A	A/C ACC (DCDC)
25	7.5 A	UNIT +B (DCDC)
26	10 A	BACK UP
27	10 A	A/C +B
28	20 A	TRAIL R.FOG
29	7.5 A	AUDIO ACC (DCDC)
30	7.5 A	BACK UP (DCDC)
31	7.5 A	SMT (DCDC)
32	7.5 A	ILLUMI
33	7.5 A	KEY SW A
34	ריק	
35	7.5 A	ILLUMI (DCDC)
36	7.5 A	KEY SW B
37	7.5 A	STOP
38	7.5 A	EYE SIGHT

■ לוח נתיכים הממוקם בתא המנוע

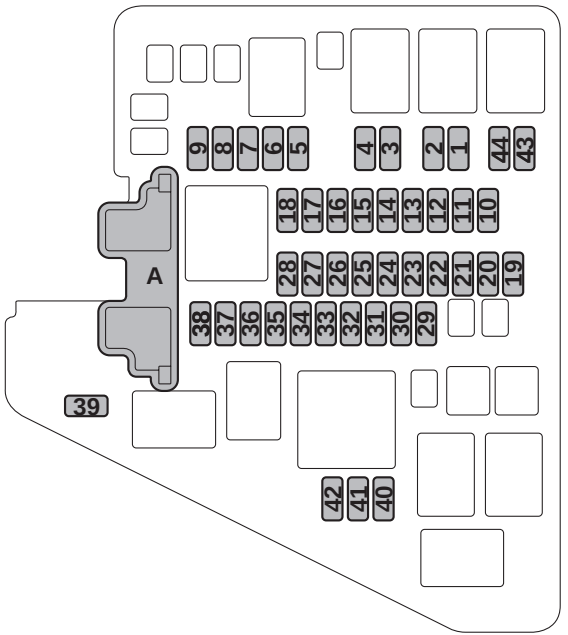

A) נתיך ראשי

לוח נתיכים	ערך נתיך	מעגל
1	7.5 A	HORN 2
2	7.5 A	HORN 1
3	15 A	H/L LO RH
4	15 A	H/L LO LH
5	10 A	DCM
6	10 A	H/L HI RH
7	10 A	H/L HI LH
8	10 A	TAIL
9	30 A	JB-B
10	20 A	FUEL
11	7.5 A	OBD
12	10 A	ODS
13	7.5 A	PU B/UP
14	15 A	HAZARD
15	ריק	
16	10 A	MB-B
17	ריק	
18	20 A	D/L
19	10 A	AVCS
20	10 A	E/G2
21	7.5 A	CVT SSR

לוח נתיכים	ערך נתיך	מעגל
22	ריק	
23	ריק	
24	20 A	O2 HTR
25	ריק	
26	20 A	TCU
27	15 A	IG COIL
28	15 A	E/G1
29	30 A	BACKUP
30	25 A	MAIN FUN
31	30 A	VDC SOL
32	10 A	F. FOG
33	25 A	R. DEF
34	20 A	AUDIO
35	10 A	DEICER
36	25 A	SUB FUN
37	15 A	BLOWER
38	15 A	BLOWER
39	ריק	
40	15 A	R. WIPER
41	15 A	F. WASH
42	30 A	F. WIPER

12-3. טבלת נורות

■ אמצעי בטיחות

⚠ אזהרה

נורות עלולות להתחמם מאוד בזמן פעולתן. לפני החלפת נורות, כבה את האורות והמתן עד שהנורות מתקררות. אחרת, קיימת סכנה של כווייה.

⚠ זהירות

החלף כל נורה בנורה חדשה באותו הספק. שימוש בנורות בעלות הספק שונה עלול לגרום לשריפה.

■ טבלת נורות

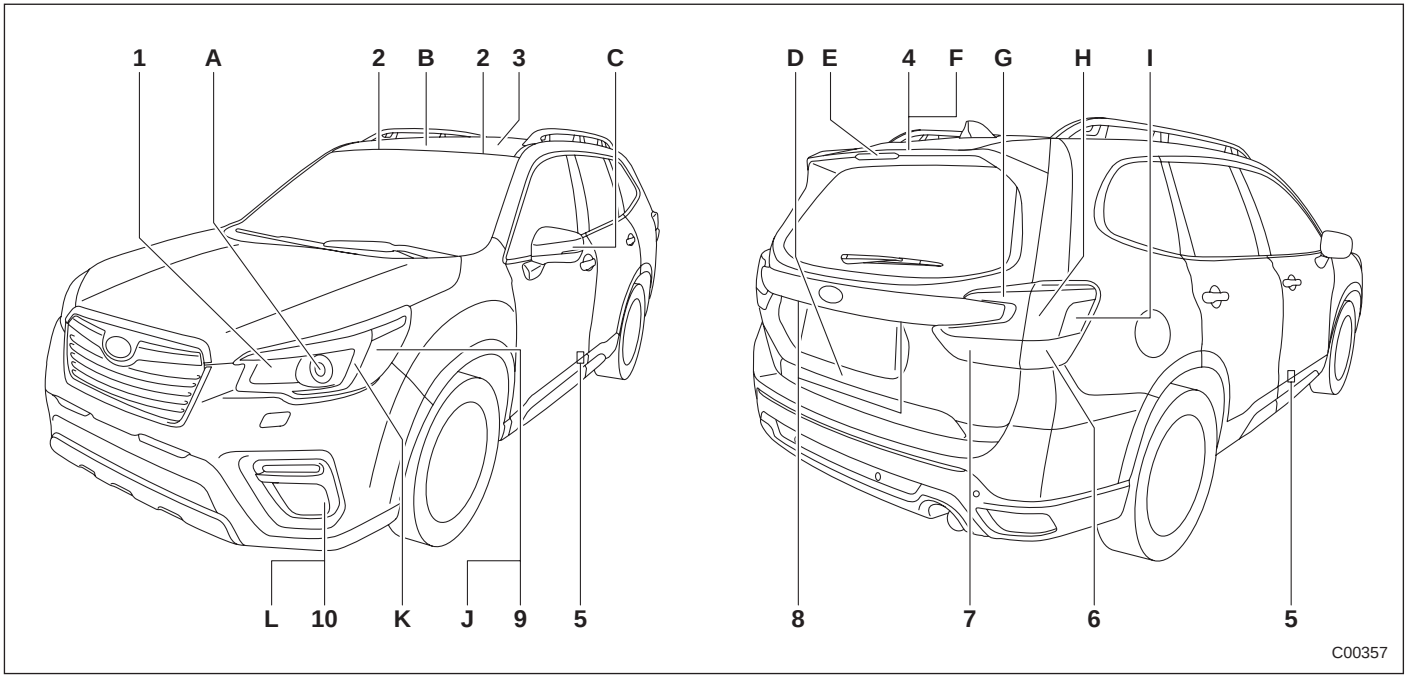

הערה

האורות A, B, C, D, E, F, G, H, I, J, K ו-L הם מסוג נורות LED. להחלפה, מומלץ לפנות למרכז שירות מורשה סובארו מטעם היבואן.

		הספק	מספר הנורה
1)	פנסי איתות קדמיים/פנסי חנייה קדמיים (אם קיימים)	12 V-28W/8W	7444NA
	מהבהב פנייה קדמי (אם קיים)	12 V-28W	7444NA
2)	תאורת מראת איפור	14 V-2W	-
3)	תאורת תא נוסעים	12 V-8W	-
4)	תאורת אזור מטען (אם קיימת)	12 V-13W	-
5)	תאורת סף	12 V-5W	W5W
6)	פנס מהבהב פנייה אחורי	13.5 V-21 W	WY21W
7)	תאורת נסיעה לאחור	13.5 V-16W	W16W
8)	תאורת לוחית רישוי	12 V-5W	W5W
9)	פנס סימון צדי-קדמי (אם קיים)	12 V-5W	W5W
10)	פנסי ערפל קדמיים (אם קיימים)	12 V-19W	H16
A)	פנס ראשי אלומה נמוכה/גבוהה	-	-
	תאורת נסיעה ביום (אם קיימת)	-	-
B)	תאורת מפה	-	-
C)	מהבהב פנייה צדי (אם קיים)	-	-
D)	תאורה לדלת אחורית מתרוממת (אם קיימת)	-	-
E)	אור בלימה עילי	-	-
F)	תאורת אזור מטען (אם קיימת)	-	-
G)	אורות אחוריים	-	-
H)	אור בלם	-	-
	אורות אחוריים	-	-
I)	פנס סימון צדי-אחורי	-	-
J)	פנס סימון צדי-קדמי (אם קיים)	-	-

	הספק	מספר הנורה
K) פנס חנייה קדמי (אם קיים)	-	-
תאורת נסיעה ביום (אם קיימת)	-	-
L) פנסי ערפל קדמיים (אם קיימים)	-	-

12-4. זיהוי הרכב

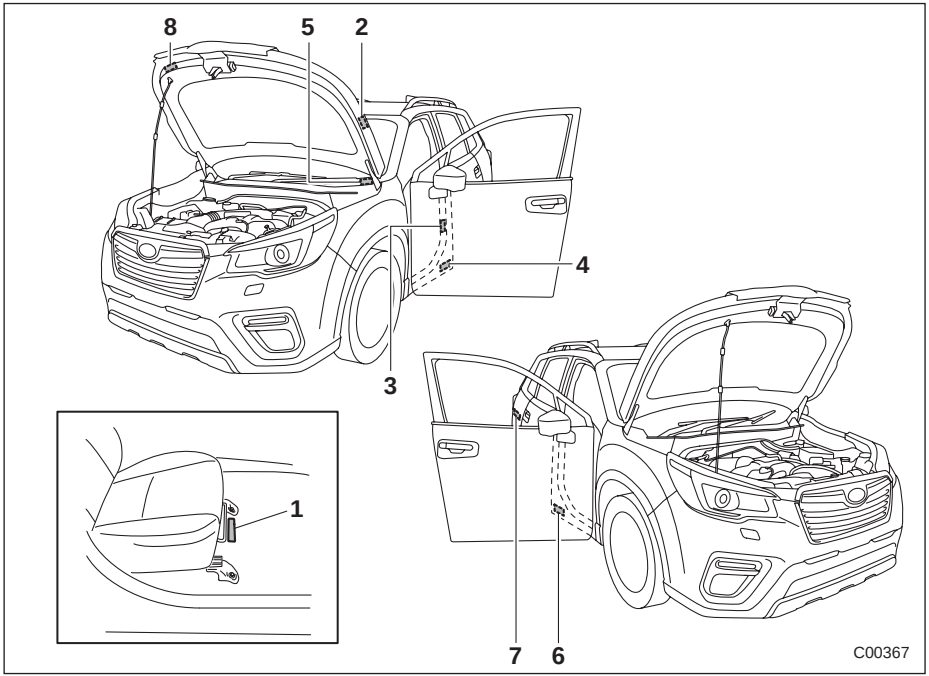

1) מספר הזיהוי של הרכב (מתחת לשטיח הרצפה של המושב הקדמי הימני)
2) תווית בקרת פליטת המזהמים
3) תווית לחצי האוויר בגלגלים
4) תווית אישור
5) תווית מספר זיהוי הרכב (VIN)
6) תווית מספר הדגם
7) תווית דלק
8) תווית מזגן האוויר

אינדקס

א

אם הרכב מעורב בתאונה 398
נעילה/שחרור נעילה אוטומטיים במקרה שהרכב
מעורב בתאונה 398
אמצעי זהירות הקשורים לתחזוקה 415
כאשר בודקים או מבצעים טיפול בתוך תא המנוע 416
כאשר בודקים או מבצעים טיפול בתוך תא המנוע
כשהמנוע פועל 417
לפני שתבדוק או שתבצע טיפול בתוך תא המנוע 416
אנטנה 254
אנטנת גג 254

ב

ביקורות תקופתיות 358
בלימה 292
מחווני אזהרה לבלאי של רפידות בלמי דיסק 293
מערכת הבלמים 292
עצות לבלימה 292
בקרת עצמת התאורה 153
ביטול העמעום האוטומטי 154
בקרת פתחי האוורור 238
פתחי אוורור אחוריים 238
פתחי אוורור מרכזיים 238
פתחי אוורור צדיים 238
בקרת שיוט (אם קיימת) 318
ביטול זמני של בקרת השיוט 320
הפסקת פעולת בקרת השיוט 321
נורית חיווי לבקרת שיוט 322
קביעת בקרת שיוט 318
שינוי מהירות השיוט 321

ג

גגון שמש (אם קיים) 139
וילון שמש 141
מנגנון למניעת לכידה 140
מתג גגון השמש 140
גגון שמש (אם קיים) — אם לא ניתן לסגור את גגון השמש 398
גזי הפליטה של המנוע (פחמן חד-חמצני) 356
גלגל הגה מתכוונן לגובה ולמרחק 234
מערכת מחמם גלגל ההגה (אם קיימת) 235
גלגל חילוף זמני 382
גרירה 391
גרירה כאשר כל הגלגלים על הקרקע 394
טבעות גרירה, טבעות עיגון וקדחים 391
שימוש במשאית גרר בעלת משטח העמסה 394
גרירת גרור 369
המלצות לגרירת גרור 375
ווי גרירה 372
כשאין גוררים גרור 373
ערכי עומס מרביים 369
ריתום גרור 373

ד

דוושת בלם 430
דלק 273
דלת פתח מילוי הדלק והמכסה 274
דרישות דלק 273
דלת אחורית מתרוממת 131
דלת אחורית מתרוממת חשמלית (אם קיימת) 132
דלת אחורית מתרוממת ידנית 131
דלת אחורית מתרוממת — אם לא ניתן
לפתוח את הדלת האחורית המתרוממת 397

ה

הגה כוח 291
נורית אזהרה להגה כוח 291
תפקודי מערכת הגה הכוח 291
הגנה מפני שיתוך (קורוזיה) 404
הגורמים השכיחים ביותר לשיתוך (קורוזיה) 404
פעולות למניעת שיתוך (קורוזיה) 405
החלפת להבים למגבי השמשות 441
הגומי של להב המגב 442
הגומי של להב המגב של החלון האחורי 443
מכלול להב המגב של החלון האחורי 443
מכלול להב המגב של השמשה הקדמית 441
החלפת נורות 447
מאותתי פנייה קדמיים 448
פנס חנייה קדמי (אם קיים) 449
פנס מאותת פנייה אחורי 451
פנס סימון קדמי (אם קיים) 450
פנסי ערפל קדמיים (אם קיימים) 451
פנסים ראשיים (בדגמים המצוידים בפנסים ראשיים
עם נוריות LED) 448
שאר פנסי הרכב 455
תאורת לוחית הרישוי 454
תאורת מראת איפור 454
תאורת נסיעה לאחור 453
תאורת סף 454
תאורת תקרה ותאורת אזור המטען 455
החלפת סוללה של המפתח 455
החלפת הסוללה של המשדר 457
החלפת הסוללה של תפס המפתח החכם 456
החלפת רפידות בלמים 431
הרצה של רפידות בלמים חדשות 431
החניית הרכב 304
בלם חנייה חשמלי 332
עצות לחנייה 304
החניית הרכב במקרה חירום 380
הכנות לנהיגה 277
העמסת הרכב 366
GVWR ו-GAWR (המשקל הכולל המרבי המותר
של הרכב והמשקל הכולל המרבי המותר על הסרן) 367
כושר נשיאת המשקל של הרכב 366
מסילות לגגון מטען (אם קיימות) 368
הפעלה של בקרת אקלים ידנית באמצעות לוח הבקרה הקדמי
של בקרת האקלים 245
בורר כניסת האוויר 247
בקרת זרימת האוויר 245
בקרת טמפרטורה 246
בקרת מהירות המניפה 246
הפסקת הפעולה של מערכת בקרת האקלים 247
מצב MAX A/C 246
מתג המזגן 246
הפשרת אדים 247
הרצת רכב חדש — 1,600 הק״מ הראשונים 356
התחממות יתר של המנוע 390
אם לא עולה קיטור מתא המנוע 390
אם עולה קיטור מתא המנוע 390
התנעת חירום 387
כיצד לבצע התנעת חירום 388
התנעת מנוע והדממתו (בדגמים ללא מערכת לחצן התנעה) 278
הדממת המנוע 280
התנעת המנוע 278
התנעת מנוע והדממתו (בדגמים עם מערכת לחצן התנעה) 280
אמצעי בטיחות 280

הדממת המנוע 281
התנעת המנוע 280
טווח הפעולה של מערכת לחצן התנעה..... 280
כשתפס המפתח החכם אינו פועל היטב..... 282
התקנת אביזרים 447

ו

וו לשקיות קניות..... 267
ווים לקשירת מטען 270

ז

זיהוי הרכב 475

ט

טיפוח חיצוני..... 402
מריחת שעווה (וקס) והברקה (פוליש) 435
ניקוי גלגלי אלומיניום 403
רחיצה..... 402

ח

חגורות בטיחות..... 45
המלצות בטיחות לגבי חגורות הבטיחות..... 45
חגירת חגורת הבטיחות 48
מנגנון נעילה אוטומטית/מנגנון לנעילת חירום (ALR/ELR) 47
מנגנון נעילת חירום (ELR)..... 47
נורית אזהרה וצליל אזהרה של חגורת הבטיחות..... 48
תחזוקת חגורת הבטיחות..... 54
חישוקי סגסוגת..... 439
חלונות 128
אתחול החלונות החשמליים (חלונות בעלי ניתוק מושהה)..... 130
הפעלת החלונות החשמליים 128

ט

טבלת נורות..... 471
אמצעי בטיחות..... 471
טבלת נורות 472

י

ידית מאותתי הפנייה 227
איתות למעבר נתיב בלחיצה בודדת..... 227

כ

כוונון גובה אלומת הפנסים הראשיים (אם קיים) 226
כיסוי אזור המטען (אם קיים)..... 267
אחסון כיסוי אזור המטען 269
הסרת בית הכיסוי 268
הסרת החלק הקדמי של הכיסוי..... 268
התקנת בית הכיסוי 269
התקנת החלק הקדמי של הכיסוי 268
שימוש בכיסוי 267
כריות אוויר SRS (מערכת כריות אוויר)..... 71
אמצעי זהירות כלליים ביחס לילדים ומערכת כריות האוויר..... 75
אמצעי זהירות כלליים ביחס לשימוש באביזרים
וחפצים כלשהם עם מערכת כריות האוויר 73
אמצעי זהירות כלליים בנוגע למערכת כריות האוויר..... 71
אמצעי זהירות לגבי שינויים ברכב..... 101
בקרי מערכת כריות האוויר 99
כריות אוויר צדיות ווילונות צד מתנפחים..... 92
מערכת מתקדמת של כריות אוויר קדמיות של סובארו..... 80
רכיבים 78
שירות למערכת כריות האוויר 100

ל

לוח בקרת האקלים 239
סוג A 240
סוג B 241
סוג C 242
לחצן התנעה (בדגמים המצוידים במערכת להפעלה ללא
מפתח עם לחצן התנעה) 148
אמצעי בטיחות 148
החלפת המצבים של מערכת ההצתה 148
טווח הפעולה של מערכת לחצן ההתנעה 148
כשתפס המפתח החכם אינו פועל היטב 149

מ

מאפרה (אופציה) 266
מבט כללי על תא המנוע 421
מגבים ומתזי שטיפה 228
המתגים של מגבי השמשה הקדמית והמתזים 229
מתג המגב והמתז של החלון האחורי 230
מגבר בלם 430
מדים ומחוונים 150
מד דלק 151
מד-מהירות 150
מד מרחק כולל 150
מד מרחק נסיעה כפול 151
מד סל"ד 150
מחוון ECO (אם קיים) 152
תאורת לוח המחוונים 153
מהבהבי חירום 150
מושבים 30
המלצות בטיחות 30
מושב בעל כוונון חשמלי (אם קיים) 34
מושב בעל כוונון ידני (אם קיים) 33
מושבים אחוריים 37
הטיית גב המושב (אם קיים) 40
משענת יד (אם קיימת) 38
קיפול גב המושב האחורי כלפי מטה 38
מותחני-קדם של חגורות הבטיחות 54
אמצעי זהירות לגבי שינויים ברכב 56
בקרות המערכת 56
חגורת בטיחות עם מותחן-קדם לרצועת הכתף 55
חגורת בטיחות עם מותחני-קדם לרצועת הכתף
ולרצועת המותן 55
מחמם מושב (אם קיים) 44
אמצעי בטיחות 44
מחמם המושב האחורי (אם קיים) 44
מחמם המושב הקדמי 44
מכסה תא המנוע 419
ממיר קטליטי 357
מנעולי דלתות 124
נעילה ושחרור מחוץ לרכב 124
נעילה ושחרור מתוך הרכב 125
נעילה/שחרור אוטומטיים של הדלתות 126
תפקוד למניעת התרוקנות המצבר 127
תפקוד למניעת נעילה של המפתח ברכב 126
מערכות ריסון לילדים 57
בחירת מערכת ריסון לילדים 61
היכן להתקין מערכת ריסון לילדים 59
המלצות בטיחות להתקנה של מערכות ריסון לילדים 59
התקנת מושב הגבהה 65
התקנת מערכות ריסון לילדים באמצעות נקודות עיגון
תחתונות ורצועת עיגון (LATCH) 66
התקנת מערכות ריסון לילדים עם חגורת בטיחות ALR/ELR 61
נקודות עיגון לרצועת עיגון עליונה 69

מערכת SI-DRIVE 289
מצב חכם (I) 289
מצב ספורטיבי (S) 290
מצב ספורטיבי נמרץ (S#) 290
מתגים של מערכת SI-DRIVE 290
מערכת Auto Start Stop 311
הצגת המצב של מערכת Auto Start Stop 316
התרעת מערכת 316
פעולת המערכת 311
תנאי הפעולה 312
מערכת BSD/SRVD (אם קיימת) 323
אישור למערכת BSD/SRVD 330
טיפול בחיישני הרדאר 331
מאפייני המערכת 323
מתג לניתוק מערכת BSD/SRVD 329
נורית אזהרה של מערכת BSD/SRVD 329
נורית חיווי לניתוק מערכת BSD/SRVD 328
נורית חיווי/צליל אזהרה לרכב קרוב של מערכת BSD/SRVD .. 327
פעולת המערכת 325
מערכת X-MODE (אם קיימת) 298
הפעלה/ניתוק של מערכת X-MODE 300
תפקוד בקרת נסיעה במורד (אם קיים) 302
מערכת אוטומטית לבלימה בנסיעה לאחור (אם קיימת) 331
ביטול הפעולה של המערכת האוטומטית 339
הפעלה/ניתוק של המערכת האוטומטית 339
טיפול בחיישני הסונאר 340
נורית אזהרה של מערכת RAB 340
עצות להפעלה 333
פעולת המערכת האוטומטית לבלימה בנסיעה לאחור 336
מערכת אלקטרונית לחלוקת כוחות הבלימה (EBD) 294
צעדים שיש לנקוט במקרה של תקלה במערכת EBD 295
מערכת בקרה דינמית של הרכב 295
אמצעי בטיחות 295
מאפייני המערכת 296
מתג ניתוק (OFF) מערכת הבקרה הדינמית של הרכב 297
פיקוח על מערכת הבקרה הדינמית של הרכב 297
מערכת להפעלה ללא מפתח עם לחצן התנעה (אם קיימת) 105
אישור למערכת להפעלה ללא מפתח עם לחצן התנעה 119
אמצעי בטיחות 106
בחירת אופן הפעולה של האות הקולי 118
ביטול הפעולה של המערכת להפעלה ללא מפתח 115
החלפת סוללה של תפס המפתח החכם 118
החלפת תפס המפתח החכם 118
כשתפס המפתח החכם אינו פועל היטב 118
נעילה ושחרור כשנושאים את תפס המפתח החכם 109
צלילי התראה ונורית אזהרה 118
שחרור נעילה באמצעות קוד גישה סודי 112
תפקוד לחיסכון בחשמל 114
תפקוד לחיסכון בחשמל של תפס המפתח החכם 115
מערכת למניעת נעילת הגלגלים (ABS) 293
בדיקה עצמית של מערכת ABS 294
נורית האזהרה של מערכת ABS 294
מערכת לניטור הנהג (אם קיימת) 341
אישור המערכת לניטור הנהג (בדגמים בעלי מפרט אמריקני) ... 353
הגדרות פעולה/ניתוק של המערכת לניטור הנהג 352
התראה על נמנום/חוסר תשומת לב בנהיגה 347
חיווי/אזהרה של המערכת לניטור הנהג 349
רישום ומחיקה של מצבי הכוונון האישיים של הנהג 351
רישום ומחיקה של משתמש 351
שימוש במערכת לניטור הנהג 349
תפקוד זיהוי המשתמש 345
מערכת לניטור לחץ האוויר בצמיגים (TPMS)
(בדגמים בעלי מפרט אמריקני) 302

מ (המשך)

מערכת סיוע לתחילת נסיעה במעלה 316
מערכת סינון אוויר 249
החלפת מסנן האוויר של תא הנוסעים 249
מערכת קירור 424
אמצעי בטיחות 424
מניפת קירור, צנרת וחיבורים 425
נוזל קירור מנוע 425
מערכת שלט-רחוק 121
אישור של מערכת השלט-רחוק 123
הגדרת הפעולה של האות הקולי (בדגמים ללא מערכת להפעלה
ללא מפתח עם לחצן התנעה) 123
החלפת משדרים שאבדו 123
החלפת סוללה 123
נעילת הדלתות 122
שחרור נעילת הדלת האחורית המתרוממת 122
שחרור נעילת הדלתות 122
תפקוד איתור הרכב 122
מערכת שמע 254
מפרטים 460
גלגלי חילוף זמניים 465
דוושת בלם 465
דיסקת בלם 466
דלק 461
מידות 460
מנוע 460
מערכת חשמל 464
נוזלים 464
נוזל קירור מנוע 464
צמיגים 465
רפידות בלמים 466
שמן דיפרנציאל קדמי ושמן דיפרנציאל אחורי 463
שמן מנוע 461
מפשיר אדים ומסיר קרח (אם קיים) 233
מפתחות 104
תווית מספר המפתח 104
מצבר 445
מצתים 428
המצתים המומלצים 428
מראות 231
מראה פנימית 231
מראות חיצוניות 231
משבת מנוע (אימובילייזר) 119
אישור מערכת משבת המנוע 120
מפתחות חלופיים 120
נורית חיווי ביטחון 119
משענות ראש 41
מושבים אחוריים 42
מושבים קדמיים 41
מתג בקרת התאורה 219
אמצעי זהירות ועצות 219
הבהוב בפנסים הראשיים 221
החלפת אור גבוה/נמוך (עמעם) 221
מערכת תאורת נסיעה ביום 225
פנסים ראשיים 219
תפקוד סייען האלומה הגבוהה (אם קיים) 222
מתג התנעה (בדגמים שאינם מצוידים במערכת להפעלה
ללא מפתח עם לחצן התנעה) 146
מצבי המפתח 146
צליל התראת מפתח 147
תאורת מתג ההתנעה (אם קיימת) 147
מתג פנסי ערפל (אם קיימים) 226

נ

נהיגה בארצות זרות 358
נהיגה בחורף..... 362
הגנה מפני שיתוך (קורוזיה) 364
הפעלת הרכב במזג אוויר קר 362
נדנוד הרכב 365
נהיגה בתנאי שלג וקרח..... 363
צמיגי שלג 364
שרשרות שלג..... 365
נהיגה בכביש ובשטח..... 360
נהיגה ברכב בעל הנעה לכל הגלגלים (AWD)..... 358
נוזל בלמים 429
בדיקת מפלס הנוזל..... 429
נוזל הבלמים המומלץ 430
נוזל שטיפת השמשה הקדמית..... 439
הוספת נוזל לשטיפת השמשה הקדמית 440
נוזל מתזי השמשה הקדמית..... 440
נוזל תיבת הילוכים רציפה..... 428
נוריות אזהרה וחיווי..... 154
חיווי מצב ידית בורר ההילוכים/ההילוך המשולב 174
נוריות חיווי למאותתי פנייה..... 175
נוריות חיווי לפעולה וניתוק של כרית האוויר
הקדמית של הנוסע הקדמי 157
נורית אזהרה 'בדוק מנוע'/נורית חיווי תקלה..... 157
נורית אזהרה וצליל אזהרה של חגורת הבטיחות..... 155
נורית אזהרה לדלת פתוחה 165
נורית אזהרה להגה כוח..... 166
נורית אזהרה לטעינת המצבר 159
נורית אזהרה לכוונון אוטומטי של גובה אלומת
הפנסים הראשיים (אם קיימת) 176
נורית אזהרה ללחץ שמן 159
נורית אזהרה למערכת ABS..... 162
נורית אזהרה למערכת BSD/SRVD (אם קיימת) 178
נורית אזהרה למערכת RAB (אם קיימת)..... 178
נורית אזהרה למערכת הבלמים (אדומה) 163
נורית אזהרה למערכת הבקרה הדינמית של הרכב/
נורית חיווי לפעולה של מערכת הבקרה הדינמית של הרכב.. 166
נורית אזהרה למערכת הנעה לכל הגלגלים..... 165
נורית אזהרה למפלס דלק נמוך 165
נורית אזהרה למפלס נוזל שטיפה של השמשה הקדמית 160
נורית אזהרה למפלס שמן מנוע נמוך 159
נורית אזהרה לפנסים ראשיים המגיבים לסיבוב ההגה/
נורית חיווי לניתוק הפנסים הראשיים המגיבים לסיבוב
ההגה (אם המערכת קיימת)..... 176
נורית אזהרה לפנסים ראשיים עם נוריות LED (אם קיימים)... 176
נורית אזהרה לקרח על הכביש (אם קיימת) 179
נורית אזהרה 'מכסה תא המנוע פתוח' 165
נורית אזהרה של מערכת Auto Start Stop/
נורית חיווי לניתוק מערכת Auto Start Stop (צהובה)..... 176
נורית אזהרה של מערכת כריות האוויר..... 156
נורית אזהרת טמפרטורת שמן תיבת ההילוכים האוטומטית.... 160
נורית אזהרת לחץ אוויר נמוך בצמיגים
(בדגמים בעלי מפרט של ארה"ב) 160
נורית בלם חנייה חשמלי 163
נורית חיווי ביטחון..... 173
נורית חיווי 'לא התגלתה פעילות' של מערכת Auto Start Stop .. 177
נורית חיווי לאורות גבוהים 175
נורית חיווי לבקרת נסיעה במורד (אם קיימת)..... 177
נורית חיווי לבקרת שיוט (אם קיימת)..... 175
נורית חיווי להחזקת הרכב בפועל על ידי התפקוד
להחזקה אוטומטית של הרכב 165
נורית חיווי להפסקת פעולה זמנית של המערכת
לניטור הנהג (אם קיימת) 178

נ (המשך)

נורית חיווי לטמפרטורת נוזל קירור נמוכה/
נורית אזהרה לטמפרטורת נוזל קירור גבוהה..... 158
נורית חיווי ללחיצה על דוושת הבלם (אם קיימת)..... 165
נורית חיווי למערכת SI-DRIVE..... 174
נורית חיווי לניתוק המערכת לבקרה דינמית של הרכב 168
נורית חיווי לניתוק של מערכת BSD/SRVD (אם קיימת) 178
נורית חיווי לניתוק של מערכת RAB (אם קיימת) 178
נורית חיווי לניתוק של מערכת לניטור הנהג (אם קיימת)..... 178
נורית חיווי לסייען אלומה גבוהה (אם קיים)..... 175
נורית חיווי לפנסי ערפל קדמיים (אם קיימים)..... 176
נורית חיווי לפעולה של המערכת לניטור הנהג (ירוקה)/נורית
אזהרה של המערכת לניטור הנהג (צהובה) (אם קיימת)..... 178
נורית חיווי לפעולה של התפקוד להחזקה אוטומטית
של הרכב 165
נורית חיווי לקביעת מהירות שיוט (אם קיימת)..... 176
נורית חיווי פנסים ראשיים 176
נורית חיווי של מערכת Auto Start Stop (ירוקה) 177
נורית חיווי של מערכת X-MODE (אם קיימת)..... 177
צלילי אזהרה ונורית אזהרה של המערכת להפעלה
ללא מפתח עם לחצן התנעה (אם קיימת) 168
תאורה ראשונית לבדיקת המערכת 154
ניקוי פנים הרכב..... 405
חגורות בטיחות 406
לוח בקרת האקלים, לוח מערכת השמע,
לוח המכשירים, לוח הקונסולה ומתגים 406
צג..... 407
ריפודי המושבים 405
ריפוד עור למושבים 406
ריפוד עור סינתטי 406

נעילת בטיחות לילדים 127
נקר בגלגל..... 383
החלפת גלגל עם נקר..... 383
מערכת לניטור לחץ האוויר בצמיגים (TPMS)
(בדגמים בעלי מפרט אמריקני)..... 386
נתיכים ומעגלים 446, 467
לוח נתיכים הממוקם בתא המנוע..... 469
לוח נתיכים הממוקם בתא הנוסעים 467

ס

סוככי שמש 258
מאריך סוככי השמש..... 258
מראת איפור 259
מראת איפור מוארת (אם קיימת) 259

ע

עצות לחיסכון בדלק..... 356
עצות לתחזוקה 417
הסרה והתקנה מחדש של תפסים 417
עצות מעשיות לתפעול המחמם והמזגן 248
בדיקת מערכת מיזוג האוויר לפני תחילת הקיץ 248
הזרמת השמן במערכת הקירור..... 248
ניקוי שבכת האוורור 248
ניתוק מדחס מזגן האוויר בעת העמסה כבדה של המנוע 248
קירור וייבוש לחות בתנאי לחות גבוהה וטמפרטורה נמוכה 248
קירור יעיל לאחר חנייה בשמש..... 248
קרר למערכת בקרת האקלים 249
ערכת כלים..... 380
מברג ומפתח אומי גלגלים 381
מתחת לרצפה מאחור 381

פ

פנסים ראשיים המגיבים לסיבוב ההגה
(SRH, אם התפקוד קיים) 225
פעולת בקרת אקלים אוטומטית 243
התאמה אישית של בקרת האקלים האוטומטית 244
חיישנים 243

צ

צג בלוח המחוונים (LCD צבעוני) (אם קיים) 179
מסך אזהרה 181
מסך כניסה (אנימציית פתיחה) ומסך פרידה (אנימציית סיום) 180
מסך חיוויים 181
מסכי תפריטים 185
מסכים בסיסיים 183
עקרונות הפעלה בסיסיים 180
צג רב-תכליתי (LCD צבעוני) 193
כיצד לקבל קוד מקור באמצעות קוד פתוח 214
מאפיינים 193
מסך בדיקה עצמית 194
מסך הגדרות 202
מסך כניסה 193
מסך של הודעה מתפרצת 194
מסכים בסיסיים 195
עקרונות הפעלה בסיסיים 195
צג רב-תכליתי (שחור-לבן) 187
נורית חיווי של מערכת X-MODE (אם קיימת) 192
שעון 192
תצוגת טמפרטורה חיצונית 192
תצוגת מידע נסיעה 187
צופר 236
צמיגים וגלגלים 431
איזון גלגלים 435
בדיקת צמיגים 433
החלפת חישוקים (ג'נטים) 439
החלפת צמיגים 438
כיוון הסיבוב של הצמיגים 437
לחץ אוויר ושחיקה 434
מחווני שחיקה 436
מערכת לניטור לחץ האוויר בצמיגים (TPMS)
(בדגמים בעלי מפרט של ארה"ב) 432
סבב גלגלים 437
סוגי הצמיגים 431

ק

קונסולה עילית 259
קרב הסינון של מסנן האוויר 426
החלפת קרב מסנן האוויר 427

ר

רצועות הנעה 428

ש

שטיחוני רצפה 266
שמן דיפרנציאל קדמי ושמן דיפרנציאל אחורי 429
דירוג וצמיגות מומלצים 429
שמן מנוע 422
בדיקת מפלס השמן 422
דירוג וצמיגות מומלצים 424
החלפת שמן מנוע ומסנן שמן מנוע 423
מיקומים של מדיד שמן המנוע, מכסה פתח
מילוי השמן ומסנן השמן 422
צריכת השמן של המנוע 422
שמן סינתטי 424

ש (המשך)

שעון 215
כוונון השעון באופן אוטומטי 218
כוונון השעון באופן ידני 215
מידע רגולטורי 218
שקע כוח USB 264
כיצד להשתמש בשקע כוח USB 265
שקעי חשמל לאביזרים 262
שימוש עם מצית סיגריות (אופציה) 263

ת

תא אחסון 260
מחזיקי בקבוקים 261
מחזיקי כוסות 260
קונסולה מרכזית 260
תא כפפות 260
תאורה פנימית 256
קוצב זמן ההשהיה לפני הכיבוי 257
תאורת אזור המטען ותאורת הדלת האחורית המתרוממת (אם קיימת) 257
תאורת מפה 256
תאורת תקרה 256
תיבת הילוכים רציפה 282
בחירת מצב L (אם קיים) 287
בחירת מצב ידני (אם קיים) 285
ידית בורר ההילוכים 284
מנגנון נעילת ידית בורר ההילוכים 288
עצות לנהיגה 289
תפקודים של תיבת ההילוכים הרציפה 283
תכנית תחזוקה 411
תפס המפתח החכם — אם תפס המפתח החכם אינו פועל היטב 395
החלפת המצבים של מערכת ההצתה 396
התנעת המנוע 396
נעילה ושחרור 395

■ דלק:

השתמש אך ורק ב**בנזין נטול עופרת**. מומלץ להשתמש בבנזין נטול עופרת בעל **מספר אוקטן של 95 ומעלה**.

■ דירוג אוקטן של הדלק:

▼ RON

דירוג האוקטן שצוין הוא לפי שיטת המחקר (RON).

▼ AKI

דירוג אוקטן זה הוא ממוצע של מספר אוקטן המחקר ומספר אוקטן המנוע ונהוג להתייחס אליו בשם "מדד מניעת נקישות" (AKI).

■ קיבול דלק:

63 ליטר

■ שמן מנוע:

השתמש רק בשמנים שלהלן.

- סיווג API SN עם המילים "RESOURCE CONSERVING"
- או ILSAC GF-5 הניתן לזיהוי על-פי סימון הזיהוי של ILSAC (סמל העיגול המשונן)

למידע מפורט על דרישות הצמיגות, עיין בנושא "שמן מנוע" ☜ 461.

■ קיבול שמן מנוע:

4.4 ליטר

כל נתוני כמות השמן המצוינים לעיל מהווים ערכים מנחים בסיסיים בלבד ומתבססים על מצב שבו מחליפים יחד את שמן המנוע ומסנן השמן. לאחר מילוי שמן במנוע, יש לבדוק את מפלס השמן באמצעות מדיד השמן. לפרטים נוספים על אודות התחזוקה והטיפולים, עיין בנושא "שמן מנוע" ☜ 422.

■ לחץ ניפוח כשהצמיגים קרים:

עיין בתווית המוטבעת מתחת למנעול של דלת הנהג.

(1 BAR = 14.7 PSI)

2021 ALL NEW FORESTER

צריכת הדלק בפועל עשויה להיות שונה מנתוני המעבדה להלן, היות והיא מושפעת מאופי הנהיגה והשימוש ברכב, תנאי הדרך, מזג האוויר ומגורמים נוספים. היצרן והחברה שומרים לעצמם את הזכות לתקן או לשנות את הנתונים השונים בכל עת וללא הודעה מוקדמת. תמונות להמחשה בלבד. טל"ח.

סמלת

קוד דגם	תיאור דגם	רמת האבזור הבטיחותי
446, 427	FORESTER Z 182HP	6
422, 447	FORESTER X 182HP	6
428, 444	FORESTER XS 182HP	7
419, 445	FORESTER SPORT 182HP	7

רמת האבזור הבטיחותי

רמת בטיחות גבוהה: 8 | 7 | 6 | 5 | 4 | 3 | 2 | 1 | 0 : רמת בטיחות נמוכה

פירוט מערכות הבטיחות המותקנות ברכב ברמת גימור NEW FORESTER Z 182HP.

- 7 כריות אוויר
- מערכת אקטיבית למניעת סטייה מנתיב
- מערכת בלימה אוטומטית בעת חירום
- בקרת שיוט אדפטיבית
- מערכת זיהוי הולכי רגל
- מערכת זיהוי רוכב אופניים ואופנועים
- מערכת זיהוי כלי רכב ב"שטח מת"
- מצלמות רוורס
- חיישני חגורות בטיחות
- שליטה אוטומטית באורות גבוהים
- מערכת זיהוי תמרורי תנועה
- בקרת סטייה מנתיב
- ניטור מרחק מלפנים
- בלימה אוטומטית בנסיעה לאחור
- התרעה במצב של עייפות או חוסר ריכוז
- מערכת למניעת שכחת ילד ברכב

פירוט מערכות הבטיחות המותקנות ברכב ברמת גימור NEW FORESTER X 182HP.

- 7 כריות אוויר
- מערכת אקטיבית למניעת סטייה מנתיב
- מערכת בלימה אוטומטית בעת חירום
- בקרת שיוט אדפטיבית
- מערכת זיהוי הולכי רגל
- מערכת זיהוי רוכב אופניים ואופנועים
- מערכת זיהוי כלי רכב ב"שטח מת"
- מצלמות רוורס
- חיישני חגורות בטיחות
- שליטה אוטומטית באורות גבוהים
- מערכת זיהוי תמרורי תנועה
- בקרת סטייה מנתיב
- ניטור מרחק מלפנים
- בלימה אוטומטית בנסיעה לאחור
- התרעה במצב של עייפות או חוסר ריכוז
- מערכת למניעת שכחת ילד ברכב

פירוט מערכות הבטיחות המותקנות ברכב ברמת גימור NEW FORESTER XS 182HP.

- 7 כריות אוויר
- מערכת אקטיבית למניעת סטייה מנתיב
- מערכת בלימה אוטומטית בעת חירום
- בקרת שיוט אדפטיבית
- מערכת זיהוי הולכי רגל
- מערכת זיהוי רוכב אופניים ואופנועים
- מערכת זיהוי כלי רכב ב"שטח מת"
- מצלמות רוורס
- חיישני חגורות בטיחות
- שליטה אוטומטית באורות גבוהים
- מערכת זיהוי תמרורי תנועה
- בקרת סטייה מנתיב
- ניטור מרחק מלפנים
- בלימה אוטומטית בנסיעה לאחור
- התרעה במצב של עייפות או חוסר ריכוז
- מערכת למניעת שכחת ילד ברכב

פירוט מערכות הבטיחות המותקנות ברכב ברמת גימור NEW FORESTER SPORT 182HP.

- 7 כריות אוויר
- מערכת אקטיבית למניעת סטייה מנתיב
- מערכת בלימה אוטומטית בעת חירום
- בקרת שיוט אדפטיבית
- מערכת זיהוי הולכי רגל
- מערכת זיהוי רוכב אופניים ואופנועים
- מערכת זיהוי כלי רכב ב"שטח מת"
- מצלמות רוורס
- חיישני חגורות בטיחות
- שליטה אוטומטית באורות גבוהים
- מערכת זיהוי תמרורי תנועה
- בקרת סטייה מנתיב
- ניטור מרחק מלפנים
- בלימה אוטומטית בנסיעה לאחור
- התרעה במצב של עייפות או חוסר ריכוז
- מערכת למניעת שכחת ילד ברכב

מקרא

- ● מערכת מותקנת בדגם הרכב
- ○ מערכת אופציונאלית להתקנה
- x מערכת שאינה מותקנת בדגם הרכב

דגם	צריכת דלק משולבת בליטרים ל-100 ק"מי			דרגת זיהום אוויר
	עירוני	9.0	בינעירוני 7.2	דרגה 14
FORESTER Z, FORESTER X, FORESTER XS, FORESTER SPORT				

דרגת זיהום אוויר לרכב מנועי**

זיהום מרבי: 15 | 14 | 13 | 12 | 11 | 10 | 9 | 8 | 7 | 6 | 5 | 4 | 3 | 2 | 1 : זיהום מזערי

* נתוני היצרן, על פי בדיקת מעבדה. תקן EPA

** הדרגה מחושבת לפי תקנות אוויר נקי (גילוי נתוני זיהום אוויר מרכב מנועי בפרסומות), התשס"ט 2009.

SUBARU

www.subaru.co.il | *8545 | סמלת

התמונות להמחשה בלבד. החברה שומרת לעצמה את הזכות לשנות ו/או לשפר את מפרטי ו/או אביזרי הרכב ללא הודעה מוקדמת.
5 שנות אחריות בכפוף לתנאי חוברת האחריות המלאה של הרכב. ט.ל.ח.

04/2021